QUICK START GUIDE

CONNECTED WATCH / MODELS SBT80 & SBT8A

CALIBRE E5

ENGLISH 2

FRANÇAIS 14

DEUTSCH 26

ITALIANO 38

ESPAÑOL 50

PORTUGUÊS 62

DUTCH / NEDERLANDS 74

POLISH / POLSKI 86

HUNGARIAN / MAGYAR 98

RUSSIAN / РУССКИЙ 110

BAHASA INDONESIA 122

JAPANESE / 日本語 134

KOREAN / 한국어 146

TRADITIONAL CHINESE / 繁體中文 158

1. CHARGING AND TURNING ON YOUR WATCH

This quick start guide will help you discover your watch. For more assistance, please contact our Customer Care or visit our website.

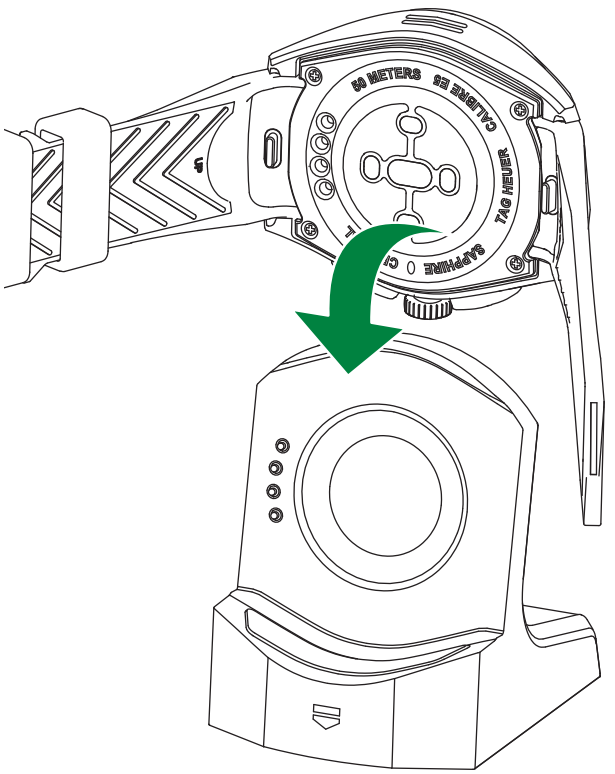

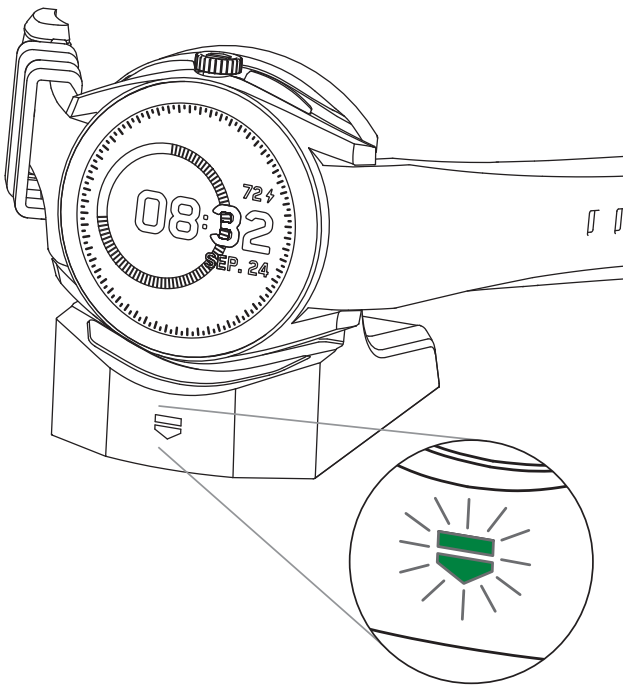

Connect the USB cable to the charging dock and plug the charger into a wall outlet, avoiding other low-power sources. Then, place the watch onto the charging dock to begin charging. The shield will light up when the watch is charging.

Please note that if the watch battery is drained, it may take several minutes before the watch turns on.

WARNING

Before charging your watch, please ensure it is completely dry, especially around the pin area.

Dry it thoroughly with a non-abrasive, lint-free cloth. Ensure that sea salt, sweat, dust, or residues have been removed.

TURN ON YOUR WATCH

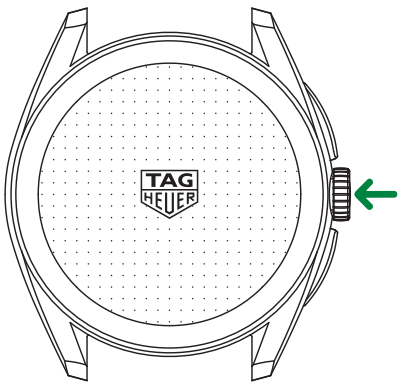

Turn on your watch by pressing the crown button for a few seconds.

TURN OFF OR RESTART YOUR WATCH

Press the lower pusher and tap the Power icon ⏻ to turn it off or restart.

Alternatively, hold the crown for 10 seconds to restart your watch.

PAIR YOUR WATCH

- Ensure your watch is turned on.
- Follow the instructions on the screen to pair your watch with your smartphone.
- For the step-by-step guidelines, please click on this link: http://tag.hr/connected-start to discover the online user guide.

If the pairing process fails:

- Restart your watch
- On your phone, go to your Bluetooth settings and forget the device you tried to pair
- Check that you are using the correct phone application for your watch: TAG Heuer Connected app
- Check your phone's compatibility by clicking on the badges below or by visiting the TAG Heuer Connected app page in the App Store or Google Play.
- Retry the process

Download on the App Store

GET IT ON Google Play

For assistance, please contact our Customer Care at www.tagheuer.com/contact or directly using the form on your TAG Heuer Connected phone app settings.

2. MANAGING NOTIFICATIONS

The watch mirrors the notifications from your phone. When notifications appear on your phone, they are displayed on your watch if you have enabled the permissions.

Notifications are enabled by default and appear in chronological order.

TO MANAGE NOTIFICATIONS ON YOUR WATCH:

- Swipe up to access your notifications.
- Swipe up and down to browse them in the Notifications Tray.
- Tap a notification to view more details.
- Swipe right on a notification to close it.

Notifications are managed from your phone's settings and the TAG Heuer Connected phone app:

PHONE SETTINGS

Go to Settings on your phone and ensure notifications are allowed for the desired apps.

For iOS, please ensure **Lock Screen**, **Notification Centre** are enabled and **Show Previews** are set to **When Unlocked** or **Always**.

TAG HEUER CONNECTED APP

From the TAG Heuer Connected phone app, access the **Settings** > **Watch settings** > **Notifications** to manage your notifications and enable/disable them on your watch.

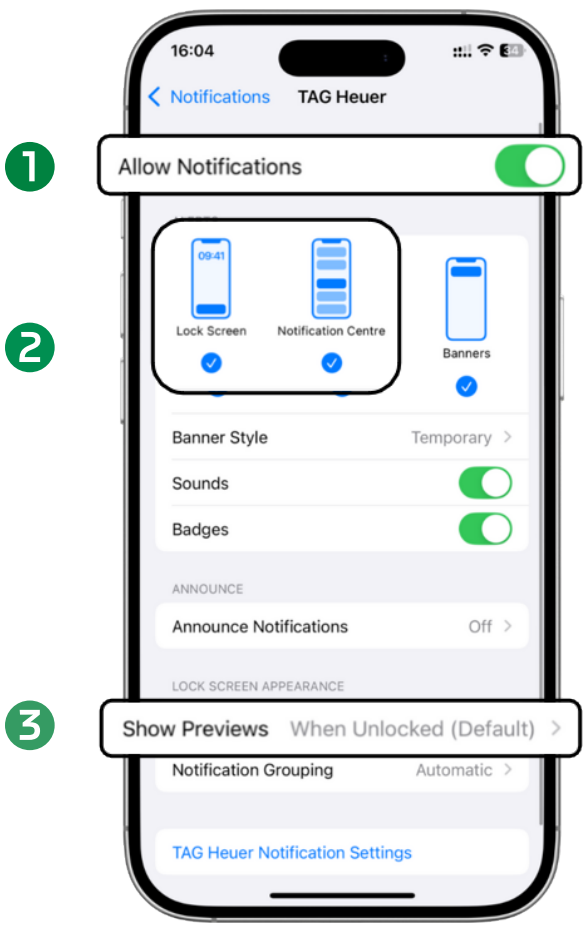

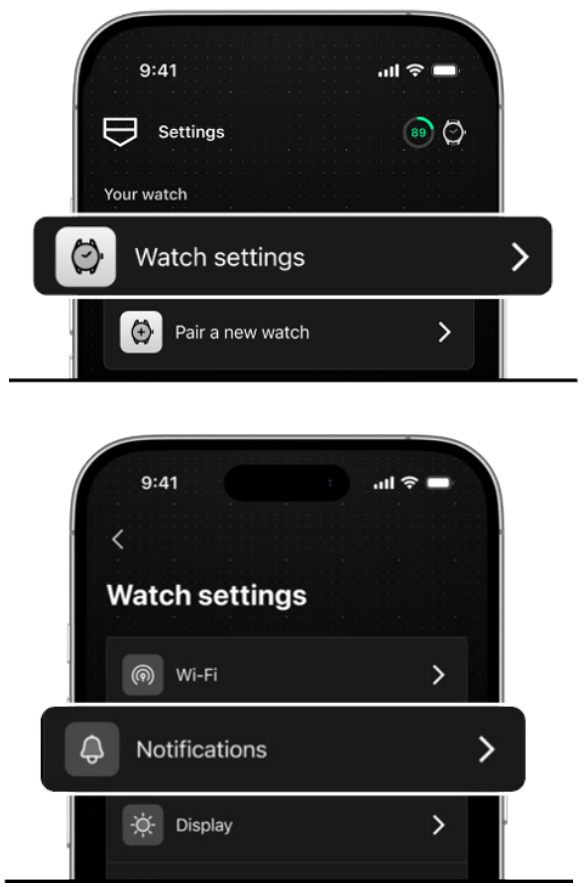

3. CHANGING STRAPS

SIZE ADJUSTMENT

You should bring your watch to a TAG Heuer Service Center or the nearest TAG Heuer store to have the length of your steel bracelet adjusted.

HEART RATE MEASUREMENT

For optimal performance of the heart rate sensor, your watch and strap must be snugly fitted to the wrist and away from your wrist bone. If you want to measure your heart rate during sports activities, a steel bracelet may not be the best choice, as it can be difficult to secure tightly for accurate readings. For an optimal heart rate tracking, we recommend wearing a TAG Heuer textile stretch strap.

LEATHER, RUBBER AND VELCRO STRAPS

Attaching the strap

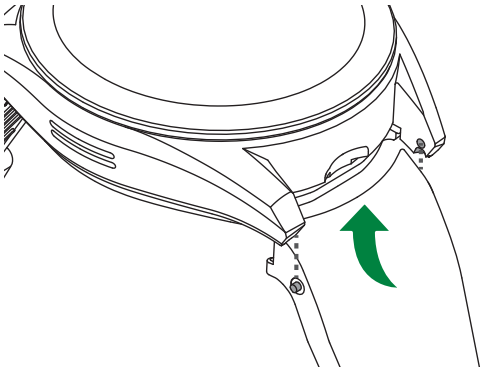

Locate bars and guides and place the strap underneath the watch.

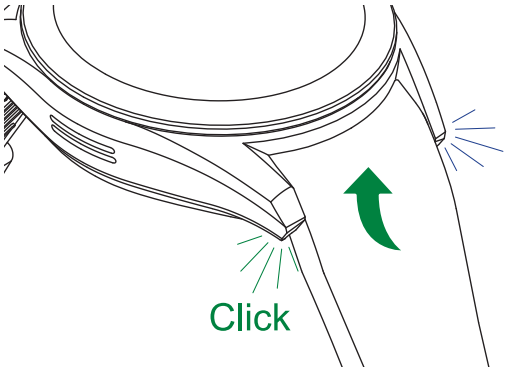

Clip the strap into place.

Detaching the strap

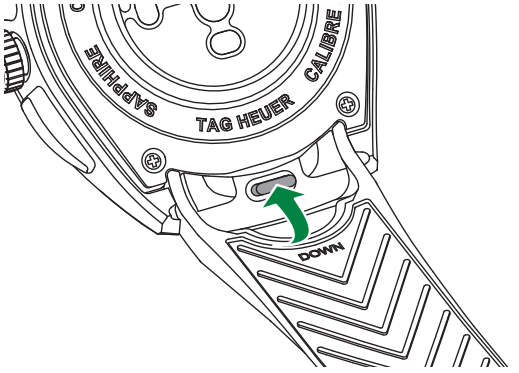

Press the central button to detach the strap.

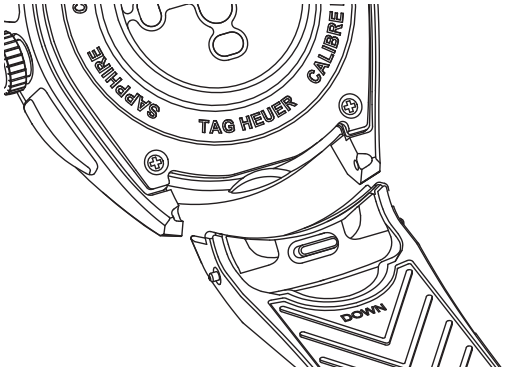

Attach & detach the buckle

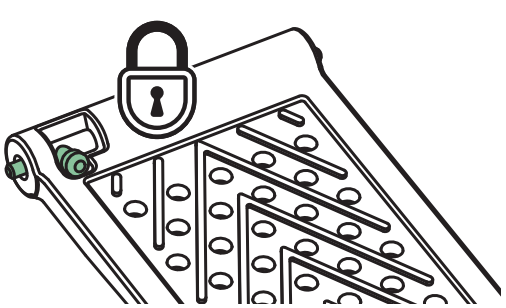

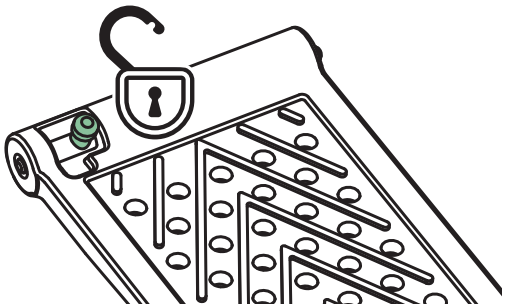

Detaching the strap from the buckle.

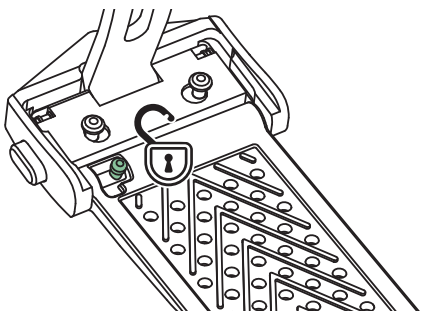

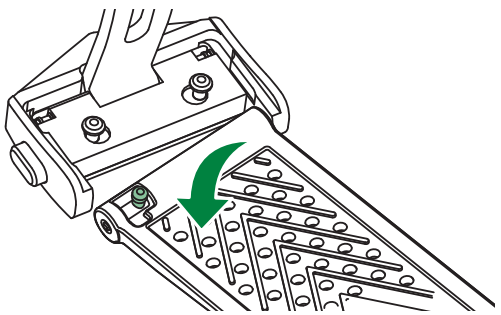

Attaching the strap to the buckle.

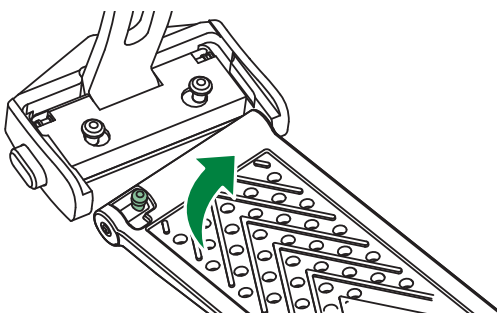

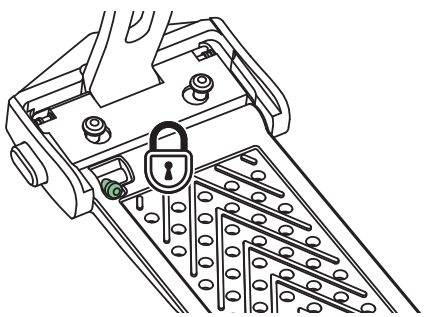

4. GESTURES ON THE WATCH

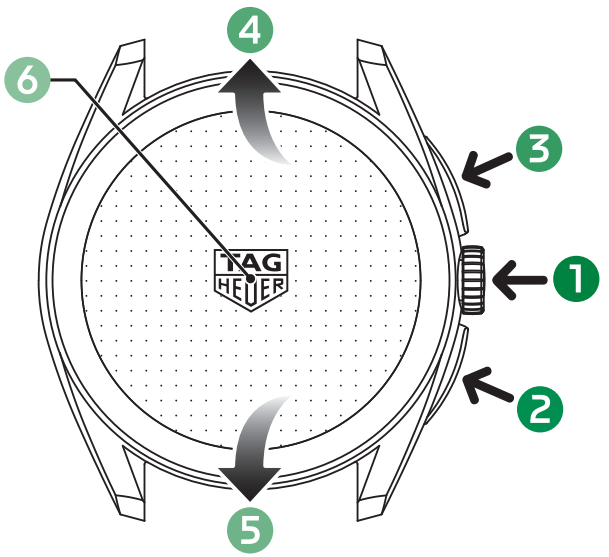

TO NAVIGATE ON YOUR WATCH:

1. **CROWN**
   Press to return to the watch face.
   Long press to change the watch face.

2. **LOWER PUSHER**
   Press to access the CONTROL CENTER (battery level, connectivity status, and quick settings).
   Use to go back to the previous screen while navigating.
   Long press to activate your phone's voice assistant.

3. **TOP PUSHER**
   Press to open the application menu.
   Use to select an option while navigating.
   Long press to set a shortcut.

4. **SWIPE UP**
   Swipe up or **rotate the crown upward** to view notifications.

5. **SWIPE DOWN**
   Swipe down or **rotate the crown downward** to access widgets.

6. **WATCH FACE GALLERY**
   Long press the watch face to access the watch face gallery and customize your watch.

Note: The information in this section is subject to change following updates. For assistance, please contact our Customer Care at www.tagheuer.com/contact or directly using the form on your TAG Heuer Connected phone app settings.

QUICK SETTINGS > CONTROL CENTER

	Connectivity status (Bluetooth and Wi-Fi)
	Low power mode: enable this mode to maximise battery life
	Airplane mode: turns off Bluetooth and Wi-Fi features
	Bedtime mode: turns off the screen and notifications and activates the sleep-tracking feature
	Do not disturb: turns off vibrations and sounds
	Theater mode: prevents the watch screen from turning on when you raise your wrist, avoiding unwanted light, and disables both sound and vibrations
	Silent mode: silence the watch
	Settings: manage updates and general preferences
	Touch Lock: disables the touchscreen
	Find my phone: makes your phone ring if the phone is connected to your watch (Bluetooth)
	Power menu: to shut down, restart or access your settings

Note: The information in this section is subject to change following updates. For assistance, please contact our Customer Care at www.tagheuer.com/contact or directly using the form on your TAG Heuer Connected phone app settings.

5. APPLICATIONS

GOLF

Enhance your golfing experience with the TAG Heuer Golf app. Enjoy detailed 2D and 3D mapping of over 40,000 courses worldwide, efficient score tracking, and in-depth performance statistics.

Automatically track your shots and distances, while the club recommendation feature analyzes your game to suggest the perfect club for every shot.

Precision, insights, and performance — all on your wrist.

SPORTS

Record your workouts directly on your watch and track key metrics such as distance, speed, calories burned, heart rate, routes, and more—customized for each activity.

To discover sports features, open the application menu and select Sports.

WELLNESS

Set daily goals to stay active and healthy, view real-time statistics like calories burned and progress updates, and monitor your heart rate anytime.

To discover wellness features, open the application menu and select Wellness. Widgets are also available to give you easy access to information that matters to you.

WATCH FACES

Your Connected Watch comes with various watch faces, offering numerous customization options.

To change your watch face, you can:

- Touch and hold the watch screen to display the watch faces gallery and start the customization
- Use the TAG Heuer Connected phone app

Many watch faces include digital complications, providing essential information at a glance.

TAG HEUER CONNECTED ON PHONE

Download the TAG Heuer Connected app from the app store of your phone by searching for "TAG Heuer Connected" or by clicking on the badges below.

Once your watch is paired with the app, you can enjoy an enhanced experience, giving you full control over all its features:

- Browse your curated collection of watch faces and customize your designs
- Follow your wellness data
- Analyze sports sessions with detailed metrics
- Edit, delete, and share your sports sessions

Download on the App Store

GET IT ON Google Play

TAG HEUER GOLF ON PHONE

To use the Golf app on your watch, you need to download the TAG Heuer Golf app on your phone by clicking on the badges below or by searching for "TAG Heuer Golf" in the app stores.

Visit our online user guide to learn more about TAG Heuer Golf: http://tag.hr/user-guide-golf !

Download on the App Store

GET IT ON Google Play

6. GETTING AN OPTIMAL EXPERIENCE

A Connected watch that is not up-to-date may lead to a poor experience, including excessive battery consumption, slow performance, or screen freezes.

1 THE WATCH IS PAIRED & CONNECTED

On the TAG Heuer Connected app, the icon at the top right indicates the connection status.

2 SIGN IN ON THE TAG HEUER CONNECTED PHONE APP

On your phone, ensure that you are signed into an account in the TAG Heuer Connected app to ensure that your data are synchronized and saved. TAG Heuer Connected app > Settings > Account.

3 AUTOMATIC UPDATES

Automatic updates are done when the watch is placed on charger and connected to a Wi-Fi network:

1. Connect your watch to Wi-Fi
   On your watch: Settings > Wi-Fi > Select your network
2. Place your watch on its charger so it can automatically download updates.

Manual updates can be done on the watch: Bottom pusher > Settings > General > Updates

7. SUPPORT

Our Customer Care is available for information, feedback, purchases, and assistance with software issues (like connectivity or battery consumption), as well as hardware or accessory issues (including physical damage, malfunctioning pushers, or screen cracks).

CONTACT US FROM YOUR TAG HEUER PHONE APP

Contact us directly from the Settings of your TAG Heuer Connected app (or TAG Heuer Golf app for golf-related inquiries) on your phone. Information such as your email address and app versions will be automatically populated when you reach out to Customer Care, making it easier for us to help you.

IMPORTANT: Please provide the Physical Serial Number and Model Reference when contacting us.

PHYSICAL SERIAL NUMBER

Can be found at the center bottom of the watch, or on the settings of the TAG Heuer Connected app or on the Settings of the watch.

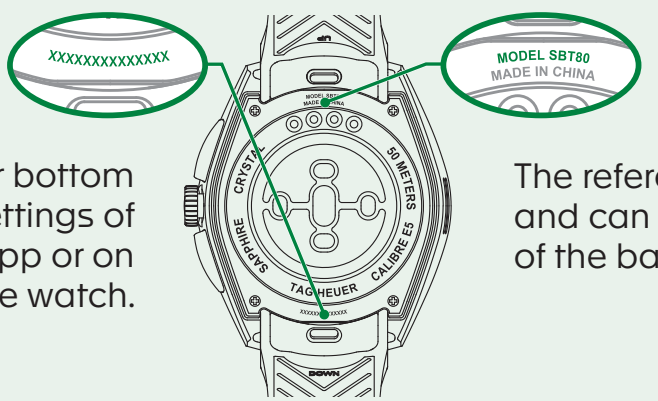

MODEL REFERENCE

The reference indicates the model and can be found at the center top of the back of the watch.

1. CHARGE ET MISE EN MARCHE DE VOTRE MONTRE

Ce guide de prise en main rapide est conçu pour vous familiariser avec votre montre. Pour toute aide complémentaire, veuillez contacter notre Service Client ou consulter notre site Internet.

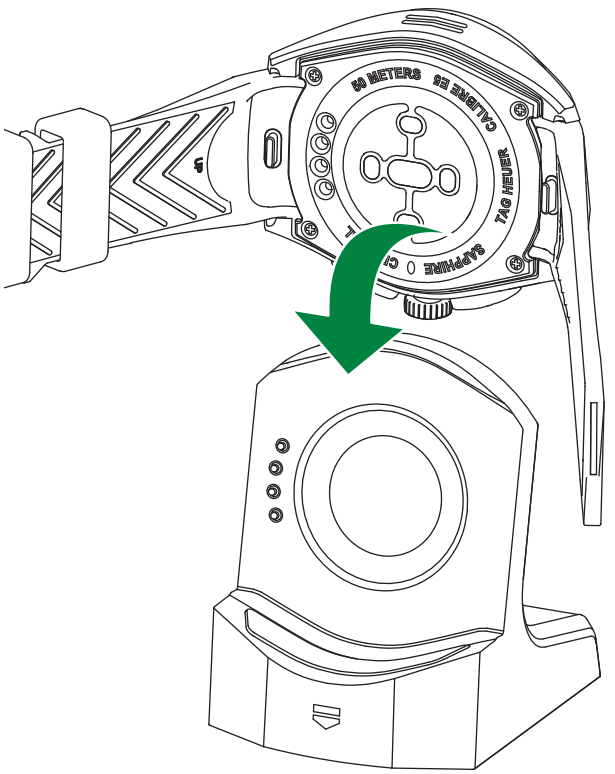

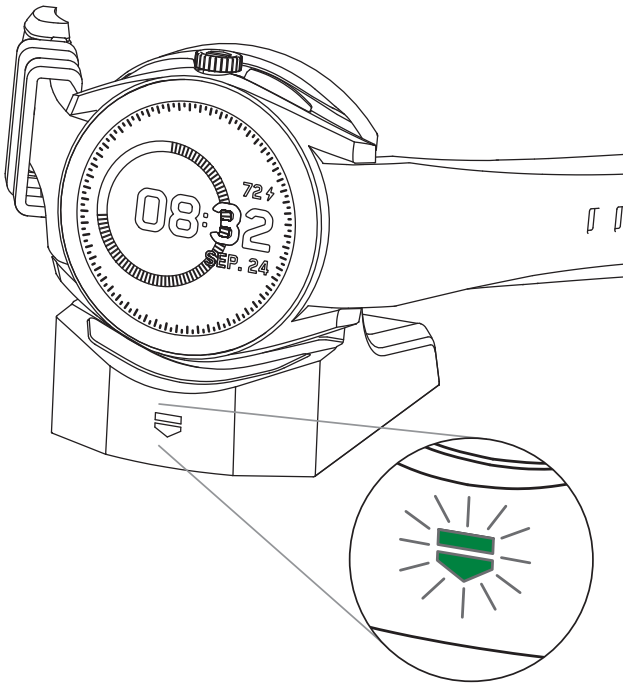

Connectez le câble USB à la station de charge et branchez le chargeur à une prise murale, en évitant les sources d'alimentation de faible puissance. Placez ensuite la montre sur la station de charge pour commencer la charge. Le logo s'allume lorsque la montre est en charge.

Veuillez noter qu'en cas de batterie entièrement déchargée, le logo est susceptible de s'allumer au bout de quelques minutes seulement.

ATTENTION

Avant de charger votre montre, veuillez vous assurer que celle-ci est parfaitement sèche, en particulier au niveau des broches.

Séchez-la soigneusement à l'aide d'un chiffon non abrasif et non pelucheux. Vérifiez qu'elle ne présente pas de traces de sel marin, de transpiration, de poussières ou d'autres résidus.

MISE EN MARCHE DE VOTRE MONTRE

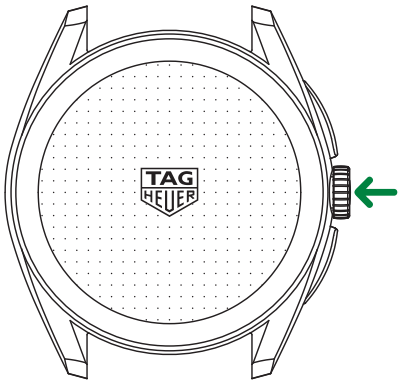

Appuyez quelques secondes sur le bouton de la couronne pour mettre votre montre en marche.

ARRÊT OU REDÉMARRAGE DE VOTRE MONTRE

Appuyez sur le poussoir inférieur et touchez l'icône de mise en marche ⏻ pour arrêter ou redémarrer votre montre.

Vous pouvez également maintenir la couronne enfoncée pendant 10 secondes pour redémarrer votre montre.

APPAIRAGE DE VOTRE MONTRE

- Assurez-vous que votre montre est mise en marche.
- Suivez les instructions à l'écran pour appairer votre montre avec votre smartphone.
- Pour accéder aux instructions détaillées, veuillez cliquer sur le lien suivant : http://tag.hr/connected-start pour consulter le manuel d'utilisation en ligne.

En cas d'échec du processus d'appairage :

- Redémarrez votre montre
- Sur votre téléphone, ouvrez les paramètres Bluetooth et supprimez l'appareil que vous avez essayé d'appairer
- Assurez-vous que vous utilisez l'application de téléphone appropriée pour votre montre : l'application TAG Heuer Connected
- Vérifiez la compatibilité de votre téléphone : cliquez sur les badges ci-dessous ou visitez la page de l'application TAG Heuer Connected dans l'App Store ou dans Google Play.
- Recommencez le processus d'appairage

Download on the App Store

GET IT ON Google Play

Pour toute assistance, veuillez contacter notre Service Client sur www.tagheuer.com/contact ou via le formulaire disponible dans les paramètres de l'application TAG Heuer Connected sur votre téléphone.

2. GESTION DES NOTIFICATIONS

La montre reflète les notifications de votre téléphone. Lorsque votre téléphone reçoit des notifications, celles-ci sont affichées sur votre montre si vous avez autorisé leur affichage.

Les notifications sont activées par défaut et sont affichées dans l'ordre chronologique.

POUR GÉRER LES NOTIFICATIONS SUR VOTRE MONTRE :

- Balayez l'écran vers le haut pour accéder à vos notifications.
- Balayez l'écran vers le haut et vers le bas pour parcourir toutes les notifications.
- Touchez une notification pour afficher plus de détails.
- Balayez une notification vers la droite pour la fermer.

Les notifications sont gérées dans les paramètres de votre téléphone et dans l'application TAG Heuer Connected :

PARAMÈTRES DU TÉLÉPHONE

Allez dans les paramètres de votre téléphone et vérifiez que les notifications sont activées pour les applications souhaitées.

Pour iOS, veuillez vous assurer que **Lock Screen** et **Notification Centre** sont activés, et que l'option **When Unlocked** ou **Always** est définie pour **Show Previews**.

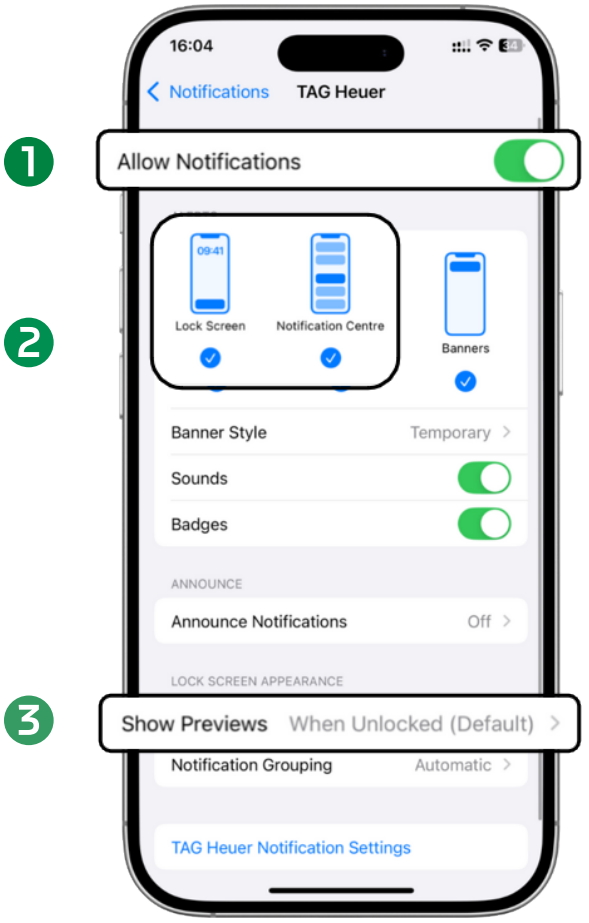

APPLICATION TAG HEUER CONNECTED

Dans l'application TAG Heuer Connected sur votre téléphone, ouvrez **Paramètres** > **Réglages montre** > **Notifications** pour gérer vos notifications et les activer/désactiver sur votre montre.

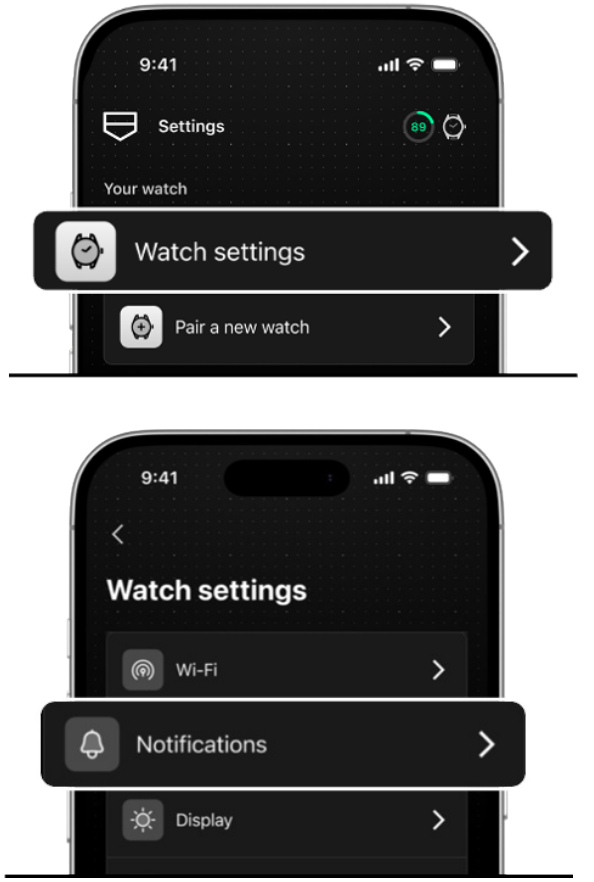

3. CHANGEMENT DE BRACELET

MISE À LA TAILLE

Nous vous invitons à confier votre montre à un Centre de Service TAG Heuer ou à la boutique TAG Heuer la plus proche pour procéder à la mise à la taille de votre bracelet acier.

MESURE DE LA FRÉQUENCE CARDIAQUE

Pour une performance optimale du capteur de la fréquence cardiaque, votre montre et son bracelet doivent être parfaitement ajustés à votre poignet, sans reposer sur l'os de votre poignet. Si vous désirez mesurer votre fréquence cardiaque pendant vos activités physiques, un bracelet acier n'est pas idéal car il est difficile de l'ajuster parfaitement afin de garantir la précision des mesures. Pour un suivi optimal de la fréquence cardiaque, nous recommandons un bracelet TAG Heuer en tissu stretch.

BRACELETS CUIR, CAOUTCHOUC ET VELCRO®

Mise en place du bracelet

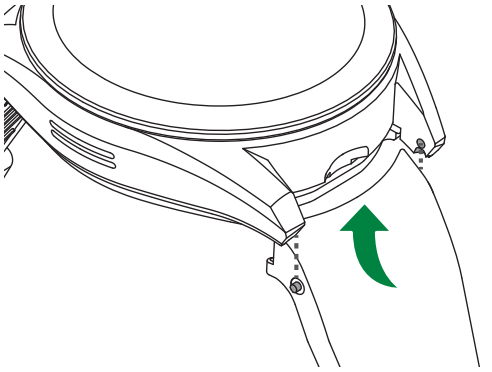

Identifiez les barres et les guides puis placez le bracelet sous la montre.

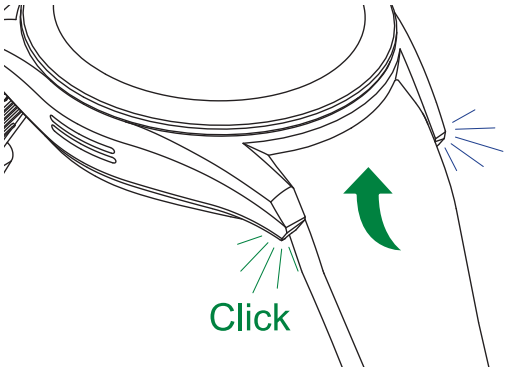

Clipsez le bracelet.

Retrait du bracelet

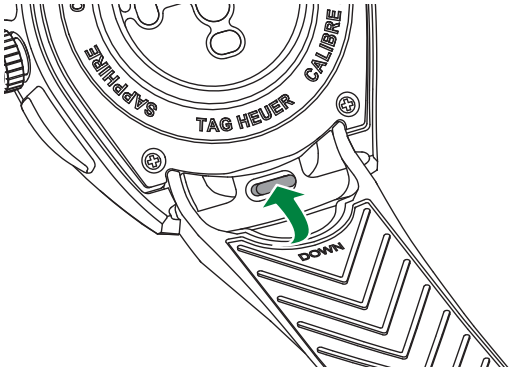

Appuyez sur le bouton central pour retirer le bracelet.

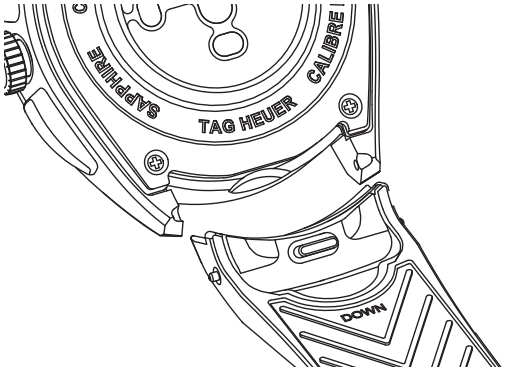

Mise en place et retrait de la boucle

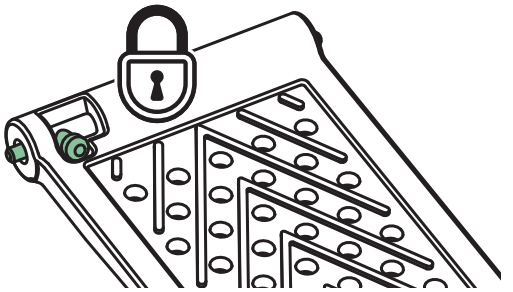

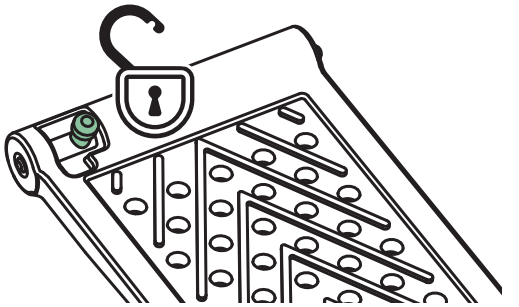

Détachez le bracelet de la boucle.

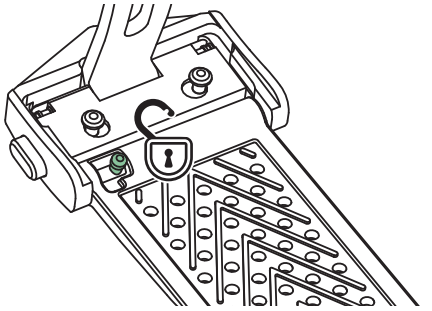

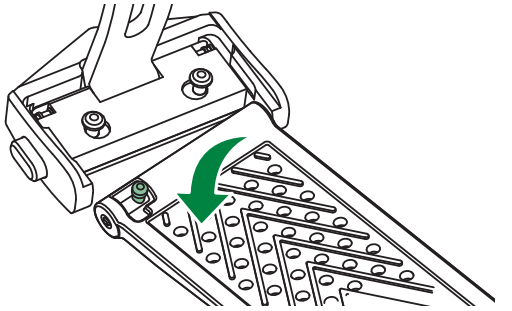

Attachez le bracelet à la boucle.

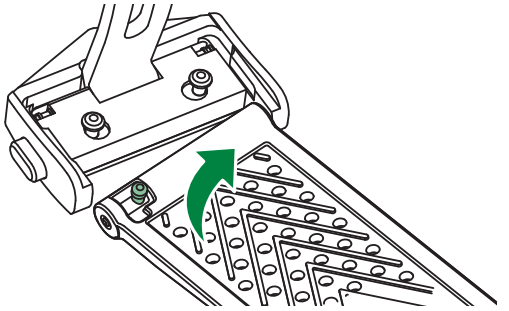

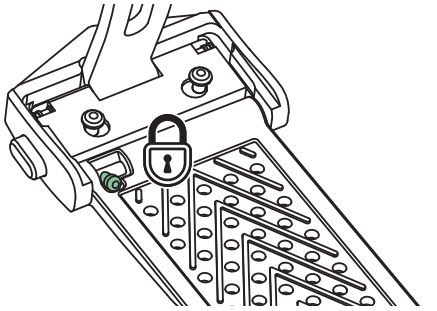

4. NAVIGATION DANS LA MONTRE

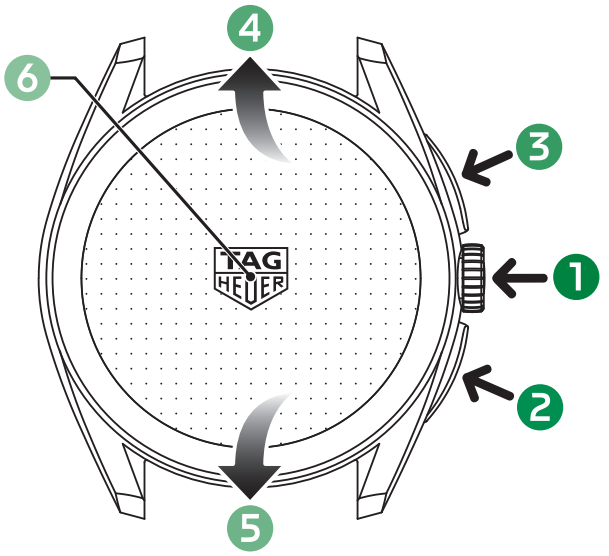

POUR NAVIGUER DANS VOTRE MONTRE :

1 **COURONNE**
Appui bref pour revenir au cadran de la montre.
Appui long pour modifier le cadran de la montre.

2 **POUSSOIR INFÉRIEUR**
Appui bref pour accéder au CONTROL CENTER (CENTRE DE CONTRÔLE) (niveau de la batterie, statut de connectivité et réglages rapides).
Permet de revenir à l'écran précédant lors de la navigation.
Appui long pour activer l'assistant vocal de votre téléphone.

3 **POUSSOIR SUPÉRIEUR**
Appui court pour ouvrir le menu des applications.
Permet de sélectionner une option lors de la navigation.
Appui long pour définir un raccourci.

4 **BALAYAGE VERS LE HAUT**
Balayage vers le haut ou **rotation de la couronne vers le haut** pour afficher les notifications.

5 **BALAYAGE VERS LE BAS**
Balayage vers le bas ou **rotation de la couronne vers le bas** pour accéder aux widgets.

6 **GALERIE DES CADRANS**
Appui long sur le cadran de la montre pour accéder à la galerie des cadrans et personnaliser votre montre.

Remarque : les informations de cette section sont susceptibles d'évoluer en cas de mises à jour. Pour toute assistance, veuillez contacter notre Service Client sur www.tagheuer.com/contact ou via le formulaire disponible dans les paramètres de l'application TAG Heuer Connected sur votre téléphone.

RÉGLAGES RAPIDES > CONTROL CENTER

	Connectivity status (Statut de connectivité) (Bluetooth et Wi-Fi)
	Mode économie d'énergie : maximise la durée de la batterie
	Mode Avion : désactive les fonctionnalités Bluetooth et Wi-Fi
	Mode Sommeil : désactive l'écran et les notifications, active la fonction de suivi du sommeil
	Ne pas déranger : désactive le vibreur et le son
	Mode Cinéma : empêche l'écran de votre montre de s'allumer lorsque vous levez le poignet afin d'éviter toute lumière indésirable, désactive le son et le vibreur
	Mode Silencieux : place la montre en silencieux
	Paramètres : gère les mises à jour et les préférences générales
	Verrouillage tactile : désactive l'écran tactile
	Trouver mon téléphone : fait sonner votre téléphone s'il est connecté à votre montre (Bluetooth)
	Menu arrêt / mise en marche : permet d'éteindre et de redémarrer votre montre, ou d'accéder à vos paramètres

Remarque : les informations de cette section sont susceptibles d'évoluer en cas de mises à jour. Pour toute assistance, veuillez contacter notre Service Client sur www.tagheuer.com/contact ou via le formulaire disponible dans les paramètres de l'application TAG Heuer Connected sur votre téléphone.

5. APPLICATIONS

GOLF

Bénéficiez d'une expérience golfique améliorée grâce à l'application TAG Heuer Golf. Profitez des cartes 2D et 3D détaillées de plus de 40 000 parcours dans le monde entier, du suivi de votre score et de statistiques de performance approfondies.

Les coups et les distances sont automatiquement enregistrés tandis que la fonctionnalité de recommandation de club analyse votre jeu afin de vous suggérer le club idéal pour chaque coup.

Précision, analyse et performance – le tout à votre poignet.

SPORTS

Enregistrez vos entraînements directement dans votre montre et suivez des données clés telles que la distance, la vitesse, les calories brûlées, la fréquence cardiaque, les itinéraires et bien plus encore – avec des paramètres personnalisés pour chaque activité.

Pour découvrir toutes les fonctionnalités, ouvrez le menu des applications et sélectionnez Sports.

WELLNESS

Définissez vos objectifs quotidiens pour rester en forme et en bonne santé, consultez en temps réel vos statistiques telles que les calories brûlées et les mises à jour de vos progrès, et suivez à tout moment votre fréquence cardiaque.

Pour découvrir toutes les fonctionnalités, ouvrez le menu des applications et sélectionnez Wellness. Il existe également des widgets qui vous permettent d'accéder facilement aux informations de votre choix.

CADRANS

Votre montre connectée est fournie avec divers cadrans pour vous offrir de nombreuses options de personnalisation.

Pour changer le cadran de votre montre, vous pouvez :

- faire un appui long sur le cadran pour afficher la galerie de cadrans et commencer la personnalisation
- utiliser l'application TAG Heuer Connected sur votre téléphone

De nombreux cadrans comprennent des complications numériques afin de disposer des informations clés d'un simple coup d'œil.

TAG HEUER CONNECTED SUR VOTRE TÉLÉPHONE

Téléchargez l'application TAG Heuer Connected en recherchant « TAG Heuer Connected » dans la boutique d'applications de votre téléphone ou en cliquant sur les badges ci-dessous.

Une fois votre montre appairée à l'application, vous bénéficiez d'une expérience améliorée car vous pouvez contrôler toutes les fonctionnalités de votre montre :

- Naviguer dans votre collection personnelle de cadrans et personnaliser vos designs
- Suivre vos données Wellness
- Analyser vos entraînements de sport grâce à des mesures précises
- Modifier, supprimer et partager vos entraînements de sport

Download on the App Store

GET IT ON Google Play

TAG HEUER GOLF SUR VOTRE TÉLÉPHONE

Pour utiliser l'application Golf sur votre montre, vous devez télécharger l'application TAG Heuer Golf sur votre téléphone en cliquant sur les badges ci-dessous ou en recherchant « TAG Heuer Golf » dans la boutique d'applications.

Consultez notre manuel d'utilisation en ligne pour en savoir plus sur l'application TAG Heuer Golf : http://tag.hr/user-guide-golf

Download on the App Store

GET IT ON Google Play

6. UNE EXPÉRIENCE OPTIMALE

Une montre connectée qui n'est pas à jour risque d'offrir une expérience restreinte, avec notamment une consommation excessive de la batterie, des performances ralenties ou des écrans figés.

1 LA MONTRE EST APPAIRÉE ET CONNECTÉE

Dans l'application TAG Heuer Connected, l'icône dans le coin supérieur droit indique le statut de connexion.

2 CONNEXION À L'APPLICATION TAG HEUER CONNECTED SUR VOTRE TÉLÉPHONE

Sur votre téléphone, veillez à vous connecter à un compte dans l'application TAG Heuer Connected pour permettre la synchronisation et l'enregistrement de vos données. Application TAG Heuer Connected > Paramètres > Compte.

3 MISES À JOUR AUTOMATIQUES

Les mises à jour automatiques sont effecuées lorsque la montre est placée sur la station de charge et connectée à un réseau Wi-Fi :

1. Connectez votre montre au Wi-Fi
   Sur votre montre : Paramètres > Wi-Fi > Sélectionnez votre réseau
2. Placez votre montre sur sa station de charge pour qu'elle puisse automatiquement télécharger les mises à jour.

Il est possible de lancer manuellement des mises à jour de la montre : poussoir inférieur > Paramètres > Général > Mises à jour

7. SUPPORT

Notre Service Client se tient à votre disposition pour vous renseigner, recueillir vos avis ou effectuer des achats. Il peut également vous assister en cas de difficultés logicielles (concernant par ex. la connectivité ou l'autonomie de la batterie) ou en cas de problèmes liés au matériel ou aux accessoires (y compris les dommages physiques, les poussoirs défaillants ou les écrans fissuré).

CONTACTEZ-NOUS DEPUIS L'APPLICATION TAG HEUER SUR VOTRE TÉLÉPHONE

Contactez-nous directement depuis les paramètres de votre application TAG Heuer Connected (ou TAG Heuer Golf pour les requêtes concernant le golf) sur votre téléphone. Certaines informations comme votre adresse e-mail et la version de l'application seront automatiquement renseignées lorsque vous contacterez le Service Client, ce qui facilitera le processus d'assistance.

IMPORTANT : veuillez fournir le numéro de série physique et la référence du modèle lorsque vous nous contactez.

NUMÉRO DE SÉRIE PHYSIQUE

Il figure au dos de la montre, dans le bas, ou dans les paramètres de l'application TAG Heuer Connected ou de la montre.

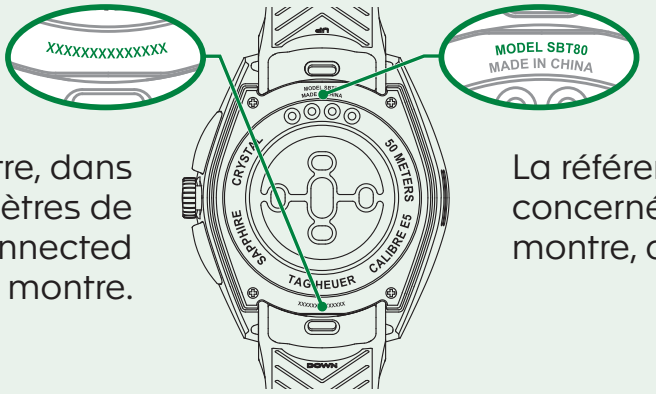

RÉFÉRENCE DU MODÈLE

La référence indique le modèle concerné, elle figure au dos de la montre, au centre.

1. AUFLADEN UND EINSCHALTEN DER UHR

Diese Kurzanleitung bietet Ihnen einen Überblick über Ihre Uhr. Für weitere Unterstützung wenden Sie sich bitte an unseren Kundendienst oder besuchen Sie unsere Website.

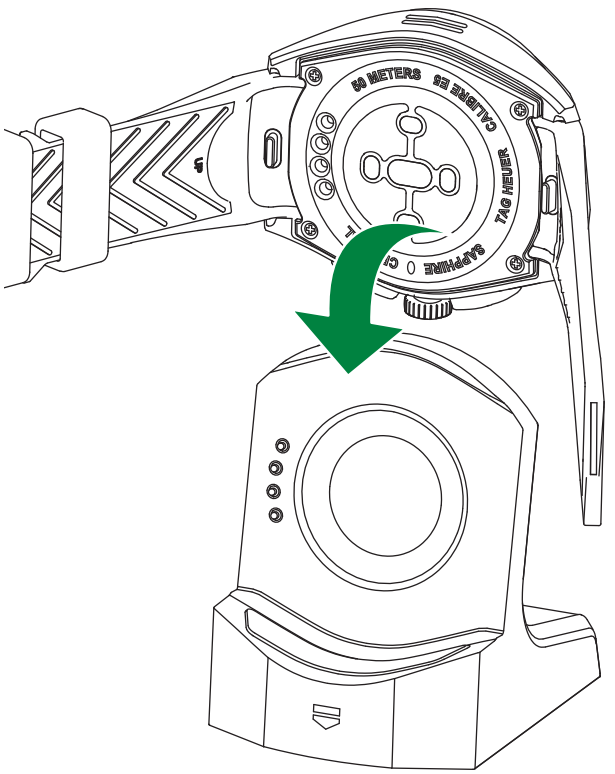

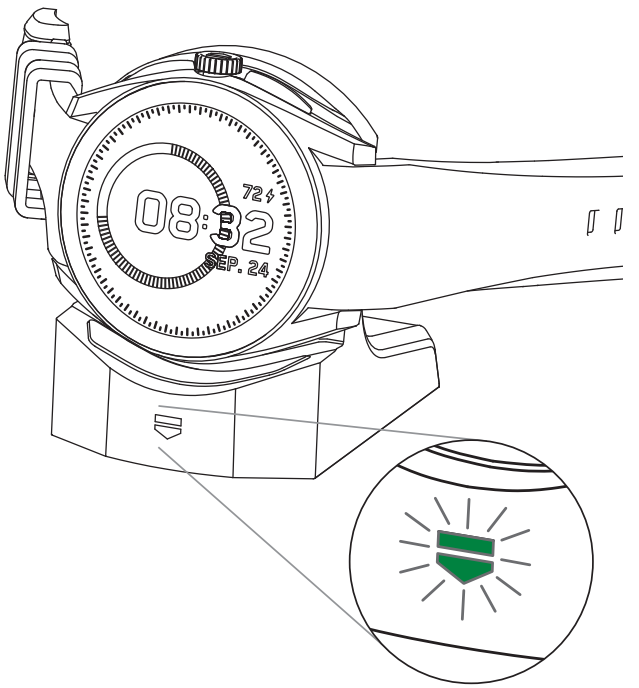

Schließen Sie das USB-Kabel an die Ladestation an und stecken Sie das Ladegerät in eine Steckdose. Vermeiden Sie andere Stromquellen mit geringer Leistung. Legen Sie dann die Uhr auf die Ladestation, um den Ladevorgang zu beginnen. Das Schild leuchtet, wenn die Uhr aufgeladen wird.

Bitte beachten Sie, dass es einige Minuten dauern kann, bis sich die Uhr einschaltet, wenn der Akku komplett entladen ist.

ACHTUNG

Bevor Sie Ihre Uhr aufladen, vergewissern Sie sich bitte, dass sie vollständig trocken ist, insbesondere im Bereich der Stifte.

Trocknen Sie sie gründlich mit einem nicht scheuernden, fusselfreien Tuch ab. Stellen Sie sicher, dass Meersalz, Schweiß, Staub oder Rückstände entfernt wurden.

EINSCHALTEN DER UHR

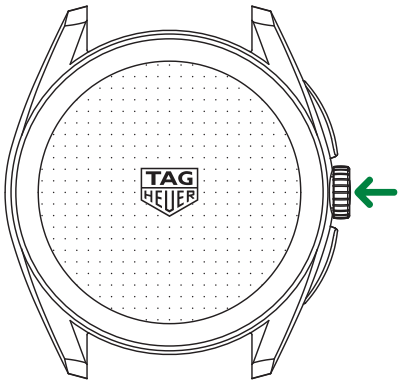

Drücken Sie einige Sekunden lang auf den Kronendrücker, um die Uhr einzuschalten.

AUSSCHALTEN ODER NEU-STARTEN DER UHR

Betätigen Sie den unteren Drücker und tippen Sie auf das Ein/Aus-Symbol ⏻, um die Uhr auszuschalten oder neu zu starten.

Alternativ können Sie auch die Krone 10 Sekunden lang gedrückt halten, um Ihre Uhr neu zu starten.

KOPPELN DER UHR

- Stellen Sie sicher, dass die Uhr eingeschaltet ist.
- Befolgen Sie die Anweisungen auf dem Display, um Ihre Uhr mit Ihrem Smartphone zu verbinden.
- Für die Schritt-für-Schritt-Anleitung klicken Sie bitte auf diesen Link:
  http://tag.hr/connected-start zum Online-Benutzerhandbuch.

Falls der Verbindungsvorgang fehlschlägt:

- Starten Sie Ihre Uhr neu.
- Gehen Sie auf Ihrem Smartphone zu den Bluetooth-Einstellungen und löschen Sie das Gerät, mit dem Sie die Kopplung versucht haben.
- Überprüfen Sie, ob Sie die richtige App für Ihre Uhr verwenden: TAG Heuer Connected-App
- Überprüfen Sie die Kompatibilität Ihres Smartphones, indem Sie auf die untenstehenden Badges klicken oder im App Store oder bei Google Play die Seite der TAG Heuer Connected-App besuchen.
- Wiederholen Sie den Vorgang.

Download on the App Store

GET IT ON Google Play

ℹ Für Unterstützung wenden Sie sich bitte unter www.tagheuer.com/contact oder direkt über das Formular in den Einstellungen Ihrer TAG Heuer Connected-App an unseren Kundendienst.

2. VERWALTEN VON BENACHRICHTIGUNGEN

Die Uhr spiegelt die Benachrichtigungen von Ihrem Smartphone. Wenn Benachrichtigungen auf Ihrem Smartphone erscheinen, werden sie auf Ihrer Uhr angezeigt, wenn Sie die entsprechenden Berechtigungen aktiviert haben.

Benachrichtigungen sind standardmäßig aktiviert und werden in chronologischer Reihenfolge angezeigt.

SO VERWALTEN SIE BENACHRICHTIGUNGEN AUF IHRER UHR:

- Wischen Sie nach oben, um Ihre Benachrichtigungen aufzurufen.
- Wischen Sie nach oben und unten, um sie in der Benachrichtigungsleiste durchzublättern.
- Tippen Sie auf eine Benachrichtigung, um weitere Einzelheiten anzuzeigen.
- Wischen Sie auf einer Benachrichtigung nach rechts, um sie zu schließen.

Benachrichtigungen werden über die Einstellungen Ihres Smartphones und die TAG Heuer Connected-App verwaltet:

TELEFONEINSTELLUNGEN

Gehen Sie zu den Einstellungen Ihres Smartphones und vergewissern Sie sich, dass Benachrichtigungen für die gewünschten Apps zugelassen sind.

Bei iOS stellen Sie bitte sicher, dass **Lock Screen** und **Notification Centre** aktiviert sowie **Show Previews** auf **When Unlocked** oder **Always** eingestellt sind.

TAG HEUER CONNECTED-APP

Öffnen Sie in der TAG Heuer Connected-App **Einstellungen** > **Uhreinstellungen** > **Benachrichtigungen**, um Ihre Benachrichtigungen zu verwalten und sie auf Ihrer Uhr zu aktivieren oder zu deaktivieren.

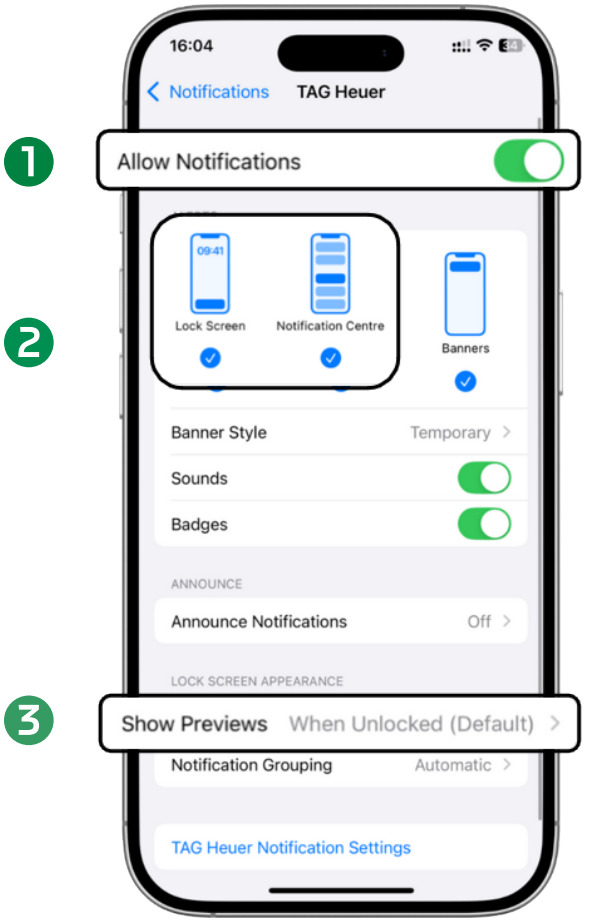

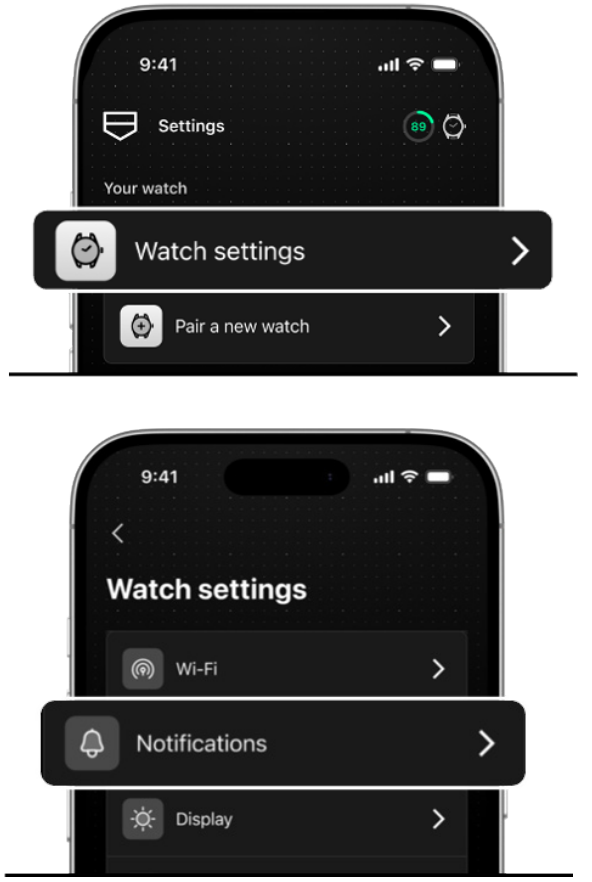

3. AUSWECHSELN DES ARMBANDS

LÄNGENANPASSUNG

Bringen Sie Ihre Uhr in ein TAG Heuer Kundenservicezentrum oder zum nächsten TAG Heuer Einzelhändler, um die Länge Ihres Stahlarmbandes anpassen zu lassen.

PULSMESSUNG

Für eine optimale Funktion des Pulsmesssensors müssen die Uhr und das Armband eng am Handgelenk anliegen, ohne dabei über den Handgelenkknochen zu verlaufen. Wenn Sie Ihren Puls bei sportlichen Aktivitäten messen möchten, ist ein Stahlarmband möglicherweise nicht die beste Wahl, da es schwierig sein kann, es fest anzulegen, um genaue Messwerte zu erhalten. Für eine optimale Pulsmessung empfehlen wir das Tragen eines TAG Heuer Klettbands.

LEDER-, KAUTSCHUK- UND KLETTBÄNDER

Befestigen des Armbands

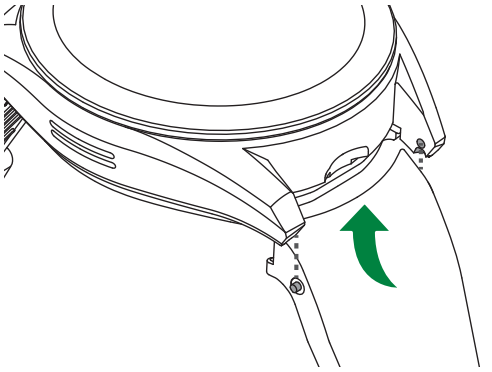

Legen Sie das Armband an den Stegen und Führungen unter die Uhr.

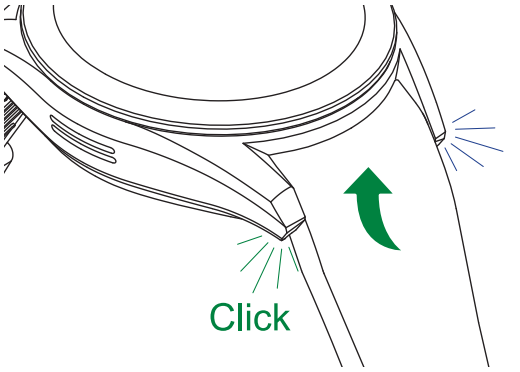

Klipsen Sie das Armband ein.

Abnehmen des Armbands

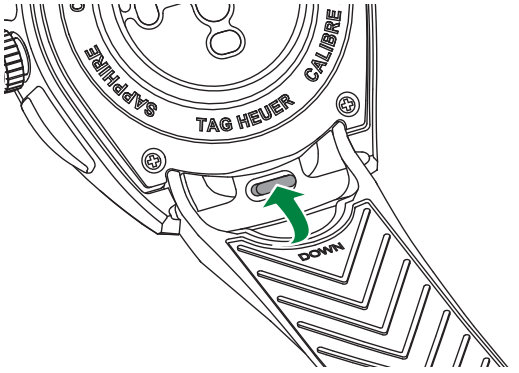

Drücken Sie den Druckknopf in der Mitte, um das Armband zu lösen.

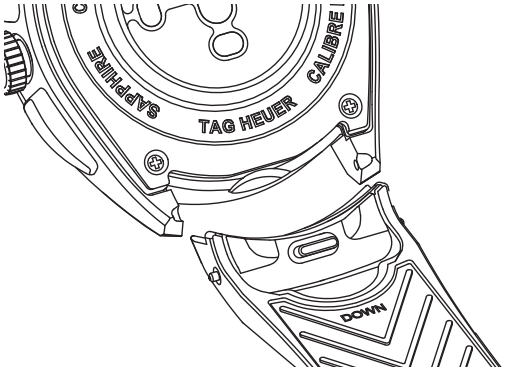

Anbringen und Entfernen der Schließe

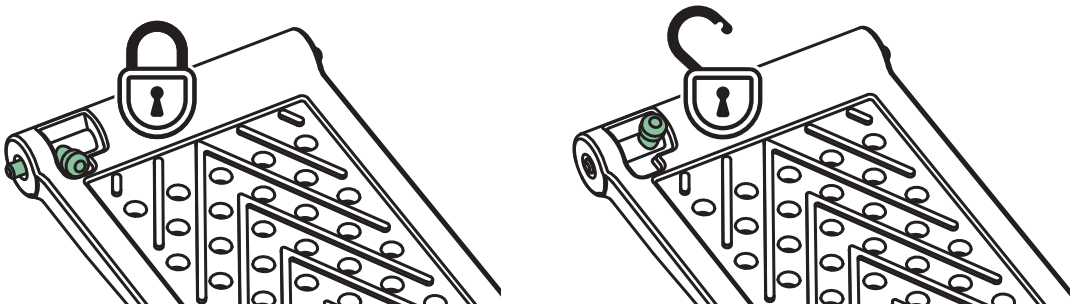

Lösen des Armbands von der Schließe.

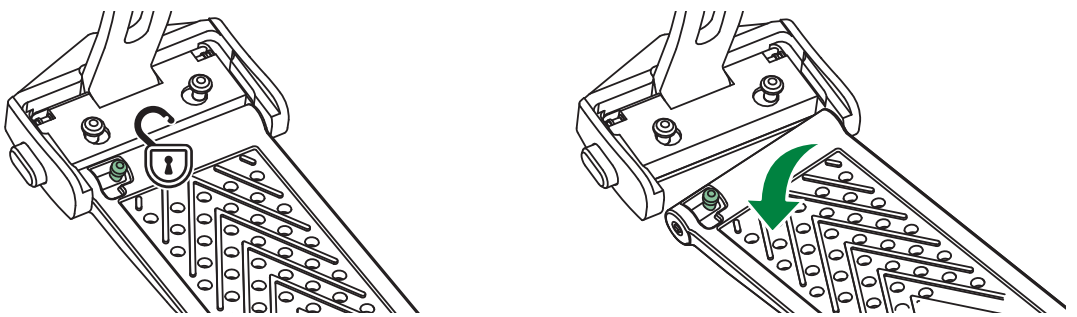

Befestigen der Schließe am Armband.

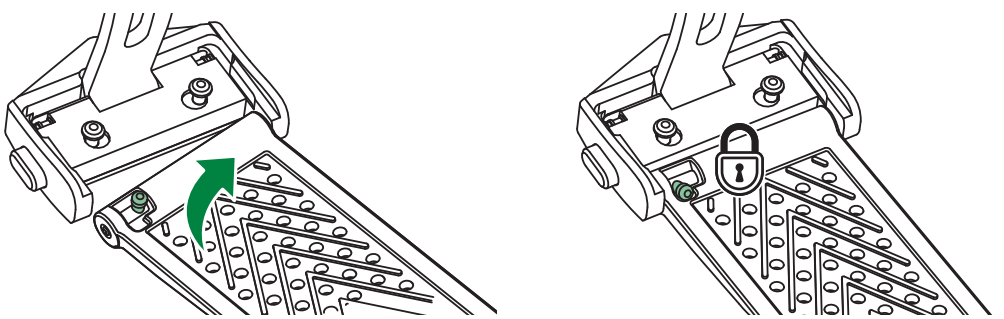

4. BEDIENUNG DER UHR

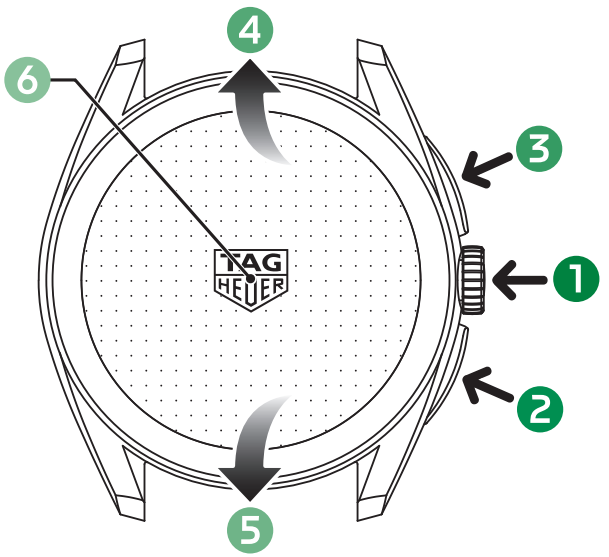

ZUM NAVIGIEREN AUF DER UHR:

1. **KRONE**
   Drücken, um zum Zifferblatt zurückzukehren.
   Lange drücken, um das Zifferblatt zu ändern.

2. **UNTERER DRÜCKER**
   Drücken, um das CONTROL CENTER (KONTROLLZENTRUM) aufzurufen (Ladezustand, Verbindungsstatus und Schnelleinstellungen).
   Zurück zum vorherigen Bildschirm während der Navigation.
   Lange drücken, um den Sprachassistenten Ihres Smartphones zu aktivieren.

3. **OBERER DRÜCKER**
   Drücken, um das Menü der App zu öffnen.
   Auswählen einer Option während der Navigation.
   Lange drücken, um einen Kurzbefehl festzulegen.

4. **NACH OBEN WISCHEN**
   Nach oben wischen oder **die Krone nach oben drehen**, um Benachrichtigungen anzuzeigen.

5. **NACH UNTEN WISCHEN**
   Nach unten wischen oder **die Krone nach unten drehen**, um Widgets aufzurufen.

6. **GALERIE FÜR ZIFFERBLÄTTER**
   Lange auf das Zifferblatt **drücken**, um die Galerie für Zifferblätter zu öffnen und Ihre Uhr individuell anzupassen.

Hinweis: Die Informationen in diesem Abschnitt können sich nach Updates ändern. Für Unterstützung wenden Sie sich bitte unter www.tagheuer.com/contact oder direkt über das Formular in den Einstellungen Ihrer TAG Heuer Connected-App an unseren Kundendienst.

SCHNELLEINSTELLUNGEN > CONTROL CENTER

	Connectivity status (Verbindungsstatus) (Bluetooth und WLAN)
	Energiesparmodus: Aktivieren Sie diesen Modus für eine längere Akkulaufzeit
	Flugmodus: schaltet Bluetooth und WLAN-Funktionen aus
	Schlafenszeitmodus: schaltet das Display und Benachrichtigungen aus und aktiviert die Schlaf-Tracking-Funktion
	Nicht stören: schaltet Vibrationen und Töne aus
	Theatermodus: verhindert, dass sich das Display der Uhr beim Heben des Handgelenks einschaltet, wodurch unerwünschtes Licht vermieden wird, und deaktiviert Ton und Vibrationen
	Lautlosmodus: schaltet die Uhr lautlos
	Einstellungen: Verwalten von Updates und allgemeinen Einstellungen
	Berührungssperre: deaktiviert den Touchscreen
	Mein Telefon finden: lässt Ihr Telefon klingeln, wenn es mit Ihrer Uhr verbunden ist (Bluetooth)
	Energie-Menü: Ausschalten, Neustarten oder Aufrufen Ihrer Einstellungen

Hinweis: Die Informationen in diesem Abschnitt können sich nach Updates ändern. Für Unterstützung wenden Sie sich bitte unter www.tagheuer.com/contact oder direkt über das Formular in den Einstellungen Ihrer TAG Heuer Connected-App an unseren Kundendienst.

5. ANWENDUNGEN

GOLF

Vertiefen Sie Ihr Golferlebnis mit der TAG Heuer Golf-App: detaillierte 2D- und 3D-Karten von über 40.000 Golfplätzen weltweit, effiziente Punkteverfolgung und detaillierte Leistungsstatistiken.

Verfolgen Sie automatisch Ihre Schläge und Entfernungen, während die Schlägerempfehlungsfunktion Ihr Spiel analysiert und Ihnen für jeden Schlag den perfekten Schläger empfiehlt.

Präzision, Einblicke und Leistung – alles an Ihrem Handgelenk.

SPORT

Erfassen Sie Ihre Trainingseinheiten direkt auf Ihrer Uhr und verfolgen Sie wichtige Kennzahlen wie Distanz, Geschwindigkeit, Kalorienverbrauch, Herzfrequenz, Routen und mehr – maßgeschneidert für jede Sportart.

Um Sportfunktionen zu nutzen, öffnen Sie das Anwendungsmenü und wählen Sie Sport.

WELLNESS

Setzen Sie sich tägliche Ziele, um aktiv und gesund zu bleiben, sehen Sie sich Echtzeitstatistiken wie Kalorienverbrauch und Fortschrittsberichte an und überwachen Sie jederzeit Ihren Puls.

Um Wellness-Funktionen zu nutzen, öffnen Sie das Anwendungsmenü und wählen Sie Wellness. Es sind auch Widgets verfügbar für einen einfachen Zugriff auf für Sie wichtige Informationen.

ZIFFERBLÄTTER

Ihre Smartwatch verfügt über verschiedene Zifferblätter und bietet so zahlreiche Anpassungsmöglichkeiten.

Um das Zifferblatt zu ändern, stehen Ihnen zwei Möglichkeiten zur Verfügung:

- Halten Sie das Display der Uhr lange gedrückt, um die Zifferblattkollektion aufzurufen und mit der Anpassung zu beginnen
- Mit der TAG Heuer Connected-App

Viele Zifferblätter verfügen über digitale Komplikationen, die wichtige Informationen auf einen Blick liefern.

TAG HEUER CONNECTED AUF DEM SMARTPHONE

Laden Sie die TAG Heuer Connected-App aus dem App Store Ihres Smartphones herunter, indem Sie nach „TAG Heuer Connected" suchen oder auf die untenstehenden Symbole klicken.

Sobald Ihre Uhr mit der App gekoppelt ist, profitieren Sie von einem verbesserten Erlebnis und haben die volle Kontrolle über alle Funktionen:

- Durchsuchen Sie Ihre eigene Zifferblattkollektion und passen Sie Ihre Designs an
- Verfolgen Sie Ihre Wellness-Daten
- Analysieren Sie Sporttrainings mit detaillierten Messwerten
- Bearbeiten, löschen und teilen Sie Ihre Sportsessions

Download on the App Store

GET IT ON Google Play

TAG HEUER GOLF AUF DEM SMARTPHONE

Um die Golf-App auf Ihrer Uhr nutzen zu können, müssen Sie die TAG Heuer Golf-App auf Ihr Smartphone herunterladen, indem Sie auf die untenstehenden Badges klicken oder in den App-Stores nach „TAG Heuer Golf" suchen.

Weitere Informationen zu TAG Heuer Golf-App finden Sie in unserem Online-Benutzerhandbuch: http://tag.hr/user-guide-golf !

Download on the App Store

GET IT ON Google Play

6. EIN OPTIMALES ERLEBNIS

Eine Smartwatch, die nicht auf dem neuesten Stand ist, kann zu einer schlechten Benutzererfahrung führen, wie übermäßigem Akkuverbrauch, langsamer Leistung oder Einfrieren des Displays.

1 DIE UHR IST GEKOPPELT UND VERBUNDEN

In der TAG Heuer Connected-App zeigt das Symbol oben rechts den Verbindungsstatus an.

2 ANMELDEN IN DER TAG HEUER CONNECTED-APP

Stellen Sie sicher, dass Sie in der TAG Heuer Connected-App auf Ihrem Smartphone bei einem Konto angemeldet sind, damit Ihre Daten synchronisiert und gespeichert werden. TAG Heuer Connected-App > Einstellungen > Konto.

3 AUTOMATISCHE UPDATES

Automatische Updates werden ausgeführt, wenn die Uhr auf dem Ladegerät liegt und mit einem WLAN-Netzwerk verbunden ist:

1. Verbinden Sie Ihre Uhr mit dem WLAN
   Auf Ihrer Uhr: Einstellungen > WLAN > Wählen Sie Ihr Netzwerk aus
2. Legen Sie Ihre Uhr auf das Ladegerät, damit Updates automatisch heruntergeladen werden können.

Es können manuelle Updates auf der Uhr ausgeführt werden: Unterer Drücker > Einstellungen > Allgemein > Updates

7. SUPPORT

Unser Kundendienst steht Ihnen für Auskünfte, Feedback, Käufe und Hilfe bei Softwareproblemen (wie Verbindungsproblemen oder Akkuverbrauch) sowie bei Problemen mit der Uhr oder Zubehörteilen (einschließlich physischer Schäden, defekter Drücker oder Risse im Display) zur Verfügung.

KONTAKTIEREN SIE UNS ÜBER IHRE TAG HEUER-APP

Kontaktieren Sie uns direkt auf Ihrem Smartphone über die Einstellungen in Ihrer TAG Heuer Connected-App (oder TAG Heuer Golf-App für Anfragen in Bezug auf Golf). Informationen wie Ihre E-Mail-Adresse und App-Versionen werden automatisch ausgefüllt, wenn Sie sich an den Kundendienst wenden, damit wir Ihnen leichter helfen können.

WICHTIG: Bitte geben Sie bei der Kontaktaufnahme die physische Seriennummer und die Modellreferenz an.

PHYSISCHE SERIENNUMMER

Sie finden diese unten in der Mitte auf der Uhr, in den Einstellungen der TAG Heuer Connected-App oder in den Einstellungen der Uhr.

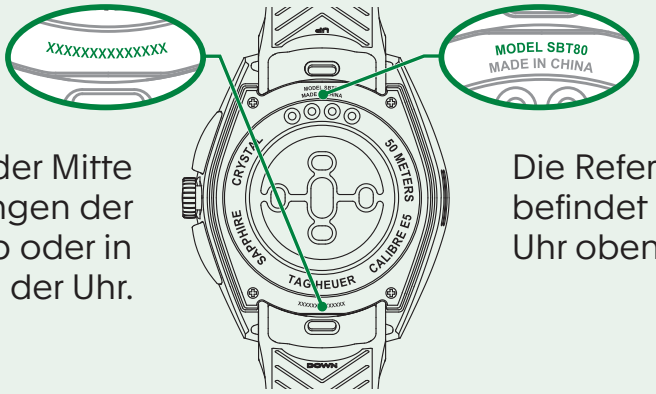

MODELL-REFERENZ

Die Referenz gibt das Modell an und befindet sich auf der Rückseite der Uhr oben in der Mitte.

1. CARICA E ACCENSIONE DELL'OROLOGIO

Questa guida rapida ti aiuterà a scoprire il tuo orologio. Per ulteriore assistenza, contatta il Servizio Clienti o visita il nostro sito web.

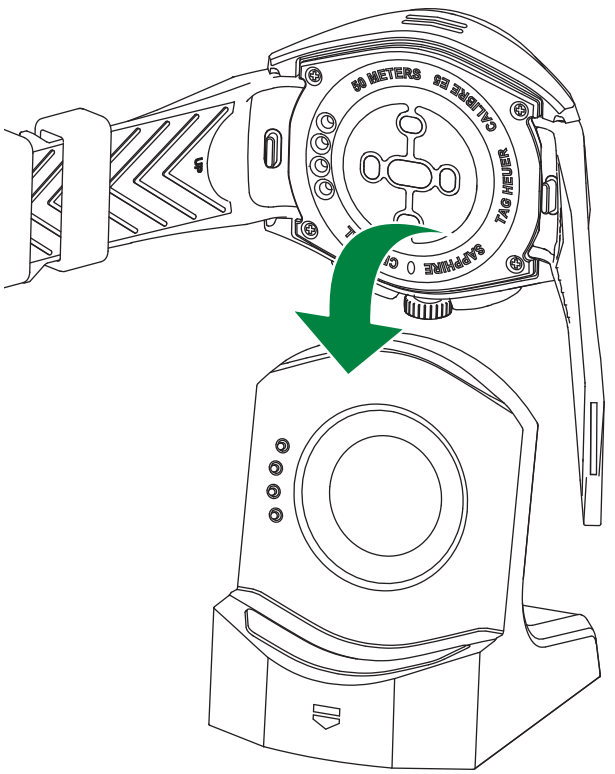

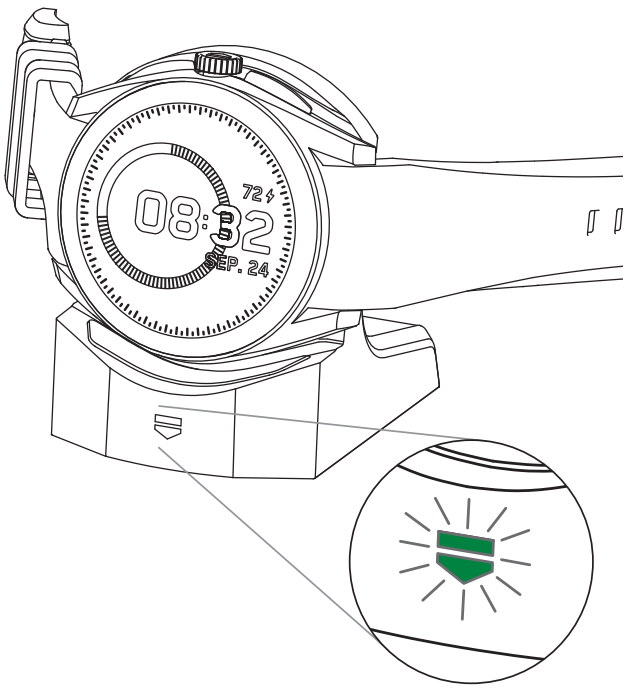

Collega il cavo USB al caricatore e inserisci il connettore del caricatore in una presa a parete; evita fonti di alimentazione a bassa potenza. Inserisci quindi l'orologio nel caricatore per avviare la ricarica. Quando l'orologio è in carica, lo scudo si illumina.

Se la batteria dell'orologio è scarica, occorreranno alcuni minuti prima che l'orologio si accenda.

ATTENZIONE

Prima di caricare l'orologio, accertati che sia completamente asciutto, in particolare vicino all'area della coppiglia.

Asciugalo accuratamente con un panno non abrasivo che non rilasci pelucchi. Accertati di rimuovere sale marino, sudore, polvere o altri residui.

ACCENSIONE DELL'OROLOGIO

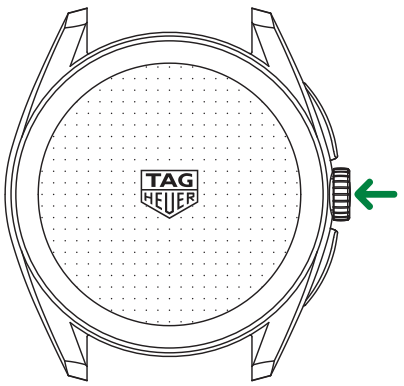

Accendi l'orologio premendo il pulsante della corona per alcuni secondi.

SPEGNIMENTO O RIAVVIO DELL'OROLOGIO

Premi il pulsante inferiore e tocca l'icona dell'alimentazione ⏻ per spegnerlo o riavviarlo.

In alternativa, tieni premuta la corona per 10 secondi per riavviare l'orologio.

ASSOCIAZIONE DELL'OROLOGIO

- Accertati che l'orologio sia acceso.
- Segui le istruzioni sullo schermo per associare l'orologio allo smartphone.
- Per le istruzioni passo-passo, fai clic sul link seguente: http://tag.hr/connected-start, troverai il manuale utente on line.

Se il processo di associazione non va a buon fine:

- Riavvia l'orologio
- Vai alle impostazioni Bluetooth del telefono e dimentica il dispositivo che hai cercato di abbinare
- Controlla di aver utilizzato l'applicazione del telefono corretta per l'orologio: App TAG Heuer Connected
- Verifica la compatibilità del tuo telefono facendo clic sui badge sotto o andando alla pagina della app TAG Heuer Connected di App Store o Google Play.
- Riprova

Download on the App Store

GET IT ON Google Play

ℹ Per eventuale assistenza, contatta il nostro Servizio Clienti all'indirizzo www.tagheuer.com/contact o utilizza il modulo sulle impostazioni della app TAG Heuer Connected del telefono.

2. GESTIONE DELLE NOTIFICHE

L'orologio duplica le notifiche del telefono. Se hai abilitato i permessi, le notifiche che compaiono sul telefono vengono visualizzate anche sull'orologio.

Le notifiche sono abilitate di default e appaiono in ordine cronologico.

GESTIONE DELLE NOTIFICHE SULL'OROLOGIO:

- Scorri verso l'alto per accedere alle notifiche.
- Scorri verso l'alto e verso il basso per cercarle nell'area notifiche.
- Tocca una notifica per vedere altri dettagli.
- Scorri verso destra su una notifica per chiuderla.

Le notifiche vengono gestite dalle impostazioni del telefono e dalla app TAG Heuer Connected del telefono:

IMPOSTAZIONI DEL TELEFONO

Vai alle impostazioni del telefono e accertati che le notifiche siano autorizzate per le app desiderate.

Per iOS, accertati che **Lock Screen**, **Notification Centre** siano abilitati e **Show Previews** sia impostato su **When Unlocked** o **Always**.

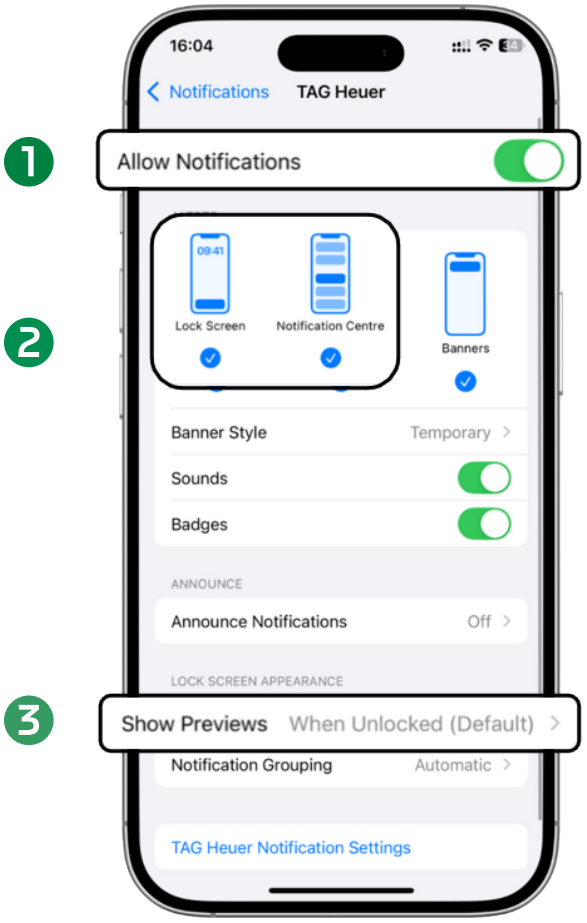

APP TAG HEUER CONNECTED

Dalla app TAG Heuer Connected del telefono vai a **Impostazioni** > **Impostazioni orologio** > **Notifiche** per gestire le notifiche e abilitarle/disabilitarle sul telefono.

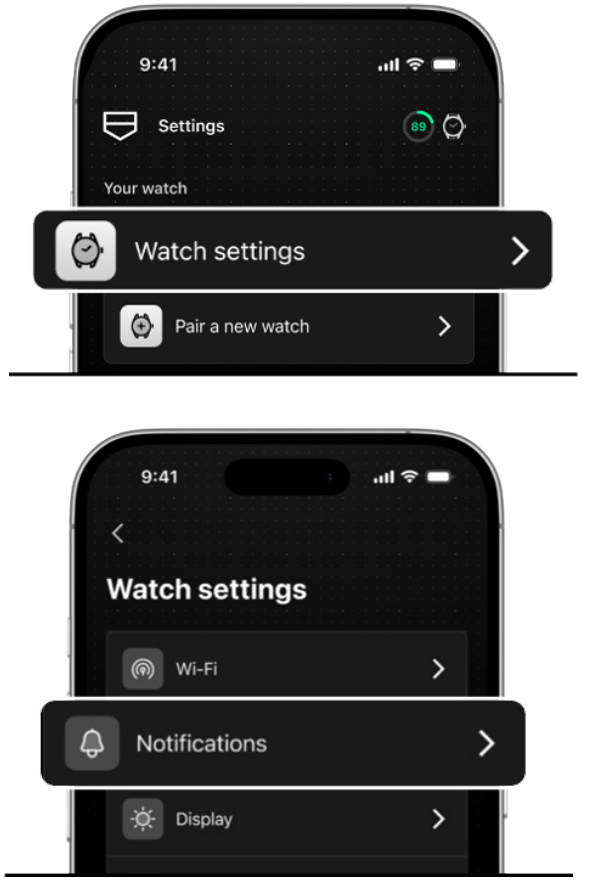

3. SOSTITUZIONE DEI CINTURINI

REGOLAZIONE DELLA LUNGHEZZA

Per regolare la lunghezza dei bracciali in acciaio occorre portare l'orologio presso un Centro Assistenza TAG Heuer o il negozio TAG Heuer più vicino.

MISURA DELLA FREQUENZA CARDIACA

Per una prestazione ottimale del sensore della frequenza cardiaca, orologio e cinturino devono essere ben aderenti al polso e lontani dall'osso del polso. Se desideri misurare la frequenza cardiaca durante l'attività sportiva, un bracciale in acciaio potrebbe non essere la scelta migliore, in quanto difficile da fissare in modo sufficientemente aderente da garantire letture precise. Per una misurazione ottimale della frequenza cardiaca, è consigliabile indossare un cinturino TAG Heuer in tessuto elastico.

CINTURINI IN PELLE, CAUCCIÙ E VELCRO

Fissaggio del cinturino

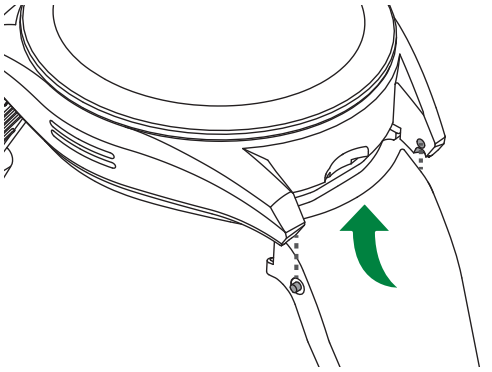

Individua le barrette e le guide e sistema il cinturino sotto l'orologio.

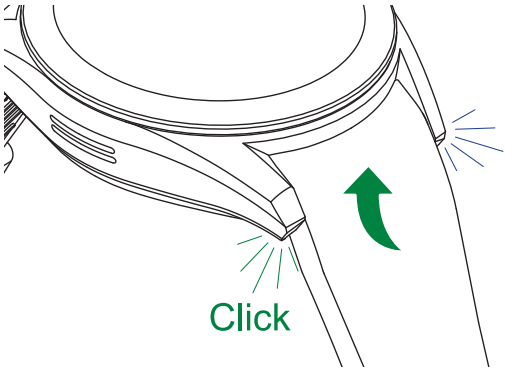

Aggancia il cinturino.

Rimozione del cinturino

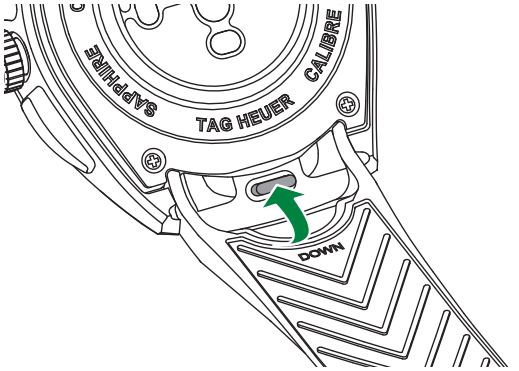

Premi il pulsante centrale per staccare il cinturino.

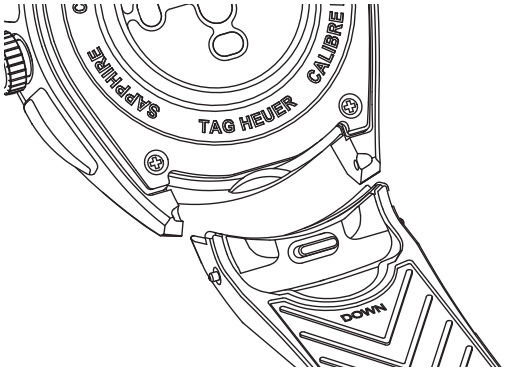

Fissare e rimuovere la fibbia

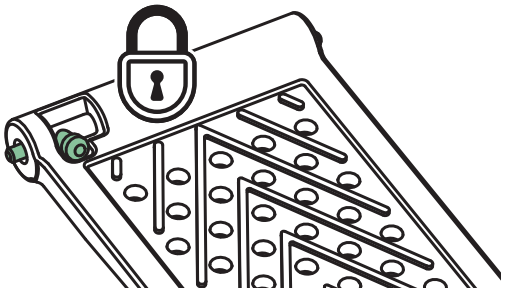

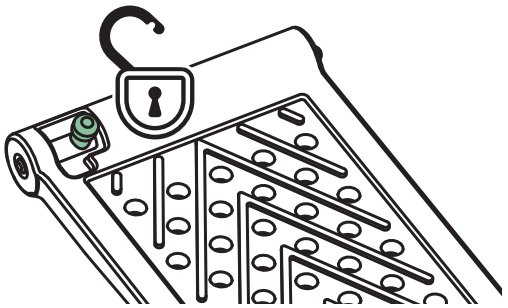

Staccare il cinturino dalla fibbia.

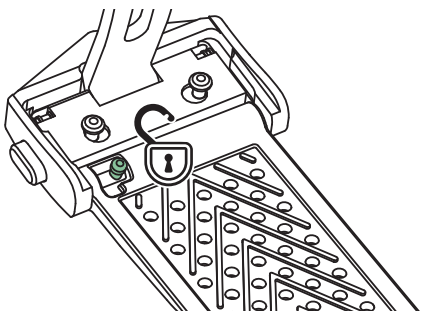

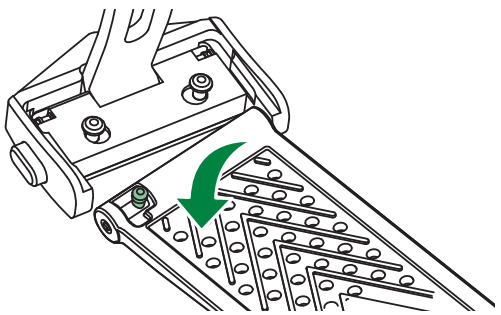

Fissare il cinturino alla fibbia.

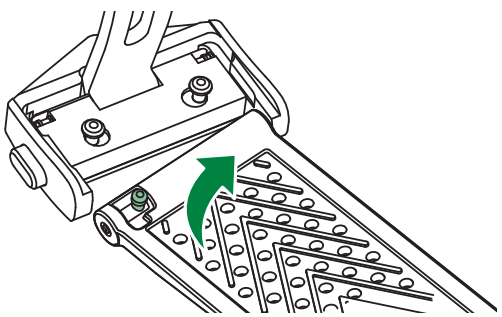

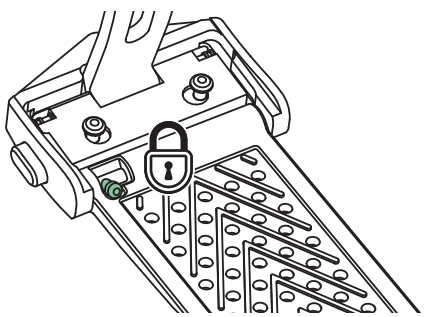

4. GESTI SULL'OROLOGIO

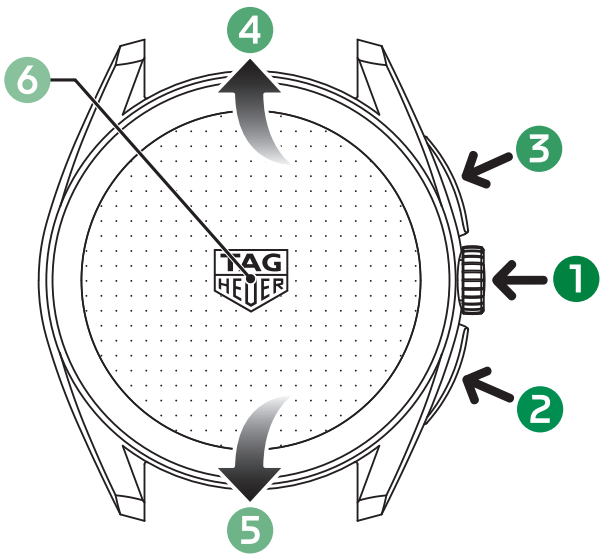

PER NAVIGARE NELL'OROLOGIO:

1 **CORONA**
Premi per tornare al quadrante dell'orologio.
Premi a lungo per cambiare il quadrante dell'orologio.

2 **PULSANTE INFERIORE**
Premi per accedere al CONTROL CENTER (livello batteria, stato della connettività e impostazioni rapide).
Utilizzalo durante la navigazione per tornare alla schermata precedente.
Premi a lungo per attivare l'assistente vocale del telefono.

3 **PULSANTE SUPERIORE**
Premi per aprire il menu applicazioni.
Utilizzalo per selezionare un'opzione durante la navigazione.
Premi a lungo per impostare una scorciatoia.

4 **SCORRIMENTO VERSO L'ALTO**
Scorri verso l'alto o **ruota la corona verso l'alto** per visualizzare le notifiche.

5 **SCORRIMENTO VERSO IL BASSO**
Scorri verso il basso o **ruota la corona verso il basso** per accedere ai widget.

6 **GALLERIA DEI QUADRANTI**
Premi a lungo il quadrante dell'orologio per accedere alla galleria dei quadranti e personalizzare l'orologio.

Nota: Le informazioni di questa sezione sono soggette a modifiche a seguito di aggiornamenti. Per eventuale assistenza, contatta il nostro Servizio Clienti all'indirizzo www.tagheuer.com/contact o utilizza il modulo sulle impostazioni della app TAG Heuer Connected del telefono.

IMPOSTAZIONI RAPIDE > CONTROL CENTER

	Connectivity status (Stato della connettività) (Bluetooth e Wi-Fi)
	Modalità a basso consumo: abilita questa modalità per massimizzare la durata della batteria
	Modalità aereo: disattiva Bluetooth e Wi-Fi
	Modalità ora di andare a letto: disattiva lo schermo e le notifiche e attiva la funzione sleep-tracking
	Non disturbare: disattiva vibrazioni e suoni
	Modalità teatro: impedisce che lo schermo dell'orologio si accenda quando alzi il polso, evitando così una luce indesiderata, e disabilita suono e vibrazioni
	Modalità silenziosa: silenzia l'orologio
	Impostazioni: gestisce aggiornamenti e preferenze generali
	Blocco tocco: disattiva il touchscreen
	Trova il mio telefono: fa suonare il telefono se è collegato all'orologio (Bluetooth)
	Menu energia: per spegnere, riavviare o accedere alle impostazioni

Nota: Le informazioni di questa sezione sono soggette a modifiche a seguito di aggiornamenti. Per eventuale assistenza, contatta il nostro Servizio Clienti all'indirizzo www.tagheuer.com/contact o utilizza il modulo sulle impostazioni della app TAG Heuer Connected del telefono.

5. APPLICAZIONI

GOLF

Migliora la tua esperienza di golf con la app TAG Heuer Golf. Dettagliate mappe 2D e 3D di oltre 40.000 campi di tutto il mondo, efficiente registrazione dei punteggi e statistiche dettagliate sulle prestazioni.

Registra automaticamente colpi e distanze, mentre la funzione "Club Recommendation" analizza il tuo gioco per suggerirti la mazza perfetta per ogni tiro.

Precisione, informazioni e prestazioni — tutto al polso.

SPORTS

Registra i tuoi allenamenti direttamente sull'orologio e tieni traccia di parametri chiave come distanza, velocità, calorie bruciate, frequenza cardiaca, percorsi e altro —personalizzati per ogni attività.

Per scoprire le funzioni relative allo sport, apri il menu delle applicazioni e seleziona Sports.

WELLNESS

Imposta obiettivi giornalieri per rimanere attivo e in salute, guarda statistiche in tempo reale, ad esempio su calorie bruciate o progressi compiuti, e monitora in qualsiasi momento la tua frequenza cardiaca.

Per scoprire le funzioni wellness, apri il menu delle applicazioni e seleziona Wellness. Sono disponibili anche dei widget per un facile accesso alle informazioni che contano per te.

QUADRANTI

Il tuo Connected Watch dispone di diversi quadranti che offrono numerose opzioni di personalizzazione.

Per cambiare il quadrante puoi:

- Tenere premuto lo schermo per visualizzare la galleria di quadranti e iniziare la personalizzazione
- Utilizzare la app TAG Heuer Connected del telefono

Molti quadranti sono dotati di complicazioni digitali che forniscono a colpo d'occhio informazioni essenziali.

TAG HEUER CONNECTED SUL TELEFONO

Scarica la app TAG Heuer Connected dall'app store del tuo telefono cercando "TAG Heuer Connected" o cliccando su uno dei badge sotto.

Dopo aver associato l'orologio alla app, potrai vivere un'esperienza migliorata che ti darà il pieno controllo di tutte le funzioni:

- Naviga nella tua collezione di quadranti e personalizza i tuoi design
- Segui i tuoi dati wellness
- Analizza le tue sessioni sportive con misure dettagliate
- Modifica, cancella e condividi le tue sessioni sportive

Download on the App Store

GET IT ON Google Play

TAG HEUER GOLF SUL TELEFONO

Per utilizzare la app Golf sull'orologio, devi scaricare sul telefono la app TAG Heuer Golf facendo clic sui badge sotto o cercando "TAG Heuer Golf" negli app store.

Visita la nostra guida on line per saperne di più su TAG Heuer Golf: http://tag.hr/user-guide-golf!

Download on the App Store

GET IT ON Google Play

6. PER UN'ESPERIENZA OTTIMALE

Un Connected watch non aggiornato può ridurre la qualità dell'esperienza, ad esempio per un eccessivo consumo della batteria, prestazioni rallentate o blocchi dello schermo.

1 L'OROLOGIO È ASSOCIATO E CONNESSO

Sulla app TAG Heuer Connected, l'icona in alto a destra indica lo stato della connessione.

2 ACCEDI ALLA APP TAG HEUER CONNECTED DEL TELEFONO

Accertati di aver effettuato l'accesso, sul telefono, a un account della app TAG Heuer Connected affinché i tuoi dati possano essere sincronizzati e salvati. TAG Heuer Connected app > Impostazioni > Account.

3 AGGIORNAMENTI AUTOMATICI

Gli aggiornamenti automatici vengono eseguiti ogniqualvolta l'orologio è posto sul caricatore e connesso a una rete Wi-Fi:

1. Connetti l'orologio al Wi-Fi
   Sull'orologio: Impostazioni > Wi-Fi > Seleziona rete
2. Metti l'orologio sul caricatore in modo che possa scaricare automaticamente gli aggiornamenti.

Possono anche essere eseguiti degli aggiornamento manuali dell'orologio: Pulsante inferiore > Impostazioni > Generali > Aggiornamenti

7. SUPPORTO

Il nostro Servizio Clienti è a disposizione per informazioni, feedback, acquisti e assistenza per problemi di software (come connettività o consumo della batteria), oltre che per problemi di hardware o accessori (compresi danni fisici, cattivo funzionamento dei pulsanti o rotture dello schermo).

CONTATTACI DALLA TUA APP TAG HEUER

Contattaci direttamente dalle Impostazioni della app TAG Heuer Connected (o app TAG Heuer Golf per domande relative al golf) del tuo telefono. Quando contatti il Servizio Clienti, informazioni come il tuo indirizzo e-mail e le versioni delle app verranno compilate automaticamente rendendoci più facile aiutarti.

IMPORTANTE:
quando ci contatti, fornisci il numero di serie fisico e la referenza del modello.

NUMERO DI SERIE FISICO

È reperibile in basso al centro dell'orologio, sulle impostazioni della app TAG Heuer Connected o alla voce Impostazioni dell'orologio.

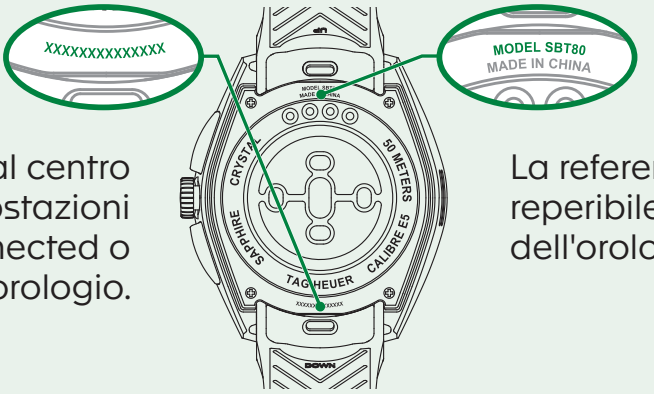

REFERENZA DEL MODELLO

La referenza indica il modello ed è reperibile in alto al centro sul retro dell'orologio.

1. CARGA Y ENCENDIDO DEL RELOJ

Esta guía de inicio rápido le ayudará a familiarizarse con su reloj. Si necesita más ayuda, póngase en contacto con nuestro Servicio de Atención al Cliente o visite nuestro sitio web.

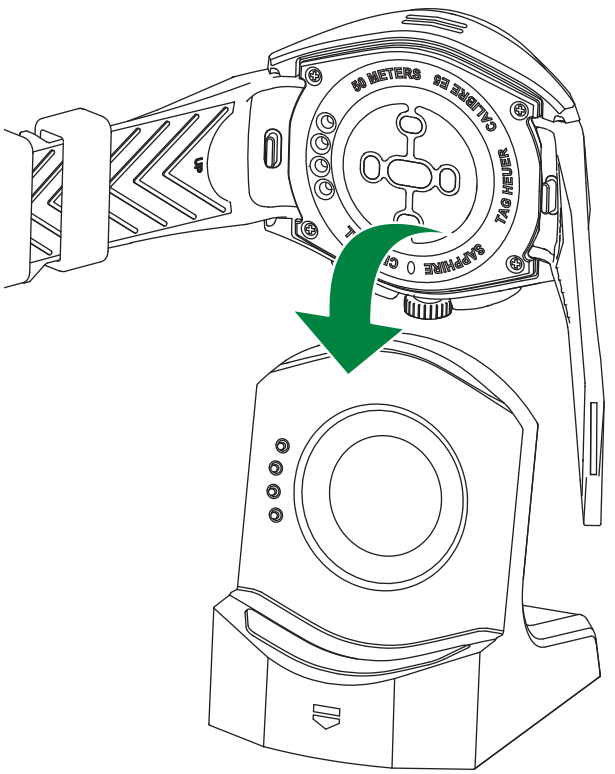

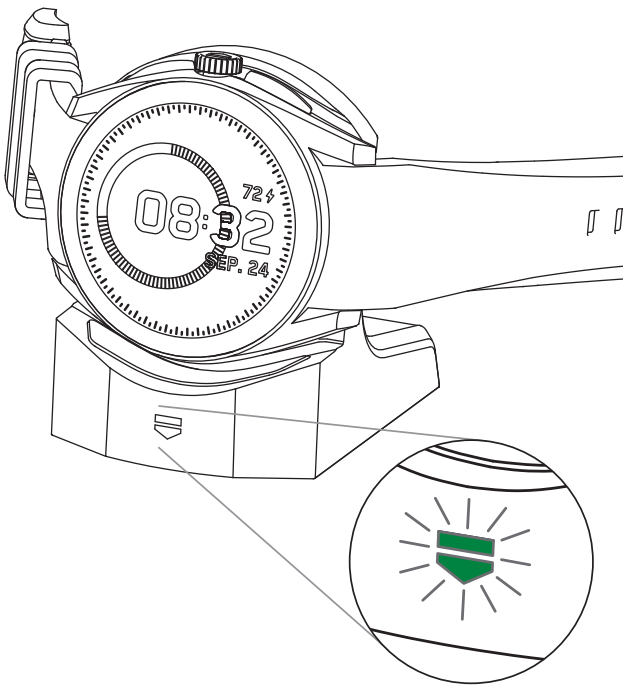

Conecte el cable USB a la base de carga y enchufe el cargador a una toma de corriente; evite otras fuentes de alimentación de baja potencia. Después, coloque el reloj en la base de carga para iniciar la carga. El escudo se encenderá cuando el reloj esté cargándose.

Tenga en cuenta que si la batería del reloj está agotada, pueden pasar varios minutos hasta que se encienda el reloj.

ADVERTENCIA

Antes de cargar el reloj, compruebe que está totalmente seco, especialmente alrededor de la zona de la clavija.

Séquelo cuidadosamente con un paño no abrasivo sin pelusas. Asegúrese de que se han eliminado la sal marina, el sudor, el polvo o los residuos.

ENCENDIDO DEL RELOJ

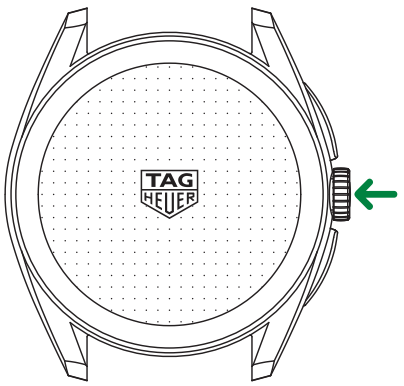

Encienda el reloj pulsando unos segundos el botón de la corona.

APAGADO O REINICIO DEL RELOJ

Presione el pulsador inferior y pulse el icono de encendido/apagado ⏻ para apagar o reiniciar el reloj.

También puede mantener presionada la corona durante 10 segundos para reiniciar el reloj.

EMPAREJAMIENTO DEL RELOJ

- Asegúrese de que el reloj está encendido.
- Siga las instrucciones de la pantalla para emparejar el reloj con el *smartphone*.
- Para ver las instrucciones paso a paso, haga clic en este enlace: http://tag.hr/connected-start. Ahí podrá consultar la guía de usuario en línea.

Si se produce un fallo durante el proceso de emparejamiento:

- Reinicie el reloj.
- En su teléfono, vaya a los ajustes de Bluetooth y elimine el dispositivo que intentó emparejar.
- Compruebe que está utilizando la aplicación de teléfono correcta para su reloj: aplicación TAG Heuer Connected
- Compruebe la compatibilidad de su teléfono pulsando los logotipos que aparecen a continuación o visitando la página de la aplicación TAG Heuer Connected en la App Store o en Google Play.
- Intente realizar de nuevo el proceso.

Download on the App Store

GET IT ON Google Play

ℹ Para obtener ayuda, póngase en contacto con nuestro Servicio de Atención al Cliente en www.tagheuer.com/contact o utilizando el formulario que encontrará en los ajustes de su aplicación para teléfono TAG Heuer Connected.

2. GESTIÓN DE NOTIFICACIONES

El reloj muestra las notificaciones de su teléfono. Cuando las notificaciones aparecen en su teléfono, se muestran en su reloj, siempre que haya concedido los permisos correspondientes.

Las notificaciones están activadas de forma predeterminada y se muestran en orden cronológico.

GESTIÓN DE LAS NOTIFICACIONES EN EL RELOJ:

- Deslice hacia arriba para acceder a las notificaciones.
- Deslice hacia arriba y hacia abajo para desplazarse por las notificaciones en la bandeja de notificaciones.
- Toque una notificación para ver más información al respecto.
- Deslice hacia la derecha una notificación para cerrarla.

Las notificaciones se gestionan desde los ajustes del teléfono y la aplicación para teléfono TAG Heuer Connected:

AJUSTES DEL TELÉFONO

Entre en los ajustes de su teléfono y asegúrese de permitir las notificaciones para las aplicaciones que desee.

En el caso de iOS, compruebe que **Lock Screen**, **Notification Centre** se han habilitado y que **Show Previews** se ha configurado como **When Unlocked** o **Always**.

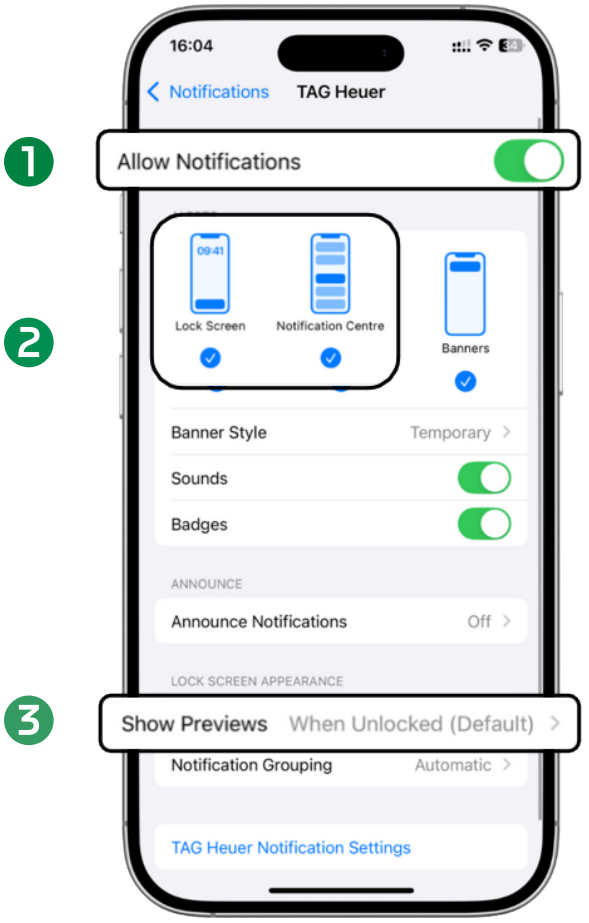

APLICACIÓN TAG HEUER CONNECTED

Desde la aplicación para teléfono TAG Heuer Connected, acceda a **Ajustes** > **Ajustes del reloj** > **Notificaciones** para gestionar las notificaciones y activarlas o desactivarlas en su reloj.

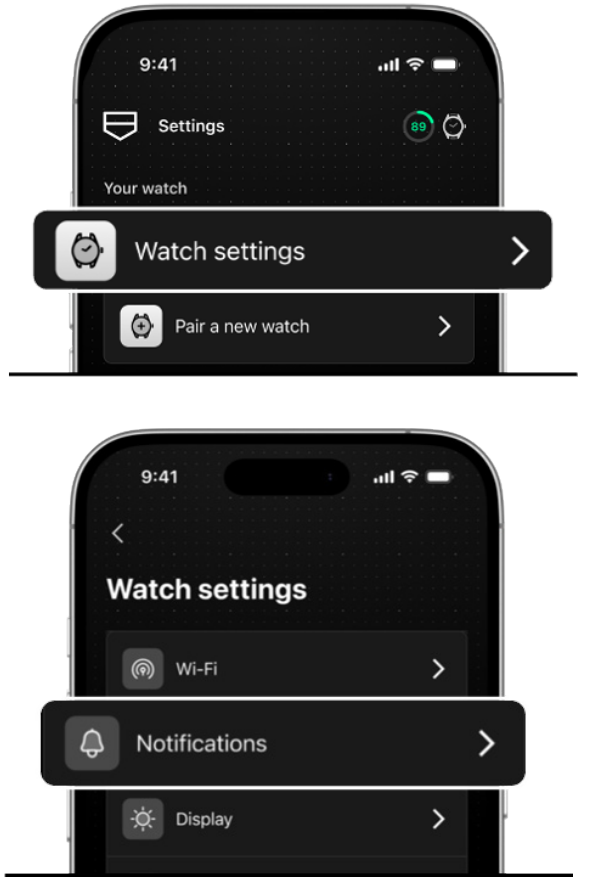

3. CAMBIO DE LA CORREA

AJUSTE DEL TAMAÑO

Para ajustar la longitud de la pulsera de acero, deberá llevar su reloj a un centro de servicio TAG Heuer o a la tienda TAG Heuer más cercana.

MEDICIÓN DE LA FRECUENCIA CARDIACA

Para garantizar un rendimiento óptimo del sensor de frecuencia cardiaca, el reloj y la correa deben estar perfectamente ajustados a la muñeca y alejados del hueso de la muñeca. Si desea medir su frecuencia cardiaca durante la práctica de actividades deportivas, puede que una pulsera de acero no sea la mejor elección, ya que puede resultar difícil sujetarla de forma ajustada a la muñeca para obtener mediciones precisas. Para un control óptimo de la frecuencia cardiaca, recomendamos utilizar una correa de tela elástica TAG Heuer.

CORREAS DE PIEL, CAUCHO Y VELCRO

Colocación de la correa

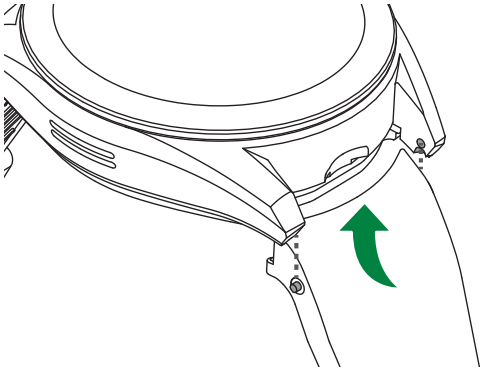

Localice las barras y las guías y coloque la correa debajo del reloj.

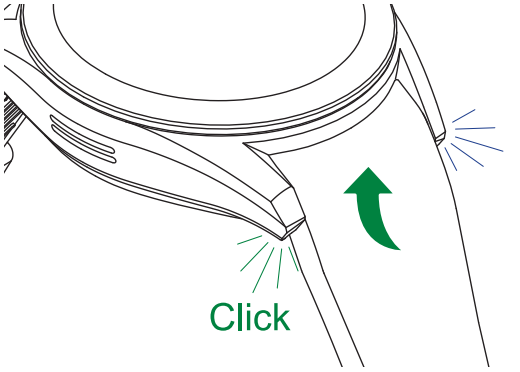

Enganche la correa en su sitio.

Retirada de la correa

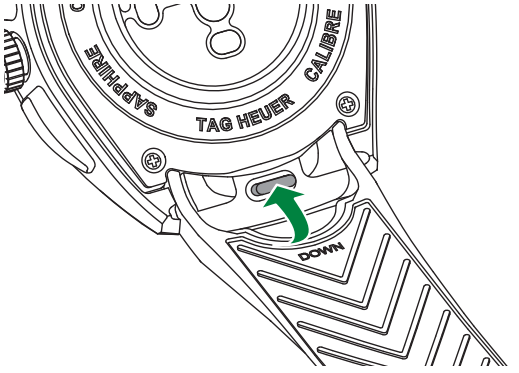

Pulse el botón central para soltar la correa.

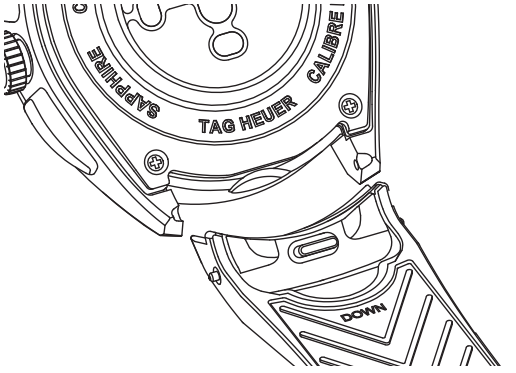

Colocación y retirada de la hebilla

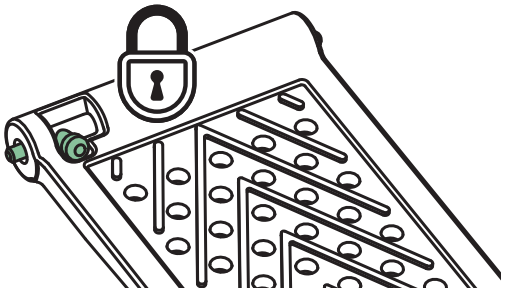

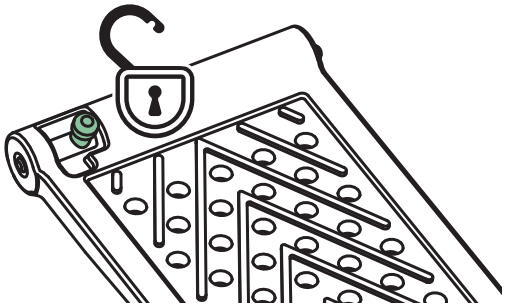

Separación de la correa de la hebilla.

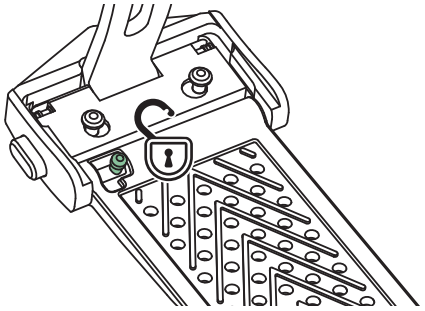

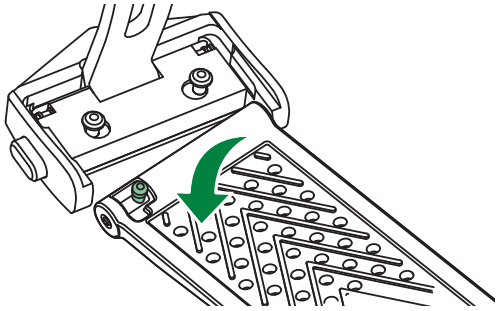

Colocación de la correa en la hebilla.

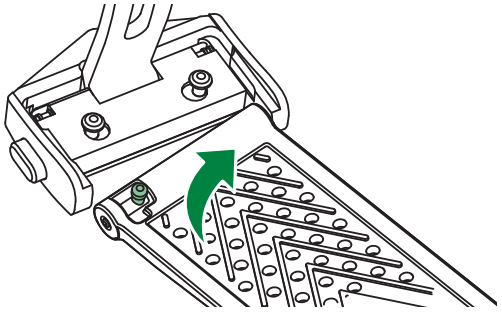

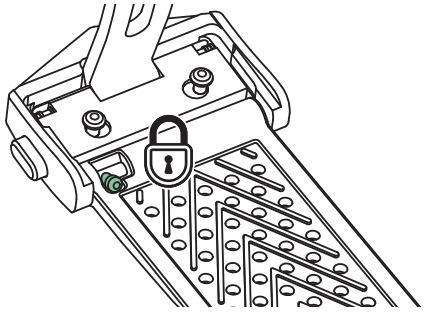

4. ACCIONES EN EL RELOJ

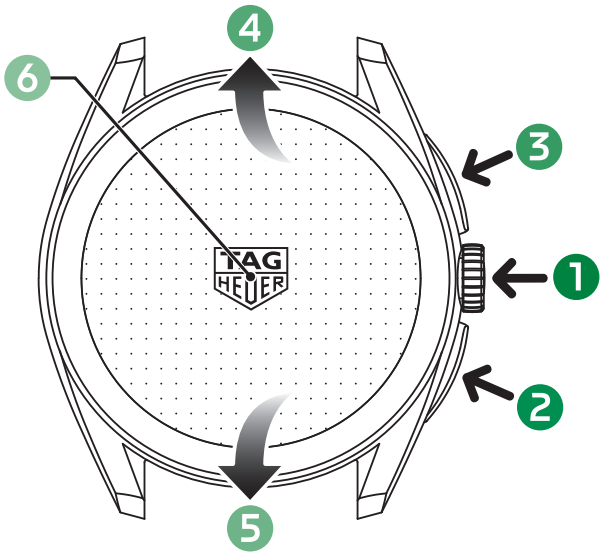

PARA NAVEGAR POR EL RELOJ:

1. **CORONA**
   Presione para volver a la esfera del reloj. **Presione unos segundos** para cambiar la esfera del reloj.

2. **PULSADOR INFERIOR**
   Presione para acceder al CONTROL CENTER (nivel de carga de la batería, estado de conectividad y ajustes rápidos).
   Utilícelo para volver a la pantalla anterior.
   Presione unos segundos para activar el asistente de voz de su teléfono.

3. **PULSADOR SUPERIOR**
   Presione para abrir el menú de la aplicación.
   Utilícelo para seleccionar una opción del menú.
   Presione unos segundos para crear un acceso directo.

4. **DESLIZAMIENTO HACIA ARRIBA**
   Deslice hacia arriba o **gire la corona hacia arriba** para ver las notificaciones.

5. **DESLIZAMIENTO HACIA ABAJO**
   Deslice hacia abajo o **gire la corona hacia abajo** para acceder a los *widgets*.

6. **GALERÍA DE ESFERAS DEL RELOJ**
   Presione unos segundos la esfera del reloj para acceder a la galería de carátulas del reloj y personalizar el reloj.

Nota: La información de este apartado está sujeta a cambios tras las actualizaciones. Para obtener ayuda, póngase en contacto con nuestro Servicio de Atención al Cliente en www.tagheuer.com/contact o utilizando el formulario que encontrará en los ajustes de su aplicación para teléfono TAG Heuer Connected.

AJUSTES RÁPIDOS > CONTROL CENTER

	Connectivity status (Estado de conectividad) (Bluetooth y wifi)
	Modo de bajo consumo: active este modo para maximizar la duración de la batería.
	Modo avión: desactiva las funciones Bluetooth y wifi.
	Modo hora de dormir: apaga la pantalla y desactiva las notificaciones y activa la función de seguimiento del sueño.
	No molestar: desactiva las vibraciones y los sonidos.
	Modo teatro: impide que la pantalla del reloj se encienda al levantar la muñeca, con lo que se evita la luz no deseada, y desactiva tanto el sonido como las vibraciones.
	Modo silencioso: silencia el reloj.
	Ajustes: para gestionar las actualizaciones y las preferencias generales.
	Bloqueo táctil: desactiva la pantalla táctil.
	Buscar mi teléfono: hace sonar su teléfono si este está conectado a su reloj (Bluetooth).
	Menú de energía: para apagar, reiniciar o acceder a los ajustes.

Nota: La información de este apartado está sujeta a cambios tras las actualizaciones. Para obtener ayuda, póngase en contacto con nuestro Servicio de Atención al Cliente en www.tagheuer.com/contact o utilizando el formulario que encontrará en los ajustes de su aplicación para teléfono TAG Heuer Connected.

5. APLICACIONES

GOLF

Mejore su experiencia de golf con la aplicación TAG Heuer Golf. Disfrute de mapas detallados en 2D y 3D de más de 40 000 campos de todo el mundo, de un seguimiento exhaustivo de las puntuaciones y de estadísticas de rendimiento detalladas.

Realice un seguimiento automático de sus golpes y distancias. Además, la función de recomendación de palos analizará su juego para sugerirle el palo perfecto para cada golpe.

Precisión, información y rendimiento: todo en su muñeca.

DEPORTES

Grabe sus entrenamientos directamente en el reloj y realice un seguimiento de parámetros básicos, como la distancia, la velocidad, las calorías quemadas, la frecuencia cardiaca, las rutas y mucho más, y hágalo de forma personalizada para cada actividad.

Para descubrir las funciones de deporte, abra el menú de la aplicación y seleccione «Sports».

BIENESTAR

Fíjese objetivos diarios para mantenerse activo y saludable, consulte estadísticas en tiempo real, como las calorías quemadas y las actualizaciones de progreso, y controle su frecuencia cardiaca en todo momento.

Para descubrir las funciones de bienestar, abra el menú de la aplicación y seleccione «Wellness». También hay *widgets* disponibles para facilitarle el acceso a la información que le interese.

ESFERAS DEL RELOJ

Su reloj conectado incluye varias esferas para que lo pueda personalizar a su gusto.

Para cambiar la esfera, puede:

- Mantener pulsada la pantalla del reloj para que aparezca la galería de esferas e iniciar la personalización.
- Utilizar la aplicación para teléfono TAG Heuer Connected.

Muchas esferas incluyen complicaciones digitales que ofrecen información esencial de un vistazo.

TAG HEUER CONNECTED EN EL TELÉFONO

Descargue la aplicación TAG Heuer Connected desde la tienda de aplicaciones de su teléfono. Para ello, busque «TAG Heuer Connected» o haga clic en los logotipos que aparecen a continuación.

Cuando haya emparejado su reloj con la aplicación, podrá disfrutar de una mejor experiencia de uso, que le proporcionará un control total sobre todas sus funciones:

- Exploración de una cuidada selección de esferas para relojes y personalización de sus diseños
- Realización de un seguimiento de su datos de bienestar
- Análisis de las sesiones deportivas con métricas detalladas
- Edición, eliminación y compartición de sus sesiones deportivas

Download on the App Store

GET IT ON Google Play

TAG HEUER GOLF EN EL TELÉFONO

Para utilizar la aplicación de golf en el reloj, debe descargar la aplicación TAG Heuer Golf en el teléfono. Para ello, pulse los siguientes logotipos o busque «TAG Heuer Golf» en las tiendas de aplicaciones.

Consulte nuestra guía de usuario en línea para descubrir más sobre TAG Heuer Golf: http://tag.hr/user-guide-golf !

Download on the App Store

GET IT ON Google Play

6. OPTIMIZACIÓN DE LA EXPERIENCIA

Un reloj conectado que no esté actualizado puede dar lugar a una experiencia negativa, por ejemplo, un consumo excesivo de batería, un rendimiento lento o la congelación de la pantalla.

1 RELOJ EMPAREJADO Y CONECTADO

En la aplicación TAG Heuer Connected, el icono en la parte superior derecha indica el estado de la conexión.

2 INICIO DE SESIÓN EN LA APLICACIÓN PARA TELÉFONO TAG HEUER CONNECTED

En su teléfono, asegúrese de haber iniciado sesión en una cuenta de la aplicación TAG Heuer Connected para cerciorarse de que sus datos estén sincronizados y guardados. Aplicación TAG Heuer Connected > Ajustes > Cuenta.

3 ACTUALIZACIONES AUTOMÁTICAS

Las actualizaciones automáticas se realizan cuando el reloj se coloca en el cargador y se conecta a una red wifi:

1. Conecte el reloj a una red wifi.
   En el reloj: Ajustes > Wi-Fi > Seleccione su red
2. Coloque el reloj en el cargador para que pueda descargar automáticamente las actualizaciones.

i También pueden realizarse actualizaciones manualmente desde el propio reloj: Pulsador inferior > Ajustes > General > Actualizaciones

7. SOPORTE

Nuestro Servicio de Atención al Cliente está a su disposición para ofrecerle información, recibir sus comentarios, tramitar sus compras y ayudarle con problemas de ***software*** (como la conectividad o el consumo de la batería), así como con problemas de ***hardware*** o accesorios (como daños físicos, pulsadores que no funcionan o roturas de la pantalla).

PÓNGASE EN CONTACTO CON NOSOTROS DESDE LA APLICACIÓN PARA TELÉFONO TAG HEUER

Póngase en contacto con nosotros directamente desde los ajustes de la aplicación TAG Heuer Connected (o la aplicación TAG Heuer Golf en el caso de consultas relacionadas con el golf) en su teléfono. Algunos datos, como su dirección de correo electrónico y las versiones de la aplicación, se rellenarán de forma automática cuando se ponga en contacto con el Servicio de Atención al Cliente, lo que nos facilitará la tarea de ayudarle.

IMPORTANTE: Le rogamos que nos facilite el número de serie físico y la referencia del modelo cuando se ponga en contacto con nosotros.

NÚMERO DE SERIE FÍSICO

Puede encontrarse en la parte inferior central del reloj, en los ajustes de la aplicación TAG Heuer Connected o en los ajustes del reloj.

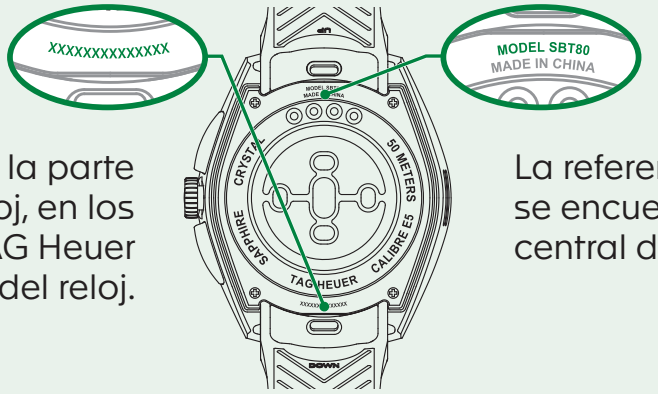

REFERENCIA DEL MODELO

La referencia indica el modelo y se encuentra en la parte superior central del dorso del reloj.

1. CARREGAR E LIGAR O SEU RELÓGIO

Este guia de iniciação rápida ajudá-lo-á a conhecer o seu relógio. Para obter mais assistência, contacte o nosso Apoio ao Cliente ou visite o nosso website.

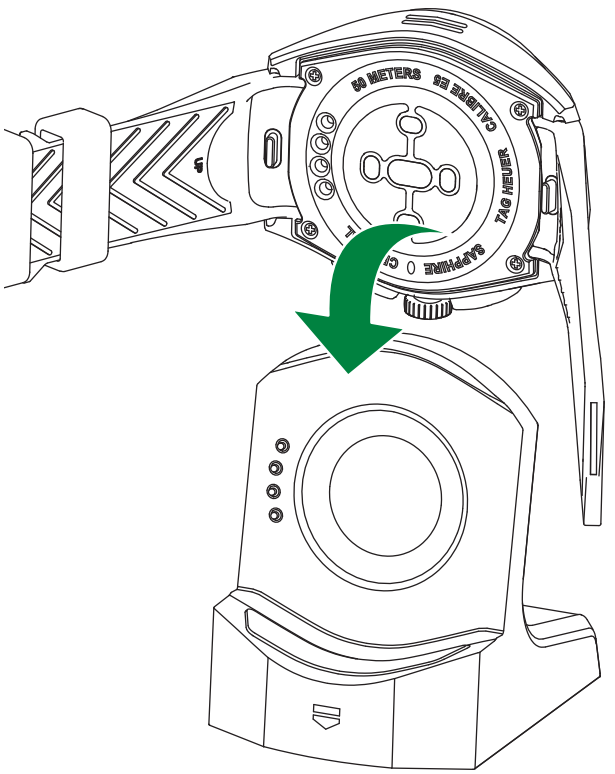

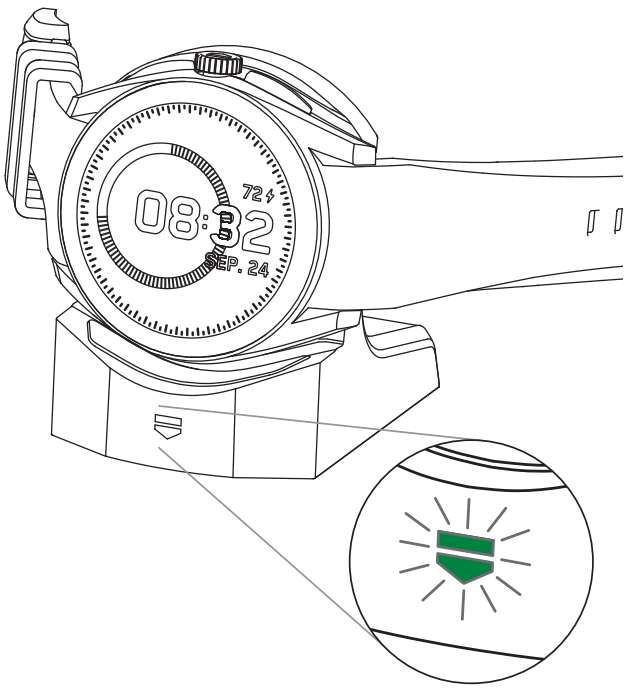

Ligue o cabo USB ao suporte de carregamento e ligue o carregador a uma tomada, evitando outras fontes de baixa potência. Em seguida, coloque o relógio no suporte de carregamento para começar a carregar. O escudo acender-se-á quando o relógio estiver a carregar.

Tenha em atenção que, se a bateria do relógio estiver completamente descarregada, poderá levar alguns minutos até que o relógio ligue.

ATENÇÃO

Antes de carregar o seu relógio, assegure-se de que está completamente seco, em particular na zona dos pinos.

Seque-o bem, com um pano não abrasivo e sem pelos. Assegure-se de que todos os vestígios de sal, suor, pó ou resíduos foram removidos.

LIGAR O SEU RELÓGIO

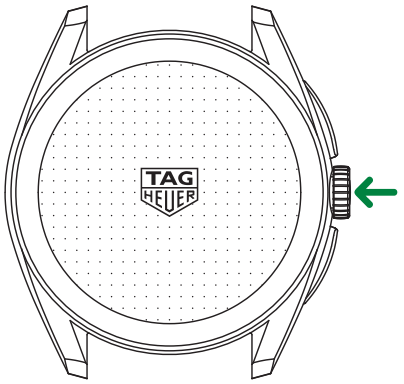

Ligue o relógio premindo o botão da coroa durante alguns segundos.

DESLIGAR OU REINICIAR O SEU RELÓGIO

Prima o botão de pressão inferior e toque no ícone de alimentação ⏻ para o desligar ou reiniciar.

Em alternativa, mantenha a coroa pressionada durante 10 segundos para reiniciar o seu relógio.

EMPARELHAR O SEU RELÓGIO

- Certifique-se de que o relógio se encontra ligado.
- Siga as instruções no ecrã para emparelhar o relógio com o seu smartphone.
- Para aceder às instruções passo a passo, clique nesta hiperligação: http://tag.hr/connected-start para consultar o guia do utilizador online.

Se o processo de emparelhamento falhar:

- Reinicie o seu relógio
- No seu telemóvel, aceda às configurações de Bluetooth e esqueça o dispositivo que tentou emparelhar
- Verifique se está a utilizar a aplicação correta para o seu relógio: Aplicação TAG Heuer Connected
- Confirme a compatibilidade do seu telemóvel clicando nos ícones abaixo ou visitando a página da aplicação TAG Heuer Connected na App Store ou no Google Play.
- Repita o processo

Download on the App Store

GET IT ON Google Play

ℹ Para obter assistência, contacte o nosso Apoio ao Cliente em www.tagheuer.com/contact ou diretamente através do formulário disponível nas configurações da aplicação TAG Heuer Connected para telemóvel.

2. GERIR NOTIFICAÇÕES

O relógio reproduz as notificações do seu telemóvel. Quando surgem notificações no telemóvel, estas são apresentadas no relógio se tiver ativado as permissões.

As notificações estão ativadas por defeito e aparecem por ordem cronológica.

PARA GERIR AS NOTIFICAÇÕES NO SEU RELÓGIO:

- Deslize para cima para aceder às notificações.
- Deslize para cima e para baixo para navegar no Painel de Notificações.
- Toque numa notificação para ver mais detalhes.
- Deslize para a direita numa notificação para a fechar.

As notificações são geridas a partir das configurações do seu telemóvel e da aplicação TAG Heuer Connected:

CONFIGURAÇÕES DO TELEMÓVEL

Aceda a Configurações no seu telemóvel e certifique-se de que as notificações estão permitidas para as aplicações pretendidas.

Para iOS, certifique-se de que **Lock Screen** e **Notification Centre** estão ativados e de que a opção **Show Previews** está definida para **When Unlocked** ou **Always**.

APLICAÇÃO TAG HEUER CONNECTED

Na aplicação TAG Heuer Connected para telemóvel, aceda a **Configurações** > **Configurações do relógio** > **Notificações** para gerir as suas notificações e ativá-las/desativá-las no seu relógio.

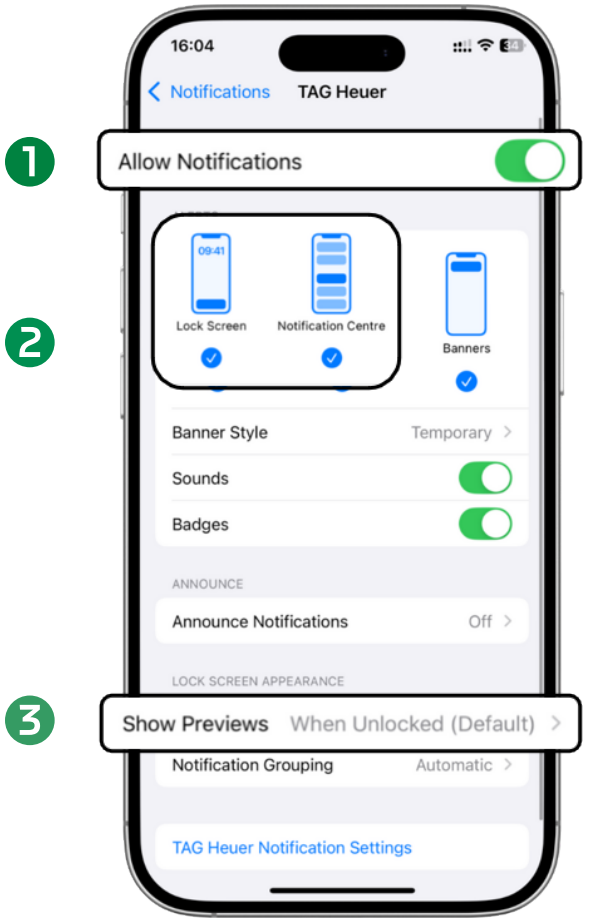

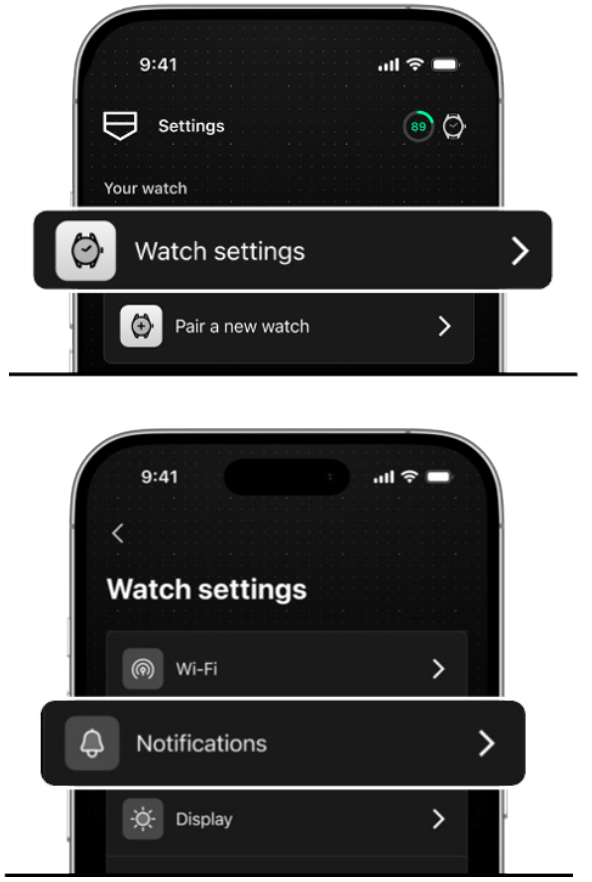

3. MUDAR OS BRACELETES

REGULAÇÃO DO TAMANHO

Para regular o comprimento do bracelete de aço, deve levar o seu relógio a um Centro de Assistência TAG Heuer ou à loja TAG Heuer mais próxima.

MEDIÇÃO DO RITMO CARDÍACO

Para um desempenho ideal do sensor do ritmo cardíaco, o seu relógio e o respetivo bracelete devem estar bem ajustados ao pulso e afastados do osso do pulso. Se pretender medir o ritmo cardíaco durante atividades desportivas, um bracelete de aço pode não ser a melhor escolha, uma vez que pode ser difícil de apertar o suficiente para obter leituras precisas. Para uma monitorização otimizada do ritmo cardíaco, recomendamos a utilização de um bracelete de tecido elástico TAG Heuer.

BRACELETES EM PELE, BORRACHA E VELCRO

Fixar o bracelete

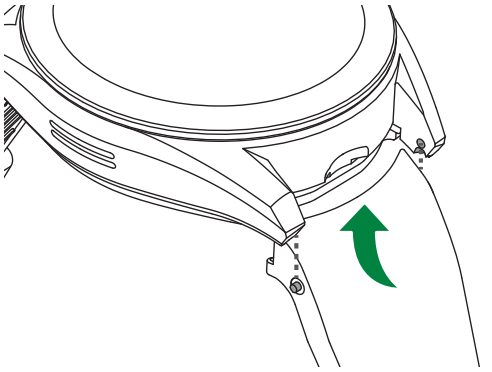

Localize as barras e os encaixes e coloque o bracelete por baixo do relógio.

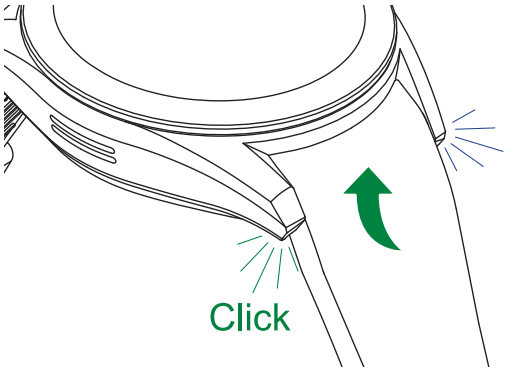

Encaixe o bracelete no devido lugar.

Soltar o bracelete

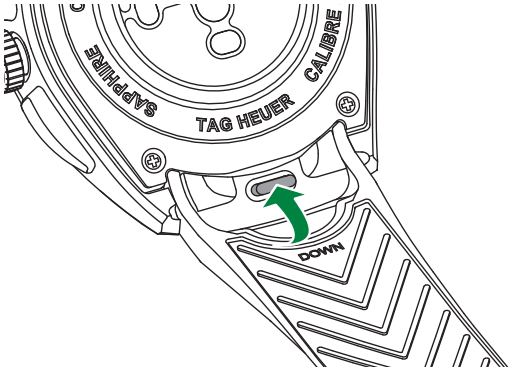

Prima o botão central para soltar o bracelete.

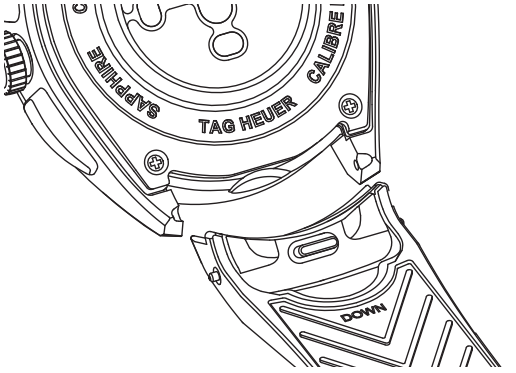

Fixar e soltar o fecho

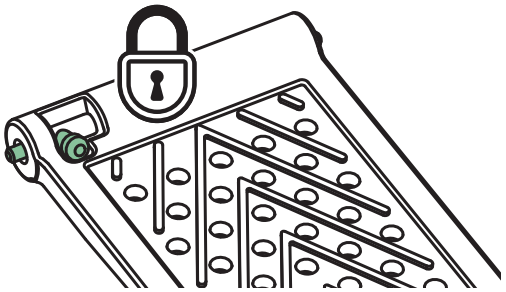

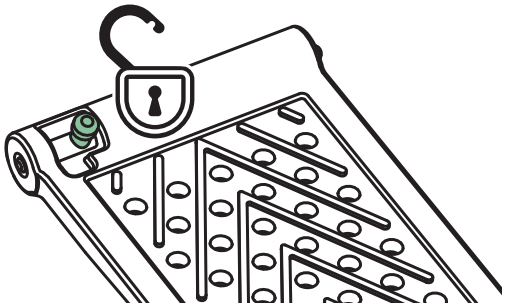

Soltar o bracelete do fecho.

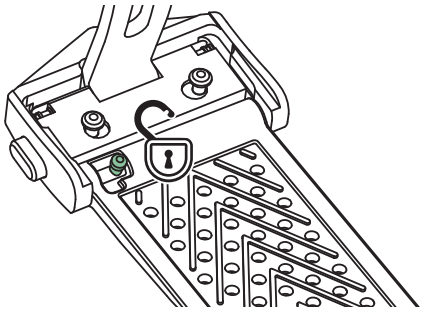

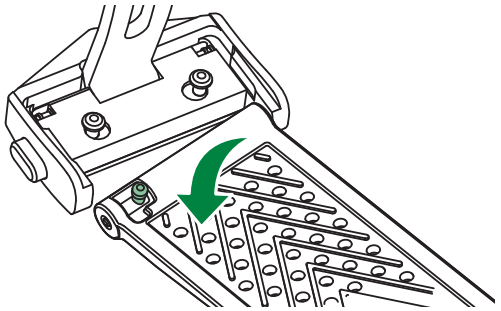

Fixar o bracelete ao fecho.

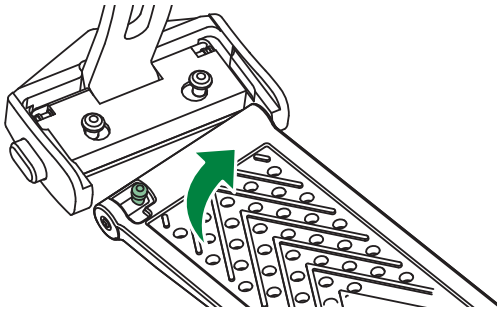

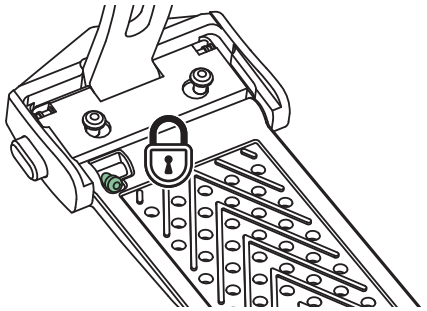

4. GESTOS NO RELÓGIO

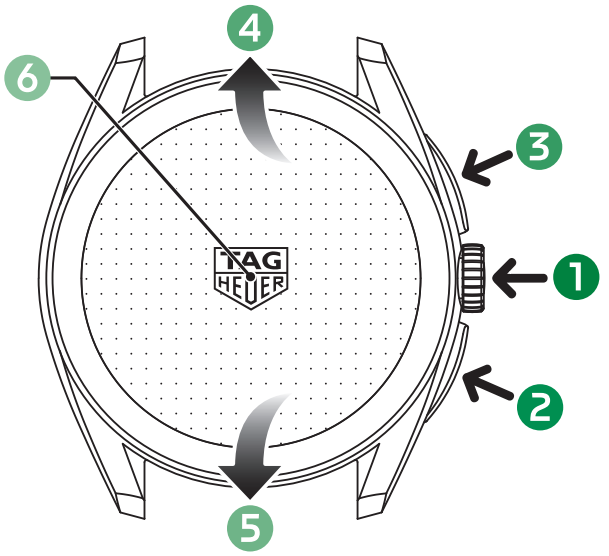

PARA NAVEGAR NO SEU RELÓGIO:

1. **COROA**
   Prima para regressar ao mostrador do relógio.
   Prima prolongadamente para alterar o mostrador do relógio.

2. **BOTÃO DE PRESSÃO INFERIOR**
   Prima para aceder ao CONTROL CENTER (nível da bateria, estado da conectividade e configurações rápidas). Utilize para voltar ao ecrã anterior durante a navegação.
   Prima prolongadamente para ativar o assistente de voz do seu telemóvel.

3. **BOTÃO DE PRESSÃO SUPERIOR**
   Prima para abri o menu de aplicações.
   Utilize para selecionar uma opção durante a navegação.
   Prima prolongadamente para definir um atalho.

4. **DESLIZAR PARA CIMA**
   Deslize para cima ou **rode a coroa para cima** para ver as notificações.

5. **DESLIZAR PARA BAIXO**
   Deslize para baixo ou **rode a coroa para baixo** para aceder aos widgets.

6. **GALERIA DE MOSTRADORES**
   Prima prolongadamente o mostrador para aceder à galeria de mostradores e personalizar o seu relógio.

Nota: as informações contidas nesta secção estão sujeitas a alterações na sequência de atualizações. Para obter assistência, contacte o nosso Apoio ao Cliente em www.tagheuer.com/contact ou diretamente através do formulário disponível nas configurações da aplicação TAG Heuer Connected para telemóvel.

CONFIGURAÇÕES RÁPIDAS > CONTROL CENTER

	Estado da conectividade (Bluetooth e Wi-Fi)
	Modo de baixo consumo: ative este modo para maximizar a vida útil da bateria
	Modo avião: desativa as funcionalidades de Bluetooth e Wi-Fi
	Modo Noturno: desliga o ecrã e as notificações e ativa a funcionalidade de monitorização do sono
	Não perturbe: desativa as vibrações e os sons
	Modo teatro: impede o ecrã do relógio de se acender ao levantar o pulso, evitando luz indesejada, e desativa tanto o som como as vibrações
	Modo silencioso: coloca o relógio em silêncio
	Configurações: gerir atualizações e preferências gerais
	Bloqueio de toque: desativa o ecrã tátil
	Encontrar o meu celular: faz o telemóvel tocar, caso esteja ligado ao relógio (Bluetooth)
	Menu de energia: para desligar, reiniciar ou aceder às configurações

Nota: as informações contidas nesta secção estão sujeitas a alterações na sequência de atualizações. Para obter assistência, contacte o nosso Apoio ao Cliente em www.tagheuer.com/contact ou diretamente através do formulário disponível nas configurações da aplicação TAG Heuer Connected para telemóvel.

5. APLICAÇÕES

GOLFE

Melhore a sua experiência no golfe com a aplicação TAG Heuer Golf. Desfrute de mapas detalhados em 2D e 3D de mais de 40.000 campos em todo o mundo, registo eficiente de pontuação e estatísticas de desempenho detalhadas.

Acompanhe automaticamente as suas tacadas e distâncias, enquanto a funcionalidade de recomendação de taco analisa o seu jogo e sugere o taco ideal para cada tacada.

Precisão, informação e desempenho - tudo no seu pulso.

DESPORTO

Registe os seus treinos diretamente no relógio e acompanhe métricas essenciais, como distância, velocidade, calorias queimadas, ritmo cardíaco, percursos e muito mais - adaptado a cada atividade.

Para descobrir as funcionalidades de desporto, abra o menu de aplicações e selecione Desporto.

BEM-ESTAR

Defina objetivos diários para se manter ativo e saudável, veja estatísticas em tempo real, como calorias queimadas e atualizações de progresso, e monitorize o seu ritmo cardíaco em qualquer altura.

Para descobrir as funcionalidades de bem-estar, abra o menu de aplicações e selecione Bem-estar. Também estão disponíveis widgets que lhe permitem aceder facilmente às informações mais relevantes para si.

MOSTRADORES

O seu Connected Watch inclui vários mostradores, oferecendo inúmeras opções de personalização.

Para alterar o mostrador do seu relógio, pode:

- Tocar e manter premido o ecrã do relógio para abrir a galeria de mostradores e iniciar a personalização
- Utilizar a aplicação TAG Heuer Connected para telemóvel

Muitos mostradores incluem complicações digitais, que fornecem informações essenciais de forma imediata.

TAG HEUER CONNECTED NO TELEMÓVEL

Transfira a aplicação TAG Heuer Connected a partir da loja de aplicações do seu telemóvel, pesquisando por "TAG Heuer Connected" ou clicando nos ícones abaixo.

Assim que o relógio estiver emparelhado com a aplicação, poderá desfrutar de uma experiência melhorada, com controlo total sobre todas as funcionalidades:

- Explore a sua coleção de mostradores para o relógio e personalize os seus designs
- Acompanhe os seus dados de bem-estar
- Analise as sessões desportivas com métricas detalhadas
- Edite, elimine e partilhe as suas sessões desportivas

Download on the App Store

GET IT ON Google Play

TAG HEUER GOLF NO TELEMÓVEL

Para utilizar a aplicação Golf no seu relógio, é necessário transferir a aplicação TAG Heuer Golf no seu telemóvel, clicando nos ícones abaixo ou pesquisando por "TAG Heuer Golf" nas lojas de aplicações.

Consulte o nosso guia do utilizador online para saber mais sobre a TAG Heuer Golf: http://tag.hr/user-guide-golf

Download on the App Store

GET IT ON Google Play

6. OBTER UMA EXPERIÊNCIA OTIMIZADA

Um relógio Connected que não esteja atualizado pode comprometer a experiência, incluindo consumo excessivo da bateria, desempenho lento ou bloqueios do ecrã.

1 O RELÓGIO ESTÁ EMPARELHADO E LIGADO

Na aplicação TAG Heuer Connected, o ícone no canto superior direito indica o estado da ligação.

2 INICIAR SESSÃO NA APLICAÇÃO TAG HEUER CONNECTED PARA TELEMÓVEL

No seu telemóvel, certifique-se de que iniciou sessão numa conta na aplicação TAG Heuer Connected para garantir que os seus dados são sincronizados e guardados. Aplicação TAG Heuer Connected > Configurações > Conta.

3 ATUALIZAÇÕES AUTOMÁTICAS

As atualizações automáticas são efetuadas quando o relógio está colocado no carregador e ligado a uma rede Wi-Fi:

1. Ligue o seu relógio a uma rede Wi-Fi
   No relógio: Configurações > Wi-Fi > Selecionar rede
2. Coloque o relógio no respetivo carregador, para efetuar as atualizações automaticamente.

i As atualizações manuais podem ser efetuadas no relógio: Botão de pressão inferior > Configurações > Geral > Atualizações

7. SUPORTE

O nosso Apoio ao Cliente está disponível para fornecer informações, recolher feedback, apoiar em compras e ajudar com problemas de software (como conectividade ou consumo de bateria), bem como problemas de hardware ou acessórios (incluindo danos físicos, botões avariados ou ecrãs partidos).

CONTACTE-NOS ATRAVÉS DA APLICAÇÃO TAG HEUER PARA TELEMÓVEL

Contacte-nos diretamente a partir das Configurações da aplicação TAG Heuer Connected (ou da aplicação TAG Heuer Golf para questões relacionadas com golfe). Informações como o seu endereço de e-mail e as versões da aplicação serão preenchidas automaticamente ao entrar em contacto com o Apoio ao Cliente, facilitando a nossa assistência.

IMPORTANTE: Forneça o Número de Série Físico e a Referência do Modelo ao entrar em contacto connosco.

NÚMERO DE SÉRIE FÍSICO

Pode ser encontrado na parte inferior central do relógio, nas Configurações da aplicação TAG Heuer Connected ou nas Configurações do relógio.

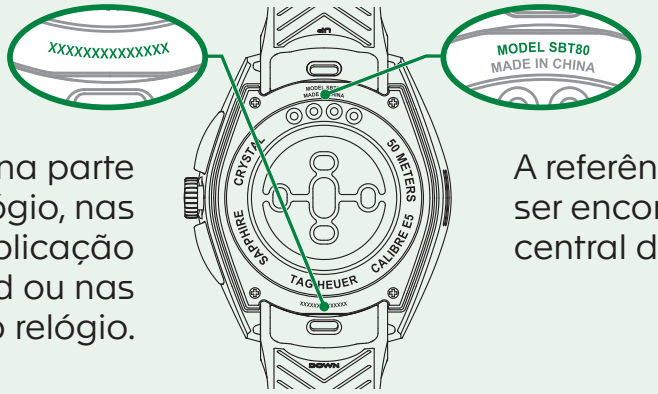

REFERÊNCIA DO MODELO

A referência indica o modelo e pode ser encontrada na parte superior central do fundo do relógio.

1. UW HORLOGE OPLADEN EN INSCHAKELEN

Via deze snelstartgids kunt u uw horloge leren kennen. Neem voor ondersteuning contact op met onze klantenservice of ga naar onze website.

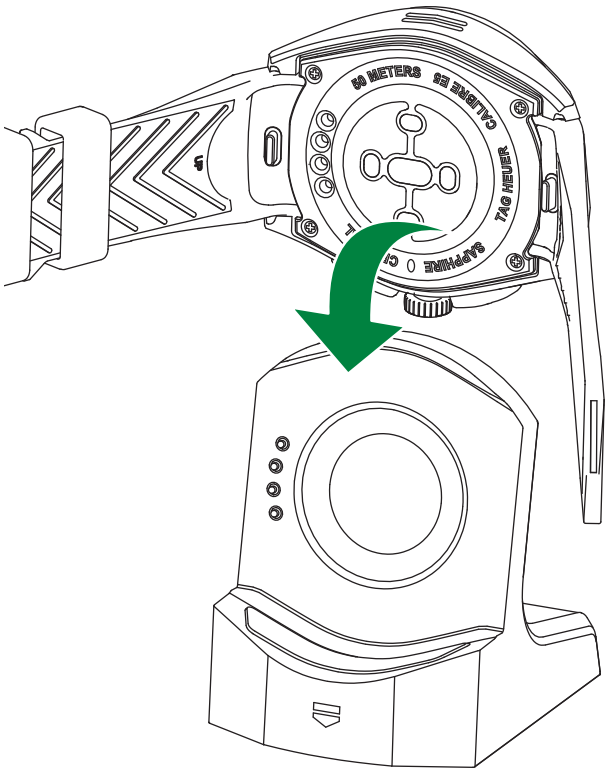

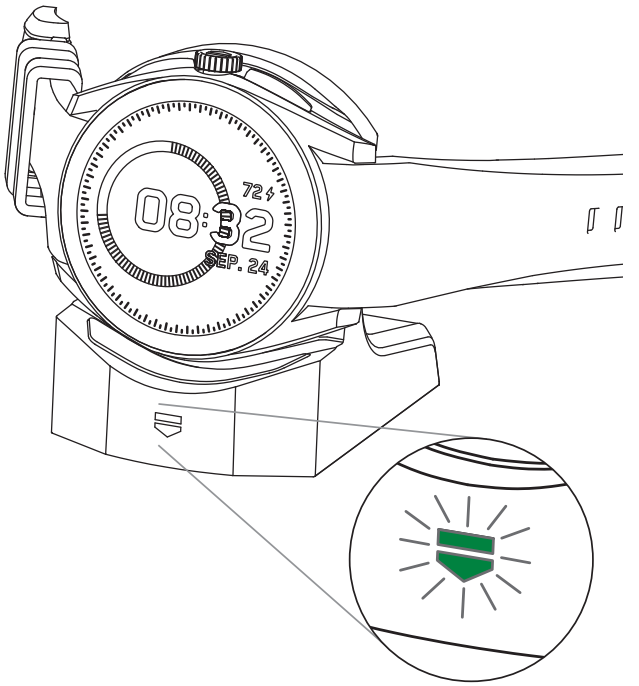

Verbind de usb-kabel met het laadstation en steek de oplader in een stopcontact. Gebruik hiervoor geen andere stroombronnen met een laag vermogen. Plaats vervolgens het horloge op de oplader om het opladen te starten. Het schildje licht op wanneer het horloge opgeladen wordt.

Als de batterij van het horloge leeg is, kan het enkele minuten duren voordat het horloge inschakelt.

WAARSCHUWING

Controleer vóór het opladen van uw horloge of het volledig droog is, met name rondom de pinnen.

Droog het horloge grondig met een niet-schurende, pluisvrije doek. Verwijder zeezout, zweet, stof of residuen.

UW HORLOGE INSCHAKELEN

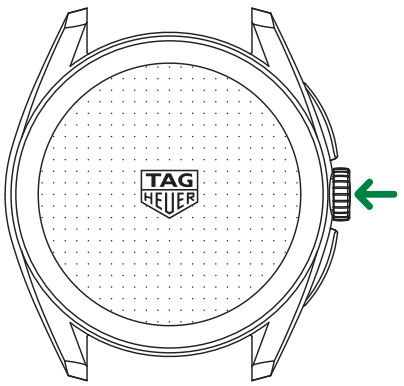

Schakel uw horloge in door de kroon enkele seconden in te drukken.

UW HORLOGE UITSCHAKELEN OF OPNIEUW OPSTARTEN

Druk op de onderste drukknop en tik op het aan-uitpictogram ⏻ om uw horloge uit te schakelen of opnieuw op te starten.

In plaats daarvan kunt u de kroon 10 seconden ingedrukt houden om uw horloge opnieuw op te starten.

UW HORLOGE KOPPELEN

- Schakel uw horloge in.
- Volg de instructies op het scherm om uw horloge met uw smartphone te koppelen.
- Klik voor de stapsgewijze instructies op de volgende link: http://tag.hr/connected-start en maak kennis met de online gebruikershandleiding.

Als de koppelingsprocedure mislukt:

- Start uw horloge opnieuw op
- Ga op uw telefoon naar de bluetoothinstellingen en verwijder het apparaat dat u probeert te koppelen
- Controleer of u de correcte telefoonapp voor uw horloge gebruikt: TAG Heuer Connected-app
- Controleer de compatibiliteit van uw horloge door op de onderstaande badges te klikken of door naar de pagina van de TAG Heuer Connected-app in de App Store of Google Play te gaan.
- Herhaal de procedure

Download on the App Store

GET IT ON Google Play

ℹ Neem voor ondersteuning contact op met onze klantenservice via www.tagheuer.com/contact of door middel van het formulier in de instellingen van de TAG Heuer Connected-telefoonapp.

2. MELDINGEN BEHEREN

Het horloge toont de meldingen van uw telefoon. Wanneer er meldingen op uw telefoon verschijnen, worden deze op uw telefoon weergegeven als u de toestemmingen hebt ingeschakeld.

Meldingen zijn standaard ingeschakeld en verschijnen in chronologische volgorde.

MELDINGEN OP UW TELEFOON BEHEREN:

- Veeg omhoog om uw meldingen te openen.
- Veeg omhoog en omlaag om in het meldingenpaneel te bladeren.
- Tik op een melding voor meer details.
- Veeg naar rechts om een melding te sluiten.

Meldingen worden beheerd in de instellingen van uw telefoon en in de TAG Heuer Connected-telefoonapp:

INSTELLINGEN OP TELEFOON

Ga naar de instellingen op uw telefoon en zorg dat meldingen toegestaan zijn voor de gewenste apps.

Schakel in iOS **Lock Screen**, **Notification Centre** in en zet **Show Previews** op **When Unlocked** of **Always**.

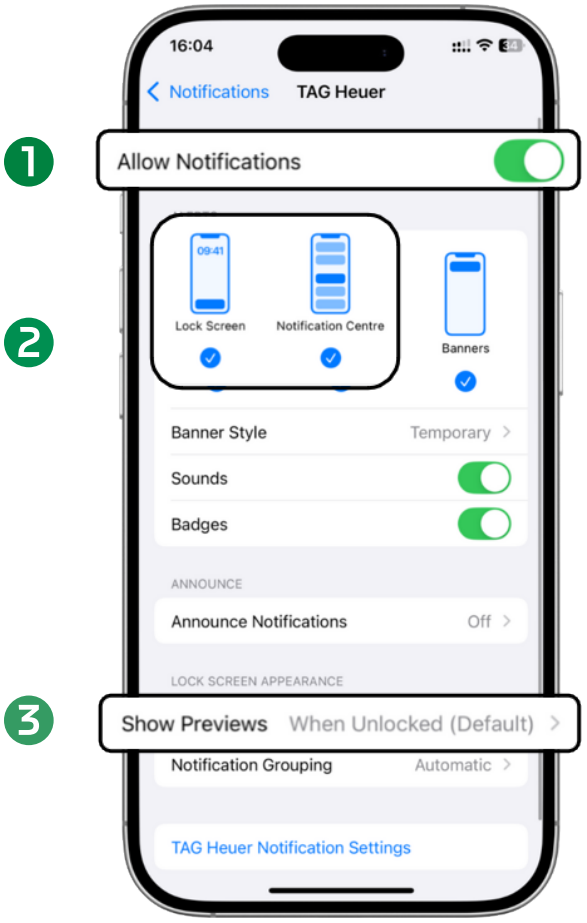

TAG HEUER CONNECTED-APP

Ga in de TAG Heuer Connected-telefoonapp naar **Instellingen** > **Horloge-instellingen** > **Meldingen** om uw meldingen te beheren en deze op uw horloge in of uit te schakelen.

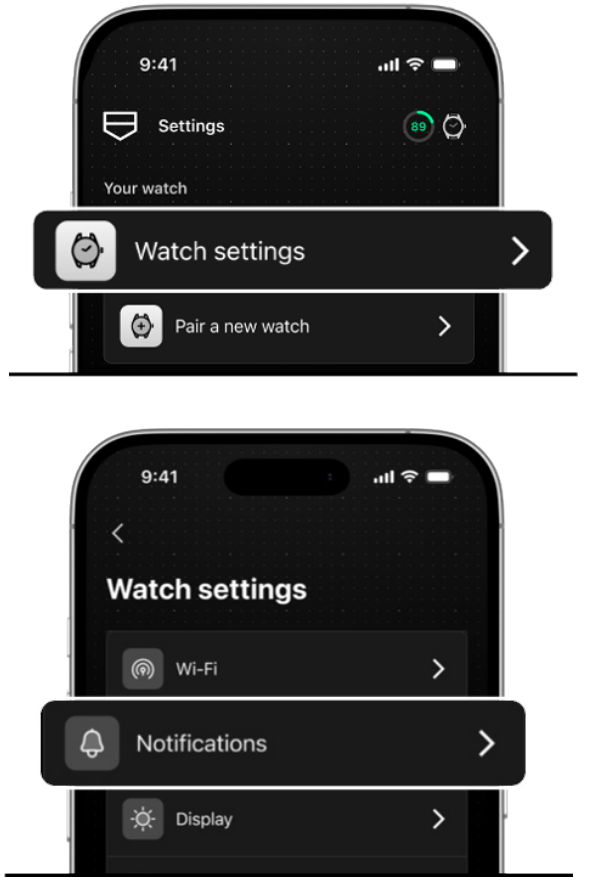

3. HORLOGEBANDJE VERWISSELEN

OP MAAT MAKEN

Ga met uw horloge naar een TAG Heuer-servicecentrum of de dichtstbijzijnde TAG Heuer-winkel om uw stalen horlogebandje op maat te laten maken.

HARTSLAGMETING

Voor een optimale werking van de hartslagsensor moeten uw horloge en het horlogebandje nauwsluitend om de pols zitten en niet tegen het polsgewricht aan zitten. Als u uw hartslag wilt meten tijdens het sporten, is een stalen horlogebandje niet de beste keuze. Het kan namelijk lastig zijn om het stalen horlogebandje voor nauwkeurige meetwaarden nauwsluitend te bevestigen. Voor een optimale meting van de hartslag adviseren we een TAG Heuer-horlogebandje met klittenbandsluiting.

LEREN BANDJE, RUBBEREN BANDJE EN BANDJE MET KLITTENBANDSLUITING

Het horlogebandje bevestigen

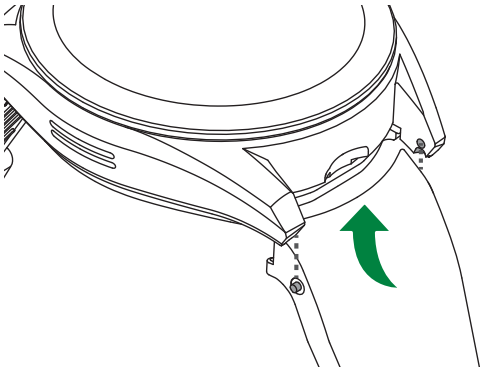

Lokaliseer de pin en de gaatjes en plaats het horlogebandje onder het horloge.

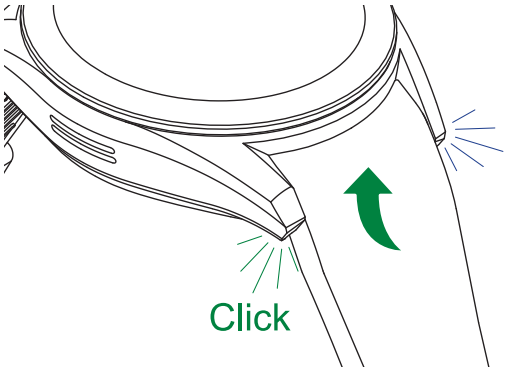

Klik het horlogebandje in de gaatjes.

Het horlogebandje verwijderen

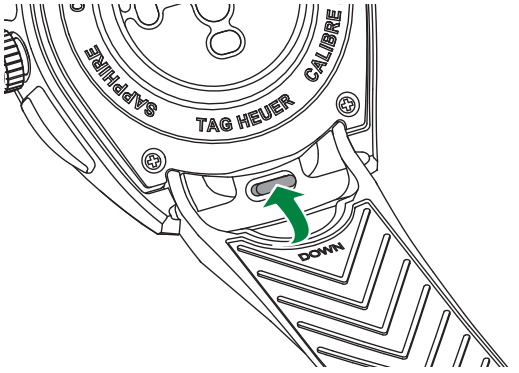

Druk op de knop in het midden om het horlogebandje te verwijderen.

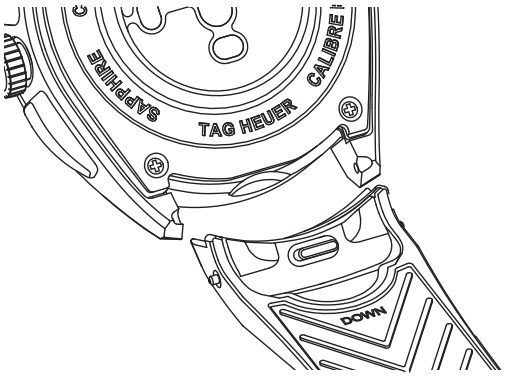

De gesp bevestigen en verwijderen

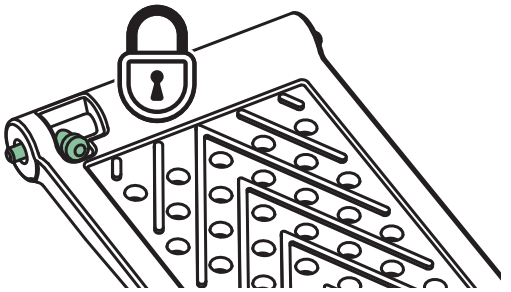

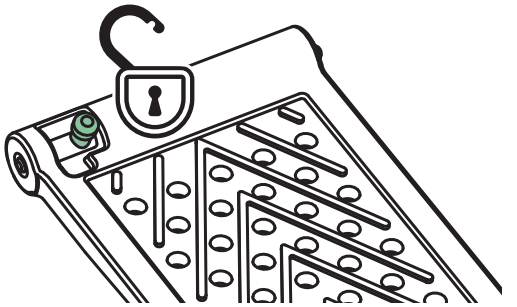

Het horlogebandje losmaken van de gesp.

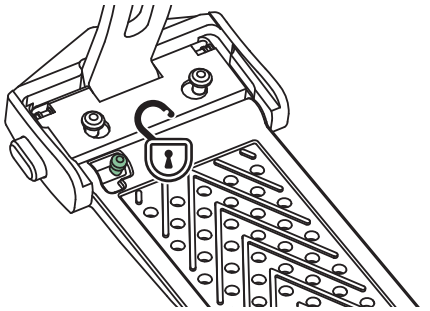

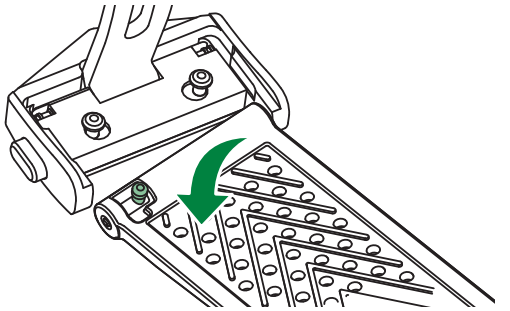

Het horlogebandje vastmaken aan de gesp.

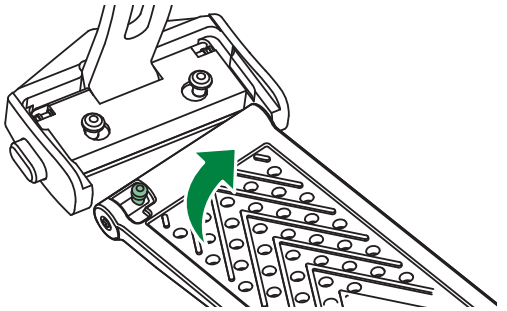

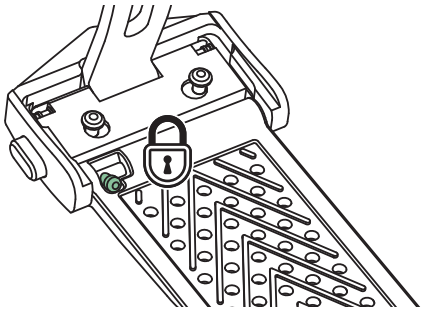

4. BEWEGINGEN OP HET HORLOGE

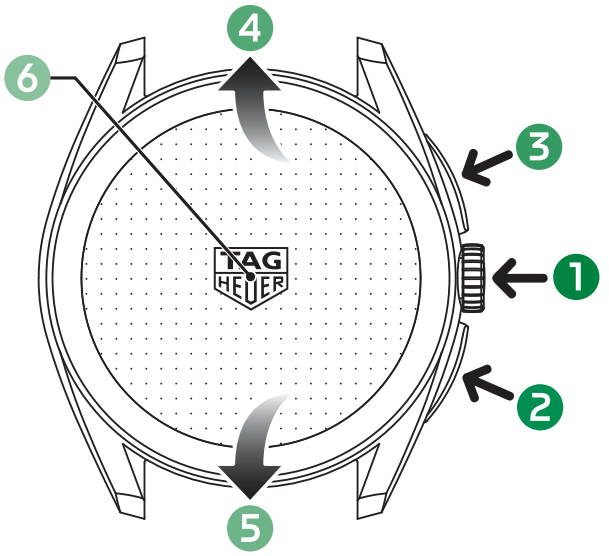

UW HORLOGE BEDIENEN:

1 **KROON**
Druk in om terug te keren naar de wijzerplaat.
Druk lang in om de wijzerplaat te veranderen.

2 **ONDERSTE DRUKKNOP**
Druk in om het CONTROL CENTER (batterijniveau, verbindingsstatus en snelle instellingen) te openen. Gebruik om tijdens het navigeren terug te gaan naar het vorige scherm.
Druk lang in om de spraakassistent van uw telefoon in te schakelen.

3 **BOVENSTE DRUKKNOP**
Druk in om het appmenu te openen.
Gebruik om tijdens het navigeren een optie te selecteren.
Druk lang in om een snelkoppeling in te stellen.

4 **OMHOOG VEGEN**
Veeg omhoog of **draai de kroon rechtsom** om meldingen weer te geven.

5 **OMLAAG VEGEN**
Veeg omlaag of **draai de kroon linksom** om widgets te openen.

6 **WIJZERPLATEN GALERIJ**
Druk lang op de wijzerplaat om de wijzerplaatgalerij te openen en uw horloge aan te passen.

Opmerking: De informatie in deze sectie kan wijzigen na een update. Neem voor ondersteuning contact op met onze klantenservice via www.tagheuer.com/contact of door middel van het formulier in de instellingen van de TAG Heuer Connected-telefoonapp.

SNELLE INSTELLINGEN > CONTROL CENTER

	Connectivity status (Verbindingsstatus) (bluetooth en wifi)
	Spaarstand: in deze stand is de batterijduur maximaal
	Vliegtuigmodus: bluetooth en wifi zijn uitgeschakeld
	Bedtijd-modus: het scherm en meldingen zijn uitgeschakeld en de slaaptrackfunctie is ingeschakeld
	Niet storen: trillen en geluid zijn uitgeschakeld
	Theatermodus: voorkomt dat het horlogescherm inschakelt en ongewenst oplicht wanneer u uw pols opheft, en schakelt zowel geluid als trillen uit
	Stille modus: het geluid van het horloge is gedempt
	Instellingen: beheer van updates en algemene voorkeuren
	Aanraakschermslot: het touchscreen is uitgeschakeld
	Vind mijn telefoon: de beltoon klinkt als uw telefoon verbonden is met uw horloge (bluetooth)
	Energiemenu: uitschakelen, opnieuw opstarten of uw instellingen openen

Opmerking: De informatie in deze sectie kan wijzigen na een update. Neem voor ondersteuning contact op met onze klantenservice via www.tagheuer.com/contact of door middel van het formulier in de instellingen van de TAG Heuer Connected-telefoonapp.

5. APPS

GOLF

Vergroot uw golfervaring met de TAG Heuer Golf-app. Geniet van gedetailleerde 2D- en 3D-kaarten van meer dan 40.000 golfbanen wereldwijd, het efficiënt bijhouden van scores en uitgebreide prestatiestatistieken.

Volg automatisch uw slagen en afstanden, terwijl de clubadviesfunctie voor elke slag de perfecte club aanbeveelt.

Precisie, inzichten en prestaties: allemaal om uw pols.

SPORT

Leg uw trainingen direct op uw horloge vast en houd belangrijke meetgegevens bij, zoals afstand, snelheid, verbrande calorieën, hartslag en routes. Maatwerk voor elke activiteit.

Open het appmenu en selecteer 'Sport' om alle sportfunctionaliteiten te ontdekken.

WELLNESS

Stel dagelijkse doelen in om actief en gezond te blijven, bekijk realtimestatistieken zoals verbrande calorieën en uw progressie, en controleer op elk gewenst moment uw hartslag.

Open het appmenu en selecteer 'Wellness' om alle wellnessfunctionaliteiten te ontdekken. Er zijn ook widgets beschikbaar voor eenvoudige toegang tot informatie die u belangrijk vindt.

WIJZERPLATEN

Uw Connected-horloge heeft uiteenlopende wijzerplaten, die talrijke aanpassingsopties bieden.

U kunt uw wijzerplaat op de volgende manieren veranderen:

- Druk op het scherm van uw horloge tot de wijzerplaatgalerij verschijnt, en begin met de aanpassing
- Gebruik de TAG Heuer Connected-telefoonapp

Veel wijzerplaten hebben digitale complicaties die in één oogopslag belangrijke informatie tonen.

TAG HEUER CONNECTED OP TELEFOON

Download de TAG Heuer Connected-app uit de appstore van uw telefoon door te zoeken op 'TAG Heuer Connected' of door op de onderstaande badges te klikken.

Wanneer uw horloge gekoppeld is met de app, kunt u genieten van een nog betere ervaring. Hierdoor krijgt u volledige controle over alle functionaliteiten:

- Blader door de door u samengestelde collectie wijzerplaten en pas uw ontwerpen aan
- Houd uw wellnessgegevens bij
- Analyseer trainingssessies met gedetailleerde meetgegevens
- Bewerk, verwijder en deel uw trainingssessies

Download on the App Store

GET IT ON Google Play

TAG HEUER GOLF OP TELEFOON

Om de golfapp op uw horloge te kunnen gebruiken, moet u de TAG Heuer Golf-app op uw telefoon downloaden door op de onderstaande badges te klikken of door in de appstores te zoeken op 'TAG Heuer Golf'.

Ga naar onze online gebruikershandleiding voor meer informatie over TAG Heuer Golf: http://tag.hr/user-guide-golf!

Download on the App Store

GET IT ON Google Play

6. EEN OPTIMALE ERVARING BELEVEN

Een Connected-horloge dat niet up-to-date is, kan leiden tot een slechte ervaring, waaronder overmatig batterijgebruik, een langzame werking of vastgelopen schermen.

1 HET HORLOGE IS GEKOPPELD EN VERBONDEN

In de TAG Heuer Connected-app toont het pictogram rechtsboven de verbindingsstatus.

2 MELD U AAN OP DE TAG HEUER CONNECTED-TELEFOONAPP

Zorg ervoor dat u op uw telefoon aangemeld bent op een account in de TAG Heuer Connected-app om er zeker van te zijn dat uw gegevens gesynchroniseerd en opgeslagen worden. TAG Heuer Connected-app > Instellingen > Account.

3 AUTOMATISCHE UPDATES

Automatische updates worden uitgevoerd wanneer het horloge op de oplader geplaatst wordt en verbonden is met een wifinetwerk:

1. Verbind uw horloge met een wifinetwerk
   Op uw horloge: Instellingen > Wi-Fi > Selecteer uw netwerk
2. Plaats uw horloge op de oplader, zodat hij automatisch updates kan downloaden.

Handmatige updates kunnen op het horloge uitgevoerd worden: onderste drukknop > Instellingen > Algemeen > Updates

7. ONDERSTEUNING

Onze klantenservice is beschikbaar voor informatie, feedback, aankopen en ondersteuning bij problemen met software (zoals verbinding of batterijverbruik), apparaten of accessoires (waaronder materiële schade, defecte drukknoppen of barsten in het scherm).

NEEM CONTACT MET ONS OP VIA UW TAG HEUER-TELEFOONAPP

Neem rechtstreeks contact met ons op vanuit de instellingen van uw TAG Heuer Connected-app (of de TAG Heuer Golf-app voor golfgerelateerde vragen) op uw telefoon. Gegevens zoals uw e-mailadres en appversies worden automatisch ingevuld wanneer u contact opneemt met de klantenservice. Hierdoor kunnen we u gemakkelijker helpen.

BELANGRIJK: Geef het fysieke serienummer en de modelreferentie door wanneer u contact met ons opneemt.

FYSIEK SERIENUMMER

Dit nummer vindt u aan de achterzijde van het horloge onderaan in het midden, in de instellingen van de TAG Heuer Connected-app of in de instellingen van het horloge.

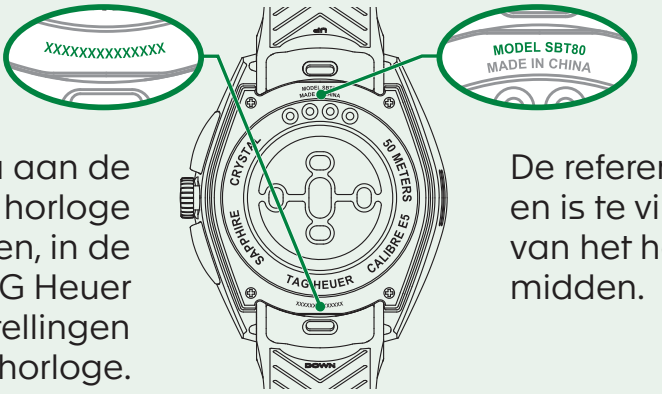

MODEL-REFERENTIE

De referentie geeft het model aan en is te vinden aan de achterzijde van het horloge bovenaan in het midden.

1. ŁADOWANIE I WŁĄCZANIE ZEGARKA

Ta skrócona instrukcja obsługi będzie pomocna w poznaniu zegarka. W celu uzyskania dodatkowej pomocy prosimy o kontakt z naszym Działem Obsługi Klienta lub o odwiedzenie naszej strony internetowej.

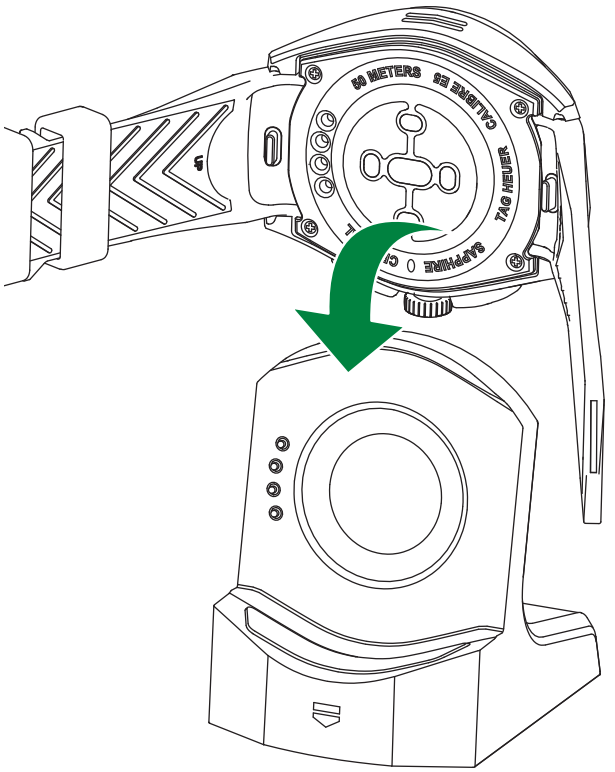

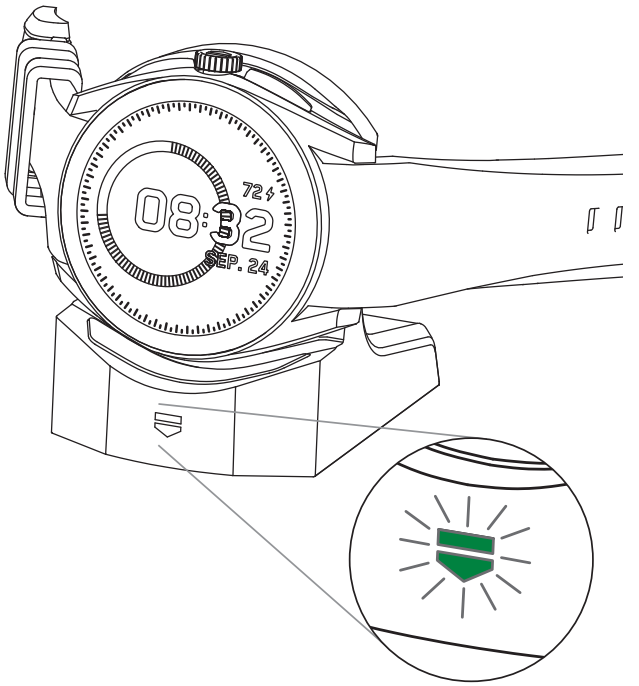

Podłączyć przewód USB do stacji ładowania i wprowadzić wtyczkę ładowarki do gniazda ściennego, unikając korzystania z innych źródeł zasilania o małej mocy. Następnie umieścić zegarek na stacji ładowania, aby rozpocząć ładowanie. Tarcza zaświeci się, gdy zegarek będzie się ładował.

Należy pamiętać, że jeśli bateria jest całkowicie wyczerpana, może upłynąć kilka minut, zanim zegarek się włączy.

OSTRZEŻENIE

Przed naładowaniem zegarka należy upewnić się, czy jest zupełnie suchy, szczególnie w strefie wokół sworznia.

Dokładnie wytrzeć go do sucha, używając gładkiej, niepylącej ściereczki. Upewnić się, że sól morska, pot, kurz lub inne zanieczyszczenia zostały usunięte.

WŁĄCZENIE ZEGARKA

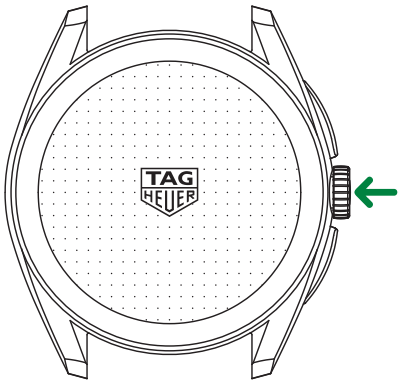

Włączenie zegarka następuje poprzez wciśnięcie przycisku koronki i przytrzymanie go przez kilka sekund.

WYŁĄCZENIE LUB PONOWNE URUCHOMIENIE ZEGARKA

Wcisnąć dolny przycisk i dotknąć ikony zasilania ⏻, aby wyłączyć lub ponownie uruchomić zegarek.

Alternatywnie, można przytrzymać koronkę przez 10 sekund, aby uruchomić ponownie zegarek.

SPAROWANIE ZEGARKA

- Upewnić się, czy zegarek jest włączony.
- W celu sparowana zegarka ze smartfonem wykonać instrukcje pojawiające się na wyświetlaczu.
- Aby uzyskać wskazówki krok po kroku, należy kliknąć w ten link:
  http://tag.hr/connected-start, pod którym znajduje się instrukcja obsługi online.

Jeżeli procedura sparowania nie powiedzie się:

- Uruchomić zegarek ponownie
- W telefonie wejść do ustawień Bluetooth i usunąć urządzenie, dla którego została podjęta próba sparowania
- Sprawdzić, czy do sparowania zegarka jest używana prawidłowa aplikacja w telefonie: aplikacja TAG Heuer Connected
- Sprawdzić kompatybilność telefonu, klikając poniższe oznaczenia lub odwiedzając stronę aplikacji TAG Heuer Connected w sklepie App Store lub Google Play.
- Powtórzyć procedurę

Download on the App Store

GET IT ON Google Play

ℹ W celu uzyskania pomocy prosimy o kontakt z naszym Działem Obsługi Klienta na stronie www.tagheuer.com/contact, albo bezpośrednio za pomocą formularza w ustawieniach aplikacji TAG Heuer Connected w telefonie.

2. ZARZĄDZANIE POWIADOMIENIAMI

Zegarek wyświetla powiadomienia z telefonu. Gdy powiadomienia pojawiają się na telefonie, są one wyświetlane na zegarku, jeśli zostały włączone odpowiednie uprawnienia.

Powiadomienia są włączone domyślnie i wyświetlają się w porządku chronologicznym.

ABY ZARZĄDZAĆ POWIADOMIENIAMI W ZEGARKU:

- Przesunąć palcem po ekranie w górę, aby uzyskać dostęp do powiadomień.
- Przesunąć palcem po ekranie w górę i w dół, aby przejrzeć obszar powiadomień.
- Dotknąć powiadomienia, aby wyświetlić więcej szczegółów.
- Przesunąć palcem w prawo po powiadomieniu, aby je zamknąć.

Zarządzanie powiadomieniami odbywa się poprzez ustawienia telefonu i aplikację TAG Heuer Connected w telefonie:

USTAWIENIA TELEFONU

Przejść do ustawień telefonu i upewnić się, czy powiadomienia są dozwolone dla wybranych aplikacji.

W przypadku systemu iOS należy upewnić się, czy są włączone ustawienia **Lock Screen**, **Notification Center**, a opcja **Show Previews** jest ustawiona na **When Unlocked** lub **Always**.

APLIKACJA TAG HEUER CONNECTED

W aplikacji TAG Heuer Connected w telefonie, należy wejść do **Settings** > **Watch settings** > **Notifications**, aby zarządzać powiadomieniami i włączyć/wyłączyć je w zegarku.

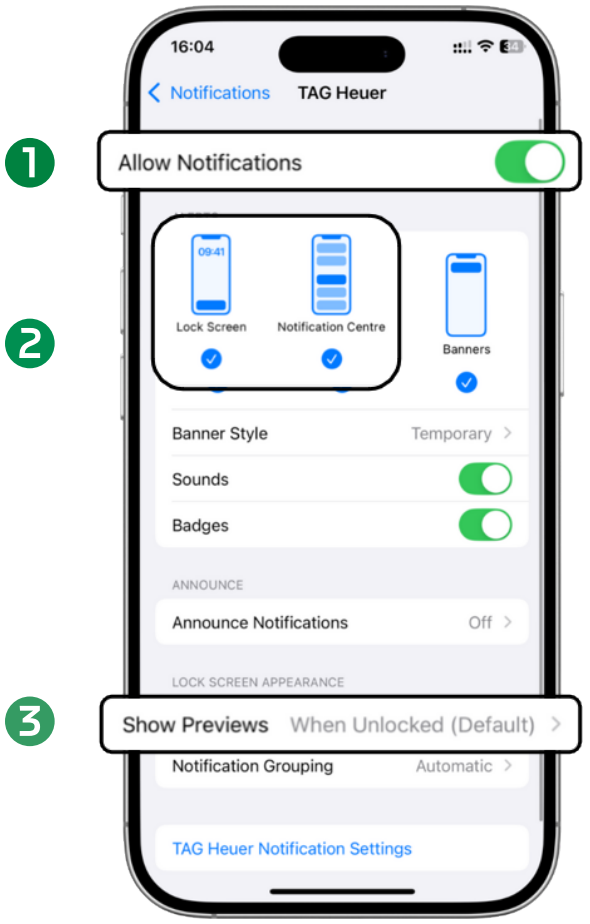

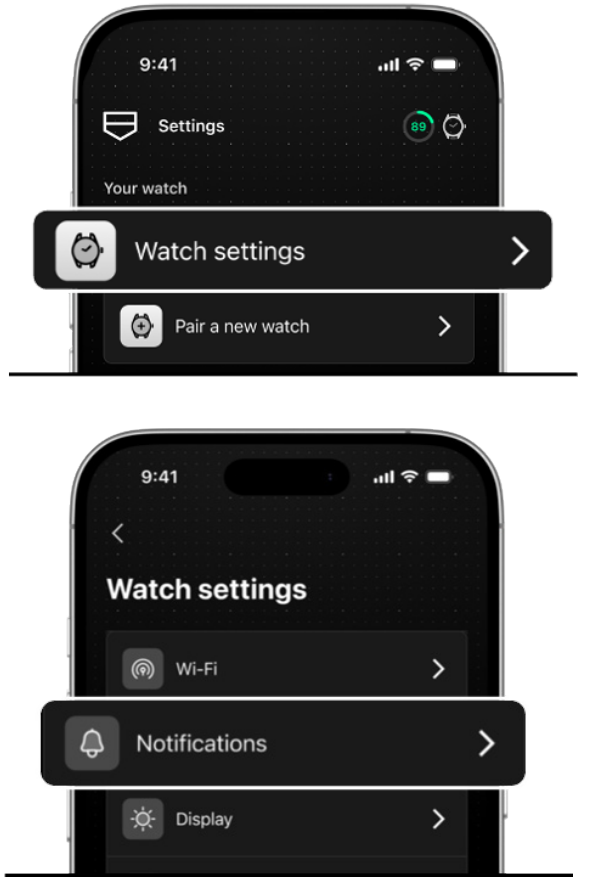

3. WYMIANA PASKÓW

REGULACJA ROZMIARU

W celu wyregulowania długości bransolety stalowej należy udać się wraz z zegarkiem do Centrum Obsługi Klienta TAG Heuer Service Center lub do najbliższego sklepu TAG Heuer.

POMIAR TĘTNA

Aby zapewnić optymalną wydajność działania czujnika tętna, zegarek i jego pasek powinny być dokładnie dopasowane do nadgarstka, nie dotykając jednak kości nadgarstka. Zegarek na stalowej bransolecie może nie być najlepszym wyborem do pomiaru tętna podczas uprawiania sportu, ponieważ trudno ściśle dopasować go do nadgarstka, aby uzyskać precyzyjne wskazania. W celu zapewnienia optymalnego pomiaru tętna zalecamy używanie paska TAG Heuer zapinanego na rzepy.

PASKI SKÓRZANE, GUMOWE I ZAPINANE NA RZEPY

Zamocowanie paska

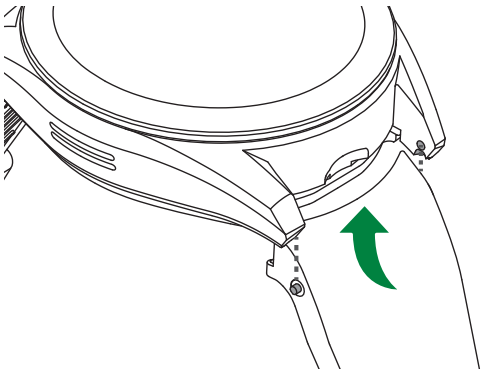

Zlokalizować trzpienie i prowadnice i umieścić pasek pod zegarkiem.

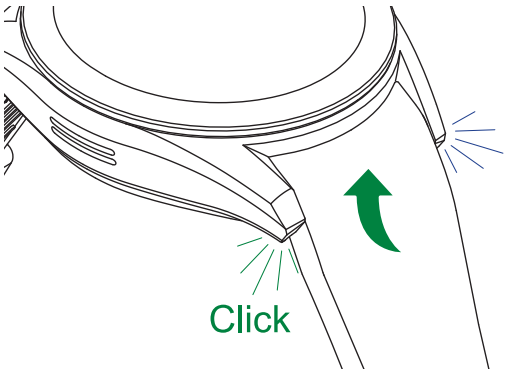

Zapiąć pasek na miejscu.

Odłączenie paska

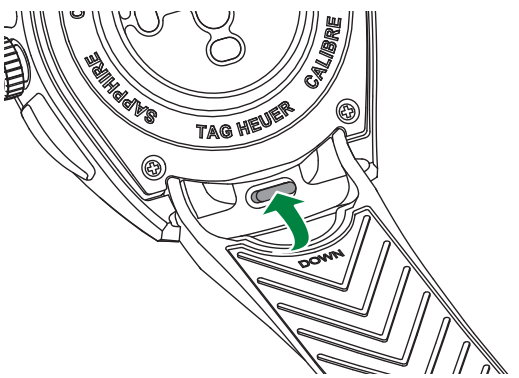

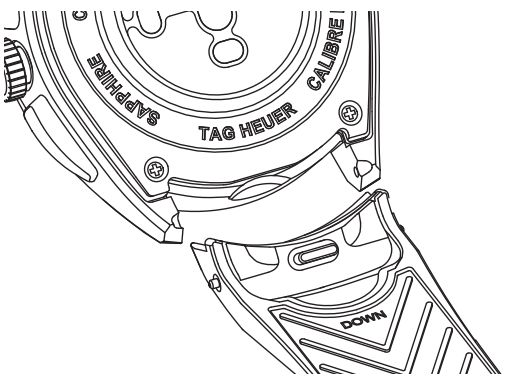

Wcisnąć środkowy przycisk, aby odłączyć pasek.

Mocowanie i odłączanie zapięcia

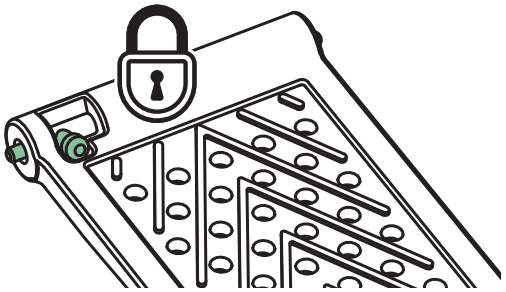

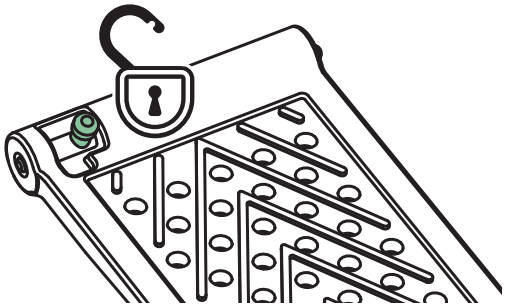

Odłączenie paska od zapięcia.

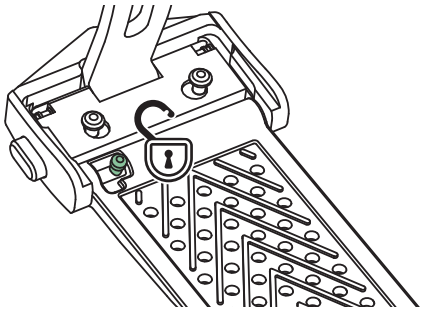

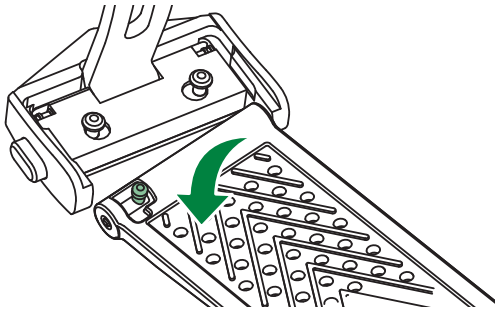

Przymocowanie paska do zapięcia.

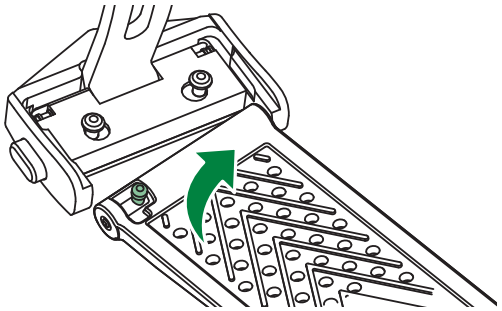

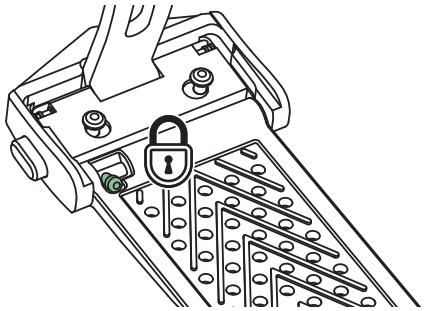

4. SPOSÓB OBSŁUGI ZEGARKA

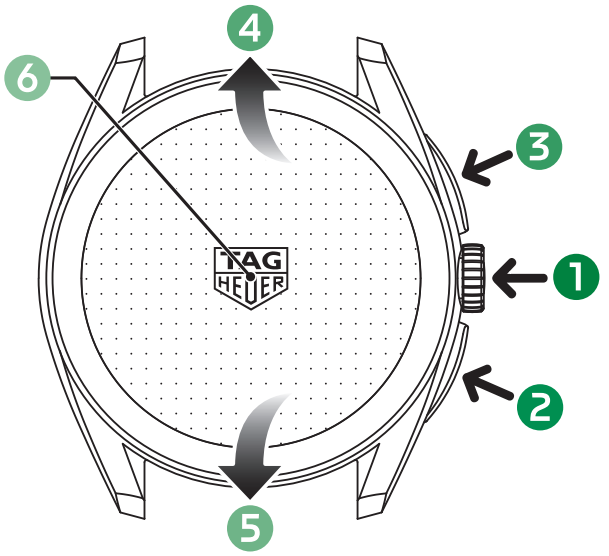

NAWIGACJA W OBRĘBIE ZEGARKA:

1 **KORONKA**
Wcisnąć ją, aby wrócić do tarczy zegarka.
Dłuższe wciśnięcie umożliwia zmianę tarczy zegarka.

2 **DOLNY PRZYCISK**
Wcisnąć go, aby uzyskać dostęp do CONTROL CENTER (poziom baterii, stan połączenia i szybkie ustawienia).
Użycie tego przycisku podczas nawigacji pozwala wrócić do poprzedniego ekranu.
Dłuższe wciśnięcie umożliwia włączenie asystenta głosowego w telefonie.

3 **GÓRNY PRZYCISK**
Wcisnąć go, aby otworzyć menu aplikacji.
Użycie tego przycisku pozwala wybrać opcję podczas nawigacji.
Dłuższe wciśnięcie umożliwia ustawienie skrótu.

4 **PRZESUNIĘCIE PALCEM W GÓRĘ**
Przesunąć palcem w górę lub **obrócić koronkę do góry**, aby wyświetlić powiadomienia.

5 **PRZESUNIĘCIE PALCEM W DÓŁ**
Przesunąć palcem w dół lub **obrócić koronkę do dołu**, aby uzyskać dostęp do widgetów.

6 **GALERIA TARCZ ZEGARKA**
Dłuższe wciśnięcie tarczy zegarka pozwala uzyskać dostęp do galerii tarcz zegarka i dostosować zegarek do swoich upodobań.

Uwaga: Informacje zawarte w tej części mogą ulec zmianie w wyniku aktualizacji. W celu uzyskania pomocy prosimy o kontakt z naszym Działem Obsługi Klienta na stronie www.tagheuer.com/contact, albo bezpośrednio za pomocą formularza w ustawieniach aplikacji TAG Heuer Connected w telefonie.

QUICK SETTINGS > CONTROL CENTER

	Connectivity status (Stan połączenia) (Bluetooth i Wi-Fi)
	Low power mode (Tryb niskiego zużycia energii): włączenie tego trybu pozwala maksymalnie wydłużyć okres trwałości baterii
	Airplane mode (Tryb samolotowy): powoduje wyłączenie funkcji Bluetooth i Wi-Fi
	Bedtime mode (Tryb snu): wyłącza ekran oraz powiadomienia i aktywuje funkcję monitorowania snu
	Do not disturb (Tryb nie przeszkadzać): powoduje wyłączenie wibracji i sygnałów dźwiękowych
	Theater mode (Tryb kinowy): zapobiega włączaniu się wyświetlacza zegarka po podniesieniu nadgarstka, eliminując niepożądane światło, oraz wyłącza sygnały dźwiękowe i wibracje
	Silent mode (Tryb cichy): wyciszenie zegarka
	Settings (Ustawienia): zarządzanie aktualizacjami i ogólnymi preferencjami
	Touch Lock (Blokada przycisków): wyłączenie ekranu dotykowego
	Find my phone (Znajdowanie telefonu): uruchamia dzwonek telefonu, jeżeli telefon jest połączony z zegarkiem (Bluetooth)
	Power menu (Menu zasilania): umożliwia wyłączenie, ponowne uruchomienie lub uzyskanie dostępu do ustawień

Uwaga: Informacje zawarte w tej części mogą ulec zmianie w wyniku aktualizacji. W celu uzyskania pomocy prosimy o kontakt z naszym Działem Obsługi Klienta na stronie www.tagheuer.com/contact, albo bezpośrednio za pomocą formularza w ustawieniach aplikacji TAG Heuer Connected w telefonie.

5. APLIKACJE

GOLF

Zwiększ swoją satysfakcję z gry w golfa dzięki aplikacji TAG Heuer Golf. Skorzystaj ze szczegółowych map 2D i 3D ponad 40 000 pól golfowych na całym świecie, z funkcji efektywnego śledzenia wyników oraz prezentacji ich dokładnych statystyk.

Możesz automatycznie monitorować swoje uderzenia i odległości, podczas gdy funkcja rekomendacji kijów golfowych będzie analizować dane z gry, aby wytypować idealny kij do każdego uderzenia.

Precyzja, informacja i efektywność - wszystko w zasięgu ręki.

SPORT

Rejestruj swoje treningi bezpośrednio na zegarku i monitoruj kluczowe parametry, takie jak dystans, prędkość, spalone kalorie, tętno, trasy i inne - odpowiednio do każdej aktywności.

W celu poznania funkcji związanych ze sportem, otwórz menu aplikacji i wybierz opcję Sport.

WELLNESS

Wyznaczaj sobie codzienne cele, aby zachować aktywność i zdrowie, przeglądaj statystyki w czasie rzeczywistym, np. spalonych kalorii i dokonanych postępów, oraz monitoruj swoje tętno w dowolnym momencie.

W celu poznania funkcji związanych z dobrym samopoczuciem i zdrowiem, otwórz menu aplikacji i wybierz opcję Wellness. Dostępne są również widgety, które zapewniają łatwy dostęp do ważnych informacji.

TARCZE ZEGARKA

Ten zegarek typu smartwatch jest dostępny z różnymi tarczami, oferując liczne możliwości personalizacji.

Aby zmienić tarczę zegarka, należy:

- dotknąć wyświetlacza zegarka i przytrzymać, aby wyświetlić galerię tarcz zegarka i rozpocząć personalizację
- skorzystać z aplikacji TAG Heuer Connected

Wiele tarcz zegarka zawiera komplikacje cyfrowe, dzięki czemu najważniejsze informacje są dostępne na pierwszy rzut oka.

TAG HEUER CONNECTED W TELEFONIE

Należy pobrać aplikację TAG Heuer Connected ze sklepu App Store w telefonie, wyszukując nazwę "TAG Heuer Connected" lub klikając poniższe oznaczenia.

Sparowanie zegarka z aplikacją pozwoli uzyskać większy komfort użytkowania, zapewniając pełną kontrolę nad wszystkimi funkcjami urządzenia:

- Przeglądanie wyselekcjonowanej kolekcji tarcz zegarka i personalizacja wyglądu
- Śledzenie danych dotyczących zdrowia i dobrego samopoczucia
- Analiza aktywności sportowych za pomocą szczegółowych wskaźników
- Edycja, usuwanie i udostępnianie swoich aktywności sportowych

Download on the App Store

GET IT ON Google Play

TAG HEUER GOLF W TELEFONIE

Aby skorzystać z aplikacji Golf w zegarku, należy pobrać aplikację TAG Heuer Golf w telefonie, klikając poniższe oznaczenia lub wyszukując nazwę "TAG Heuer Golf" w sklepie App Store.

Aby uzyskać więcej informacji na temat aplikacji TAG Heuer Golf, należy zapoznać się z instrukcją obsługi online: http://tag.hr/user-guide-golf!

Download on the App Store

GET IT ON Google Play

6. ZAPEWNIENIE OPTYMALNEGO KOMFORTU UŻYTKOWANIA

Niezainstalowanie aktualizacji w zegarku smartwatch może prowadzić do pogorszenia jego funkcjonowania, w tym nadmiernego zużycia baterii, spowolnienia działania lub zawieszania się ekranu.

1 ZEGAREK JEST SPAROWANY I POŁĄCZONY Z INTERNETEM

W aplikacji TAG Heuer Connected ikona w górnym, prawym rogu informuje o stanie połączenia.

2 ZALOGOWANIE W APLIKACJI TAG HEUER CONNECTED W TELEFONIE

Należy upewnić się, czy użytkownik jest zalogowany na swoim koncie w aplikacji TAG Heuer Connected w telefonie, co zapewni synchronizację i zapisanie danych. Aplikacja TAG Heuer Connected > Settings > Account.

3 AUTOMATYCZNE AKTUALIZACJE

Automatyczne aktualizacje są wprowadzane, gdy zegarek jest umieszczony w ładowarce i połączony z siecią Wi-Fi:

1. Połączyć zegarek z Wi-Fi
   W zegarku: Settings > Wi-Fi > Wybierz swoją sieć
2. Umieścić zegarek w ładowarce, aby umożliwić automatyczne pobranie aktualizacji.

W zegarku możliwe jest ręczne wprowadzenie aktualizacji: Dolny przycisk > Settings > General > Updates

7. WSPARCIE DZIAŁU OBSŁUGI KLIENTA

Nasz Dział Obsługi Klienta służy pomocą w zakresie informacji, opinii, zakupów i wsparcia technicznego w przypadku problemów związanych z oprogramowaniem (jak np. połączenie z internetem lub zużycie baterii) oraz ze sprzętem lub akcesoriami (w tym uszkodzenia fizyczne, nieprawidłowe działanie przycisków lub pęknięcie wyświetlacza).

SKONTAKTUJ SIĘ Z NAMI POPRZEZ APLIKACJĘ TAG HEUER W TELEFONIE

Skontaktuj się z nami bezpośrednio poprzez Ustawienia w aplikacji TAG Heuer Connected (lub w aplikacji TAG Heuer Golf w przypadku kwestii związanych z golfem) w telefonie. Informacje takie jak adres e-mail i wersje aplikacji zostaną wprowadzone automatycznie w momencie kontaktu z Działem Obsługi Klienta, dzięki czemu udzielenie pomocy będzie łatwiejsze.

WAŻNE:
Kontaktując się z nami, należy podać fizyczny numer seryjny i oznaczenie modelu.

FIZYCZNY NUMER SERYJNY

Jest widoczny pośrodku, w dolnej części zegarka, albo w ustawieniach aplikacji TAG Heuer Connected lub w ustawieniach zegarka.

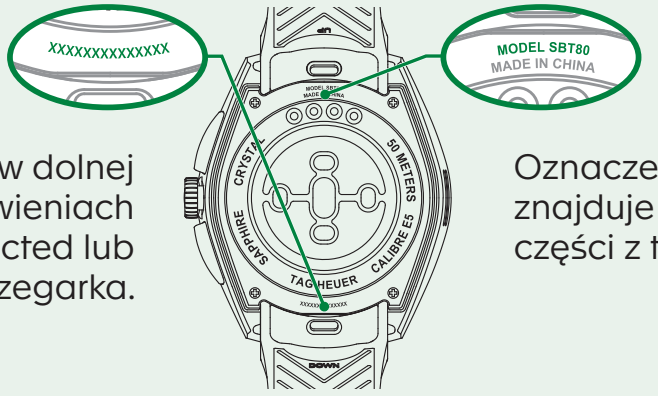

OZNACZENIE MODELU

Oznaczenie wskazuje model i znajduje się pośrodku, w górnej części z tyłu zegarka.

1. A KARÓRA TÖLTÉSE ÉS BEKAPCSOLÁSA

Ez a gyors útmutató segít az óra első beüzemelésében. További információkért kérjük, forduljon vevőszolgálatunkhoz, vagy látogasson el weboldalunkra.

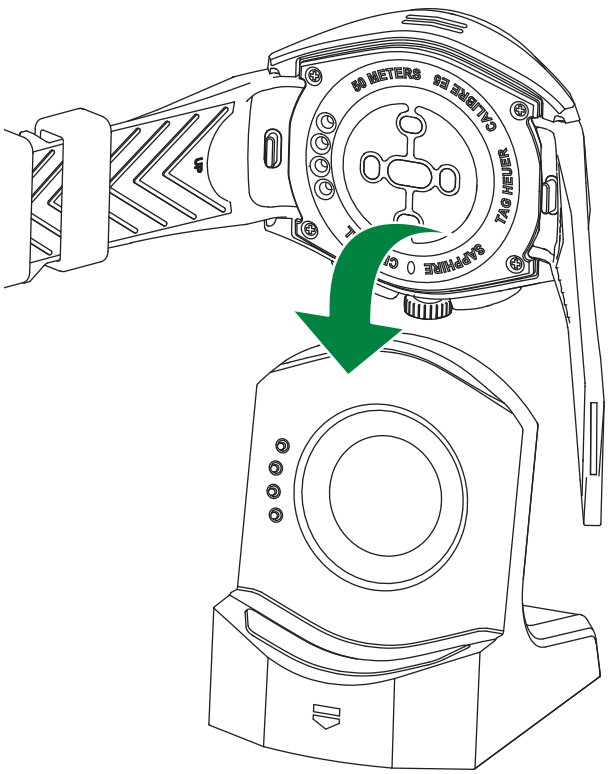

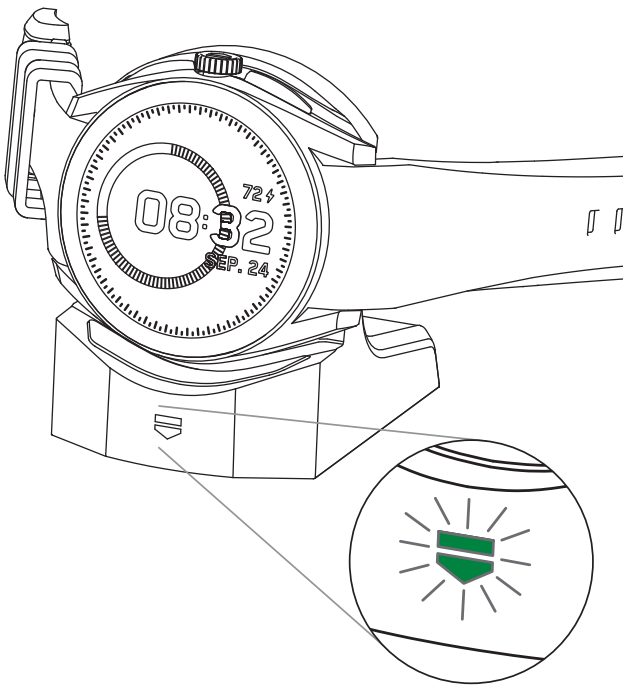

Csatlakoztassa az USB-kábelt a töltőállomáshoz, majd dugja be a töltőt egy fali aljzatba – lehetőleg kerülje az alacsony teljesítményű áramforrásokat. Ezután helyezze a karórát a töltőállomásra a töltés elindításához. Amint a töltés megkezdődik, a pajzs ikon világítani kezd.

Kérjük, vegye figyelembe, hogy ha a karóra akkumulátora lemerült, az óra bekapcsolása néhány percet is igénybe vehet.

FIGYELMEZTETÉS

A karóra töltése előtt győződjön meg róla, hogy az eszköz teljesen száraz – különösen a töltőérintkezők környékén.

Alaposan törölje szárazra nem karcoló, szálmentes törlőkendővel. Győződjön meg róla, hogy eltávolította a tengeri sót, az izzadtságot, a port és az egyéb szennyeződéseket.

A KARÓRA BEKAPCSOLÁSA

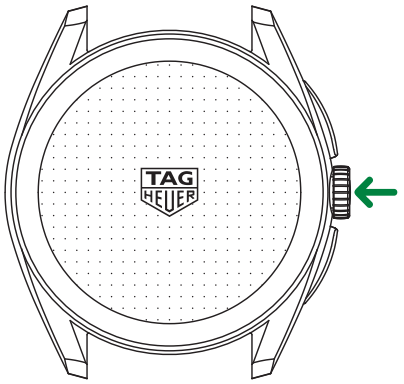

Kapcsolja be a karórát a korona gomb néhány másodpercig tartó lenyomásával.

A KARÓRA KIKAPCSOLÁSA VAGY ÚJRAINDÍTÁSA

Nyomja meg az alsó nyomógombot, és koppintson a bekapcsolás ikonra ⏻ a kikapcsoláshoz és újraindításhoz.

Másik lehetőségként tartsa lenyomva a koronát 10 másodpercig a karóra újraindításához.

A KARÓRA PÁROSÍTÁSA

- Győződjön meg róla, hogy a karóra be van kapcsolva.
- A karóra és az okostelefon párosításához kövesse a képernyőn megjelenő utasításokat.
- A részletes útmutatóért kattintson a következő hivatkozásra: http://tag.hr/connected-start, ahol elérheti az online felhasználói útmutatót.

Ha a párosítási folyamat sikertelen:

- Indítsa újra a karórát
- A telefonján lépjen a Bluetooth-beállításokhoz, és távolítsa el az órát a párosított eszközök közül
- Ellenőrizze, hogy a megfelelő alkalmazást használja: TAG Heuer Connected
- Ellenőrizze telefonja kompatibilitását az alábbi ikonokra kattintva, vagy látogasson el a TAG Heuer Connected alkalmazás oldalára az App Store-ban vagy a Google Play-en.
- Ismételje meg a folyamatot

Download on the App Store

GET IT ON Google Play

ℹ Segítségért forduljon vevőszolgálatunkhoz a www.tagheuer.com/contact oldalon, vagy használja a TAG Heuer Connected telefonos alkalmazás beállításaiban található kapcsolatfelvételi űrlapot.

2. ÉRTESÍTÉSEK KEZELÉSE

A karóra tükrözi a telefonon megjelenő értesítéseket. Amikor a telefonján értesítés jelenik meg, az az órán is látható lesz, ha engedélyezte a szükséges hozzáféréseket.

Az értesítések alapértelmezés szerint engedélyezve vannak, és időrendi sorrendben jelennek meg.

A KARÓRÁN MEGJELENŐ ÉRTESÍTÉSEK KEZELÉSÉHEZ:

- Az értesítések eléréséhez lapozzon felfelé.
- Lapozzon felfelé vagy lefelé az értesítések böngészéséhez az Értesítések tálcán.
- Koppintson egy értesítésre a további részletek megjelenítéséhez.
- Az értesítés bezárásához lapozzon jobbra.

Az értesítések kezelése a telefon beállításaiból és a TAG Heuer Connected telefonos alkalmazásból történik:

TELEFON BEÁLLÍTÁSOK

Nyissa meg a telefon beállításait, és győződjön meg róla, hogy engedélyezve vannak az értesítések a kívánt alkalmazások számára.

iOS esetén győződjön meg róla, hogy a **Lock Screen**, **Notification Centre** engedélyezve van és a **Show Previews** a következő beállítások egyikére van állítva: **When Unlocked** vagy **Always**.

TAG HEUER CONNECTED ALKALMAZÁS

A TAG Heuer Connected telefonos alkalmazásból lépjen be a **Settings** > **Watch settings** > **Notifications** menüpontba az értesítések kezeléséhez, illetve azok engedélyezéséhez/letiltásához a karórán.

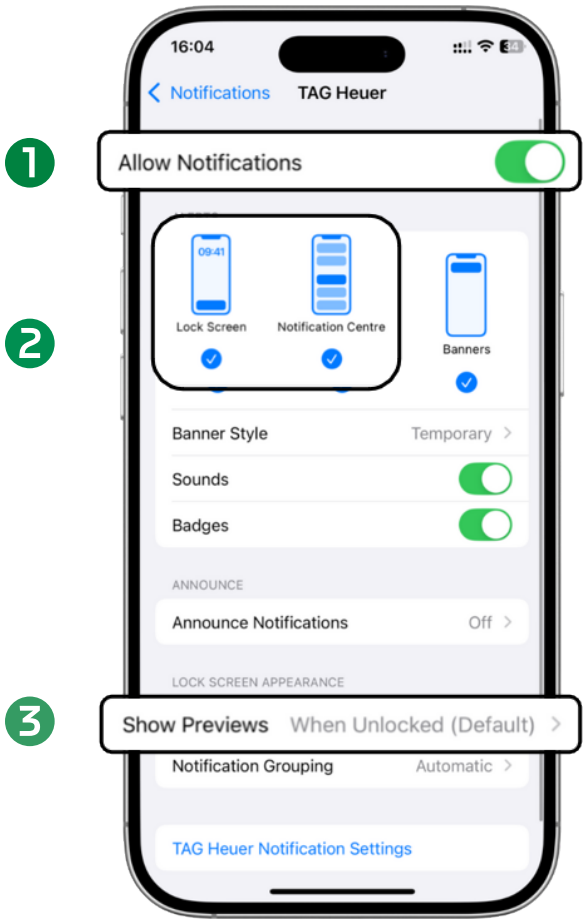

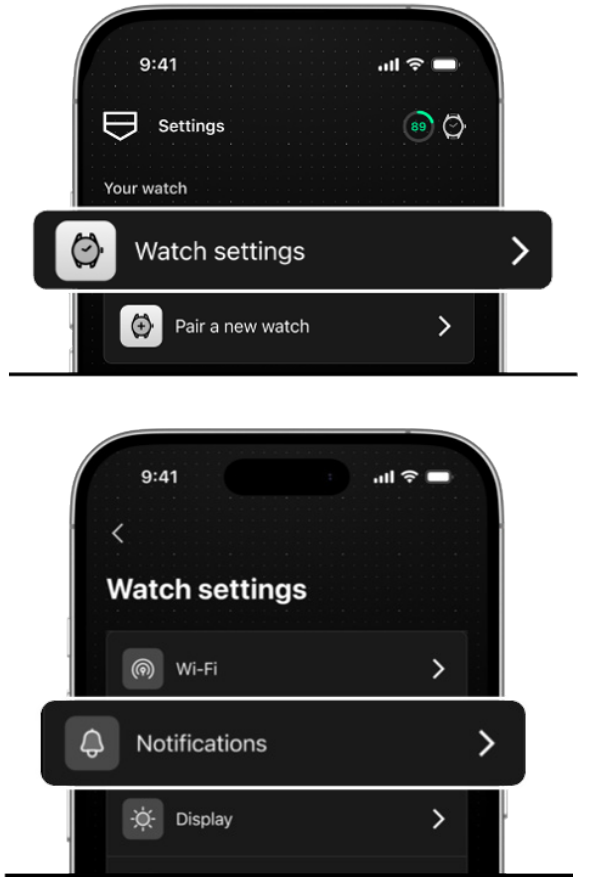

3. AZ ÓRASZÍJ CSERÉJE

MÉRETBEÁLLÍTÁS

Vigye a karórát egy TAG Heuer vevőszolgálati központba vagy a legközelebbi TAG Heuer üzletbe az acél óraszíj hosszának beállításához.

PULZUSMÉRÉS

A pulzusmérő optimális működése érdekében a karórát és a szíjat szorosan kell a csuklóra rögzíteni, távol a csuklócsonttól. Ha sportolás közben szeretné mérni a pulzusát, az acél óraszíj nem feltétlenül a legjobb megoldás, mivel nehéz szorosan rögzíteni, ami a pontos leolvasáshoz szükséges. Az optimális pulzusmérés érdekében javasoljuk a TAG Heuer tépőzáras szíj viselését.

BŐR, GUMI ÉS TÉPŐZÁRAS SZÍJAK

A szíj rögzítése

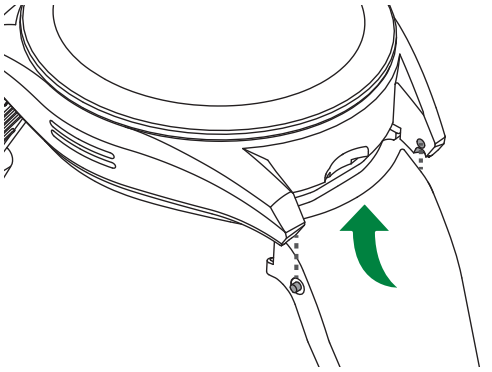

Keresse meg a rögzítőhidakat és a szíjvezetőket, és csúsztassa a szíjat az óra alá.

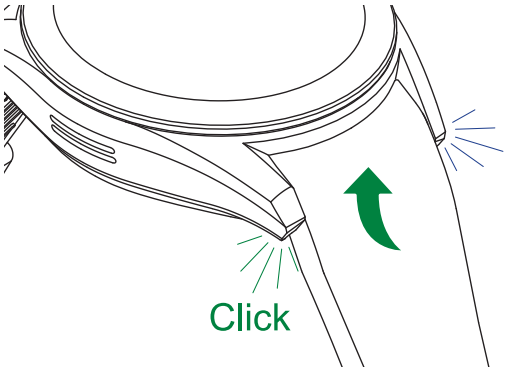

Rögzítse a szíjat a helyére.

A szíj levétele

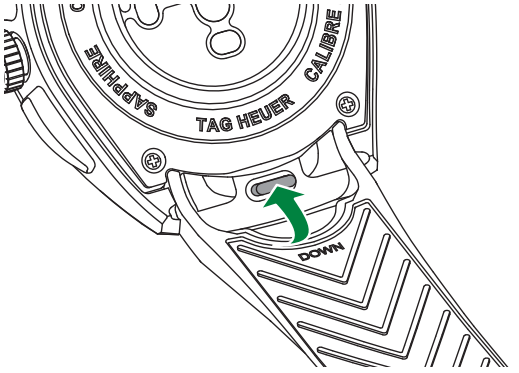

Nyomja meg a középső gombot a szíj levételéhez.

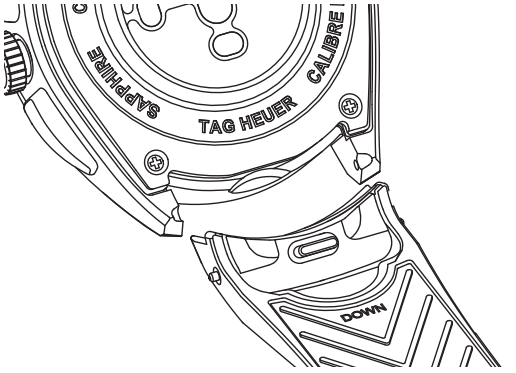

A csat rögzítése és levétele

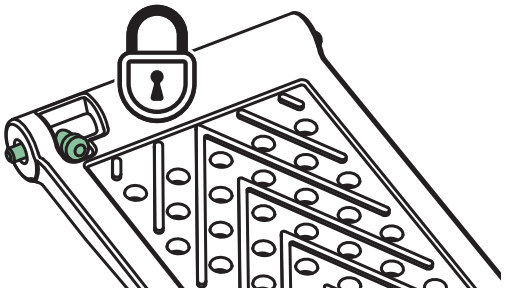

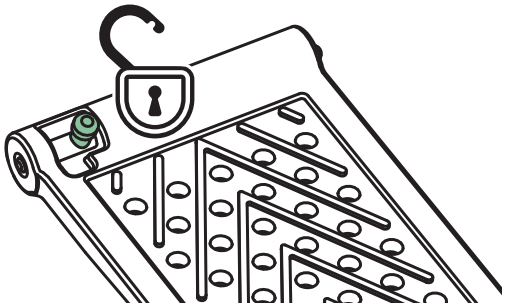

A szíj lecsatolása a csatról.

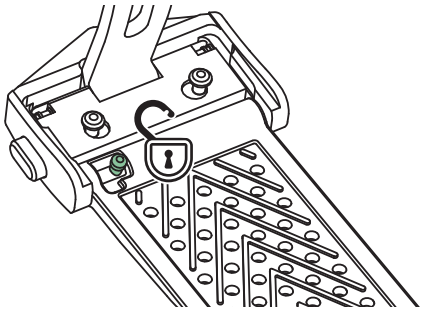

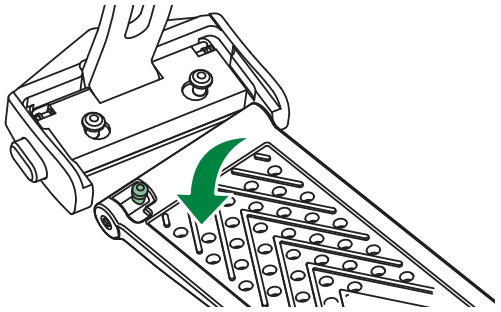

A szíj felcsatolása a csatra.

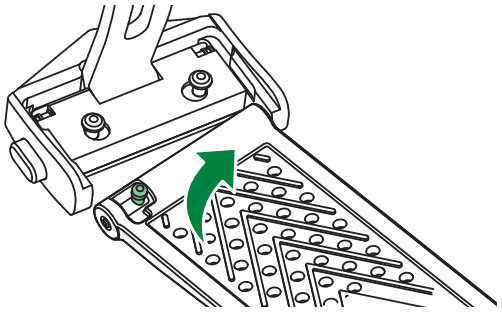

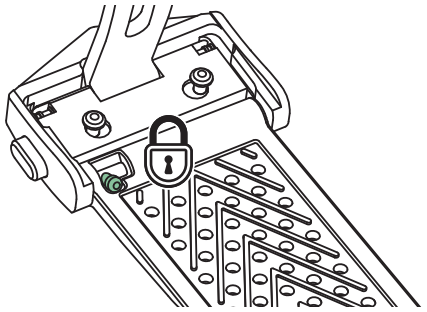

4. KÉZMOZDULATOK AZ ÓRÁN

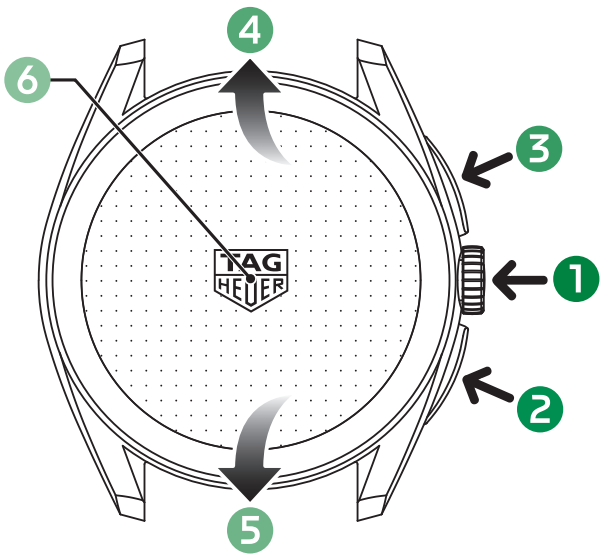

AZ ÓRÁN VALÓ NAVIGÁLÁSHOZ:

1 **KORONA**
Nyomja meg az óralapra való visszatéréshez.
Nyomja meg hosszan az óralapok közötti váltáshoz.

2 **ALSÓ NYOMÓGOMB**
Nyomja meg a CONTROL CENTER (akkumulátor töltöttségi szintje, kapcsolat állapota és gyorsbeállítások) eléréséhez.
Navigáció közben használja a visszalépéshez az előző képernyőre.
Nyomja meg hosszan a telefon hangalapú asszisztensének aktiválásához.

3 **FELSŐ NYOMÓGOMB**
Nyomja meg az alkalmazásmenü megnyitásához.
Navigálás közben egy opció kiválasztásához használható.
Nyomja meg hosszan egy parancsikon beállításához.

4 **FELFELÉ LAPOZÁS**
Lapozzon felfelé, vagy **forgassa el a koronát felfelé** az értesítések megtekintéséhez.

5 **LEFELÉ LAPOZÁS**
Lapozzon lefelé, vagy **forgassa el a koronát lefelé** a widgetek eléréséhez.

6 **ÓRALAP GALÉRIA**
Nyomja meg hosszan az óralapot az óralap galériájának eléréséhez és a karóra testreszabásához.

Megjegyzés: Az ebben a szakaszban közölt információk a szoftverfrissítések következtében változhatnak. Segítségért forduljon vevőszolgálatunkhoz a www.tagheuer.com/contact oldalon vagy közvetlenül a TAG Heuer Connected telefonos alkalmazás beállításaiban található űrlap segítségével.

QUICK SETTINGS > CONTROL CENTER

	Connectivity status (Kapcsolódási állapot) (Bluetooth és Wi-Fi)
	Low power mode (Energiatakarékos mód): engedélyezze ezt az üzemmódot az akkumulátor üzemidejének maximalizálása érdekében
	Airplane mode (Repülőgép mód): letiltja a Bluetooth és Wi-Fi funkciókat
	Bedtime mode (Alvás mód): kikapcsolja a kijelzőt és az értesítéseket, valamint aktiválja az alváskövető funkciókat
	Do not disturb (Ne zavarjanak mód): kikapcsolja a rezgéseket és a hangokat
	Theater mode (Színház mód): megakadályozza, hogy a kijelző felvillanjon, amikor felemeli a csuklóját, elkerülve a nem kívánt fényt, valamint letiltja a hangokat és a rezgéseket
	Silent mode (Néma mód): lenémítja az órát
	Settings (Beállítások): frissítések és általános beállítások kezelése
	Touch Lock (Érintéses zárolás): letiltja az érintőképernyőt
	Find my phone (Telefon keresése): megcsörgeti a telefonját, ha az Bluetooth-kapcsolaton keresztül csatlakozik az órához
	Power menu (Energiagazdálkodási menü): leállításhoz, újraindításhoz vagy a beállítások eléréséhez

Megjegyzés: Az ebben a szakaszban közölt információk a szoftverfrissítések következtében változhatnak. Segítségért forduljon vevőszolgálatunkhoz a www.tagheuer.com/contact oldalon vagy közvetlenül a TAG Heuer Connected telefonos alkalmazás beállításaiban található űrlap segítségével.

5. ALKALMAZÁSOK

GOLF

Növelje a golfozás élményét a TAG Heuer Golf alkalmazással. Használja élvezettel a világ több mint 40.000 pályájának részletes 2D és 3D térképét, a hatékony pontszámkövetést és a részletes teljesítménystatisztikákat.

Automatikusan nyomon követheti ütéseit és a megtett távolságokat, míg az ütőajánló funkció elemzi játékát, így képes minden ütéshez a megfelelő ütőt javasolni.

Pontosság, betekintés és teljesítmény – mindez a csuklóján.

SPORTOK

Rögzítse edzéseit közvetlenül az óráján, és kövesse nyomon a legfontosabb mérőszámokat, mint például a távolságot, a sebességet, az elégetett kalóriát, a pulzusszámot, az útvonalakat és még sok mást – minden egyes tevékenységhez testre szabva.

A sportfunkciók felfedezéséhez nyissa meg az alkalmazás menüjét, és válassza a Sports lehetőséget.

WELLNESS

Állítson be napi célokat, hogy aktív és egészséges maradjon, tekintse meg a valós idejű statisztikákat, például az elégetett kalóriát és az előrehaladást, kísérje figyelemmel pulzusát.

A wellness funkciók felfedezéséhez nyissa meg az alkalmazás menüjét, és válassza a Wellness lehetőséget. Widgetek is rendelkezésre állnak, amelyekkel könnyen hozzáférhet az Ön számára fontos információkhoz.

ÓRALAPOK

A Connected Watch különböző óralapokkal rendelkezik, és számtalan testreszabási lehetőséget kínál.

Az óralap cseréjéhez:

- Érintse meg és tartsa lenyomva az óralapot az óralapok galériájának megtekintéséhez és a testreszabás elindításához
- Használja a TAG Heuer Connected telefonos alkalmazást

Számos óralap digitális komplikációkat tartalmaz, amelyek egy pillantással áttekinthető alapvető információkat nyújtanak.

TAG HEUER CONNECTED TELEFONON

Töltse le a TAG Heuer Connected alkalmazást telefonja alkalmazásboltjából, ehhez keressen rá a „TAG Heuer Connected" kifejezésre vagy kattintson az alábbi ikonokra.

Miután megtörtént a telefon párosítása az alkalmazással, továbbfejlesztett élményben lehet része, amely teljes körű ellenőrzést biztosít az összes funkció felett:

- Böngészhet az óralapok összeállított gyűjteményében, és létrehozhat egyedi kialakítást
- Nyomon követheti wellness adatait
- Részletes mutatókkal elemezheti sporttevékenységeit
- Szerkesztheti, törölheti vagy megoszthatja sporttevékenységeit

Download on the App Store

GET IT ON Google Play

TAG HEUER GOLF TELEFONON

A Golf alkalmazás használatához az órán le kell tölteni a TAG Heuer Golf alkalmazást a telefonra, ehhez kattintson az alábbi ikonra vagy keressen rá a „TAG Heuer Golf" kifejezésre az alkalmazásboltban.

További információért a TAG Heuer Golf alkalmazással kapcsolatban keresse fel online használati útmutatónkat: http://tag.hr/user-guide-golf !

Download on the App Store

GET IT ON Google Play

6. AZ OPTIMÁLIS ÉLMÉNY MEGSZERZÉSE

A nem naprakész Connected watch ronthatja a felhasználói élményt, beleértve az akkumulátor túlzott igénybevételét, a lassú teljesítményt vagy a képernyő lefagyását.

1 AZ ÓRA PÁROSÍTVA ÉS CSATLAKOZTATVA VAN

A TAG Heuer Connected alkalmazásban a jobb felső sarokban lévő ikon jelzi a kapcsolat állapotát.

2 BEJELENTKEZÉS A TAG HEUER CONNECTED TELEFONOS ALKALMAZÁSBA

A telefonon győződjön meg róla, hogy a TAG Heuer Connected alkalmazáson belül be van jelentkezve egy fiókba, hogy az adatok szinkronizálódjanak és mentésre kerüljenek. TAG Heuer Connected alkalmazás > Settings > Account.

3 AUTOMATIKUS FRISSÍTÉSEK

Az automatikus frissítések akkor történnek meg, amikor az órát töltőre helyezik és a Wi-Fi-hálózathoz csatlakozik:

1. Csatlakoztassa óráját a Wi-Fi-hálózathoz
   Az óráján: Settings > Wi-Fi > Hálózat kiválasztása
2. Helyezze az órát a töltőre, hogy automatikusan le tudja tölteni a frissítéseket.

A manuális frissítéseket az órán lehet elvégezni: Alsó nyomógomb > Settings > General > Updates

7. VEVŐSZOLGÁLAT

Vevőszolgálatunk készséggel áll rendelkezésére információkérés, visszajelzés, vásárlás, valamint szoftveres problémák (például kapcsolódási hibák vagy az akkumulátor túlzott igénybevétele), továbbá hardveres vagy kiegészítőkkel kapcsolatos problémák (például fizikai sérülések, nem működő gombok vagy repedt kijelző) esetén.

LÉPJEN KAPCSOLATBA VELÜNK A TAG HEUER TELEFONOS ALKALMAZÁSON KERESZTÜL

Vegye fel velünk a kapcsolatot közvetlenül a TAG Heuer Connected alkalmazás beállításaiból (vagy a TAG Heuer Golf alkalmazásból a golfozással kapcsolatos kérdésekhez) a telefonján. Az olyan információk, mint az e-mail címe és az alkalmazásverzió automatikusan kitöltésre kerülnek, amikor Ön a vevőszolgálathoz fordul, így könnyebben tudunk segíteni Önnek.

FONTOS: Kérjük, adja meg a fizikai sorozatszámot és a modell számát, amikor kapcsolatba lép velünk.

FIZIKAI SOROZATSZÁM

Megtalálható a karóra középső részének az alján, a TAG Heuer Connected alkalmazás beállításainál vagy a karóra beállításainál.

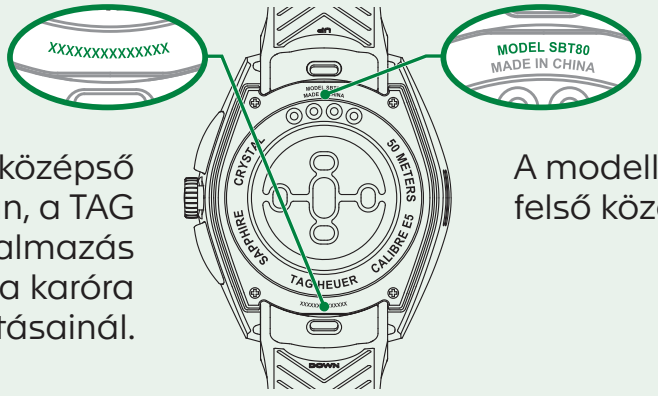

MODELL-SZÁM

A modellszám az óra hátlapjának felső középső részén található.

1. ЗАРЯДКА И ВКЛЮЧЕНИЕ ЧАСОВ

Это краткое руководство поможет вам познакомиться с функциями часов. Для получения дополнительной информации обращайтесь в службу технической поддержки клиентов или посетите наш веб-сайт.

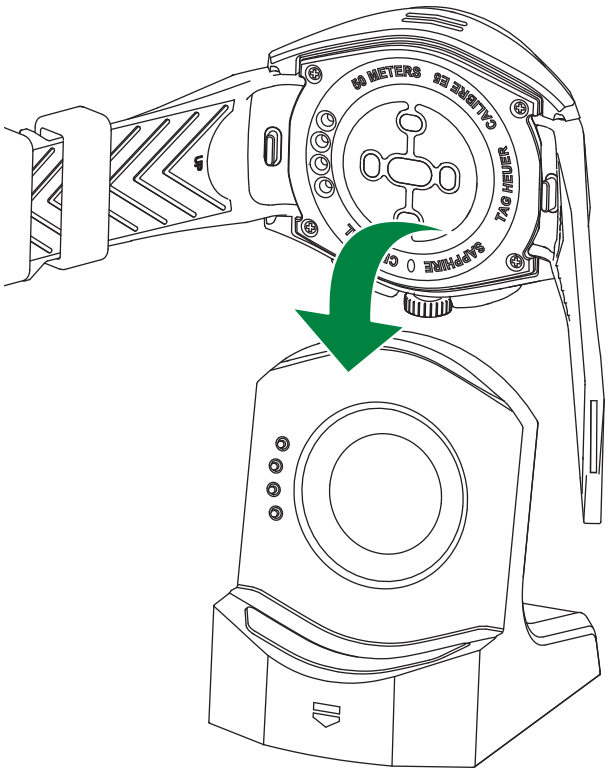

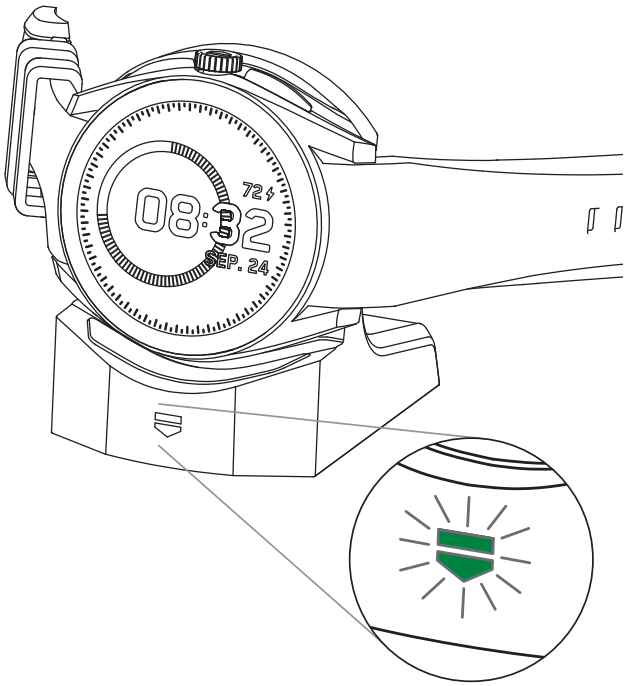

Подсоедините USB-кабель к зарядной док-станции и подключите зарядную док-станцию к розетке, не подключайтесь к маломощным источникам электроэнергии. Затем поместите часы на зарядную док-станцию для начала зарядки. Во время зарядки часов загорается логотип бренда.

Обратите внимание: если аккумулятор часов разряжен, часы могут включиться через несколько минут.

ПРЕДУПРЕЖДЕНИЕ

Прежде чем приступить к зарядке часов, убедитесь, что их поверхность абсолютно сухая, особенно пространство вокруг зарядного контакта.

Насухо вытрите поверхность мягкой безворсовой тканевой салфеткой. Убедитесь, что на поверхности отсутствуют частицы морской соли, частицы пота, пыль и грязь.

ВКЛЮЧЕНИЕ ЧАСОВ

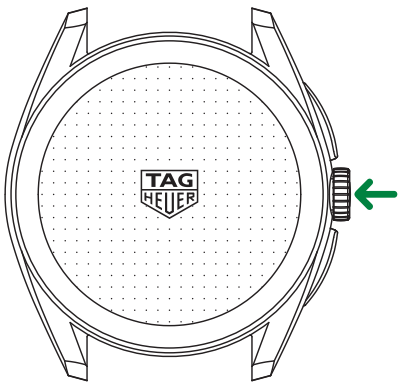

Включите часы, удерживая нажатой кнопку в заводной головке в течение нескольких секунд.

ВЫКЛЮЧЕНИЕ ИЛИ ПЕРЕЗАПУСК ЧАСОВ

Нажмите нижнюю кнопку и коснитесь символа питания ⏻ для выключения или перезапуска часов.

Либо удерживайте нажатой кнопку в заводной головке в течение 10 секунд, чтобы перезапустить часы.

СОПРЯЖЕНИЕ ЧАСОВ

- Убедитесь, что часы включены.
- Для выполнения сопряжения часов с телефоном следуйте инструкциям на экране.
- Для пошаговых инструкций перейдите по этой ссылке: http://tag.hr/connected-start для доступа к онлайн-руководству пользователя.

В случае ошибки сопряжения:

- Перезапустите часы
- На телефоне перейдите в настройки Bluetooth и «забудьте» устройство, сопряжение с которым вы пытались выполнить
- Убедитесь, что вы используете правильное приложение для своих часов: TAG Heuer Connected
- Проверьте совместимость телефона, нажав на значки ниже или открыв страницу приложения TAG Heuer Connected в App Store или Google Play.
- Повторите попытку

Download on the App Store

GET IT ON Google Play

За помощью обращайтесь в службу технической поддержки клиентов по адресу www.tagheuer.com/contact или напрямую через форму в настройках приложения TAG Heuer Connected на вашем телефоне.

2. УПРАВЛЕНИЕ УВЕДОМЛЕНИЯМИ

Часы дублируют уведомления, поступающие на ваш телефон. Когда уведомления появляются на экране телефона, они отображаются и на часах, если вы предоставили соответствующие разрешения.

Уведомления включены по умолчанию и отображаются в хронологическом порядке.

ДЛЯ УПРАВЛЕНИЯ УВЕДОМЛЕНИЯМИ НА ЧАСАХ:

- Проведите пальцем вверх для доступа к уведомлениям.
- Проведите пальцем вверх и вниз, чтобы просмотреть уведомления на панели уведомлений.
- Нажмите на уведомление для получения дополнительной информации.
- Проведите пальцем вправо по тексту уведомления, чтобы закрыть его.

Управление уведомлениями осуществляется в настройках телефона и в приложении TAG Heuer Connected:

НАСТРОЙКИ ТЕЛЕФОНА

Откройте настройки телефона и убедитесь, что уведомления для нужных приложений разрешены.

На устройствах с ОС iOS проверьте, что **Lock Screen (Экран блокировки)** и **Notification Centre (Центр уведомлений)** активированы, а для функции **Show Previews (Показывать предпросмотр)** выбрана настройка **When Unlocked (При разблокировке)** или **Always (Всегда)**.

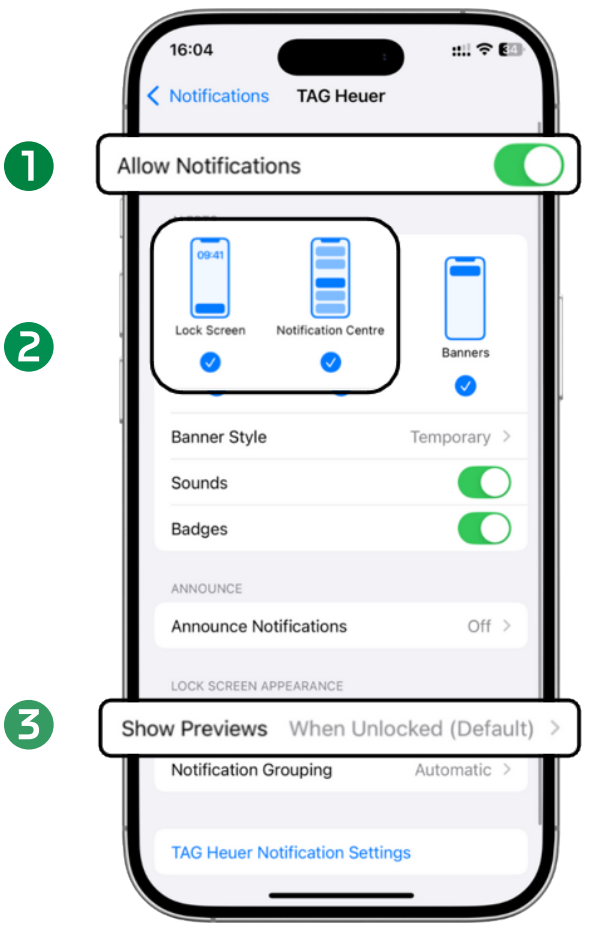

ПРИЛОЖЕНИЕ TAG HEUER CONNECTED

В приложении TAG Heuer Connected на телефоне откройте **Настройки** > **Настройки часов** > **Уведомления,** чтобы управлять уведомлениями и включать/отключать их на часах.

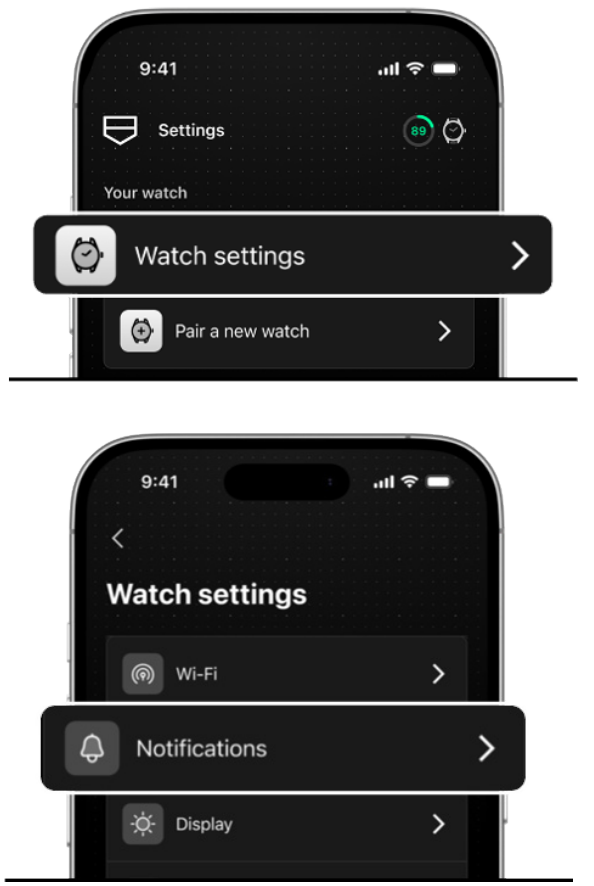

3. ЗАМЕНА РЕМЕШКА

РЕГУЛИРОВКА ДЛИНЫ

Чтобы откорректировать длину стального браслета, принесите часы в сервисный центр или ближайший бутик TAG Heuer.

ИЗМЕРЕНИЕ ЧАСТОТЫ СЕРДЕЧНЫХ СОКРАЩЕНИЙ

Для максимально эффективного использования датчика частоты сердечных сокращений часы вместе с ремешком должны плотно прилегать к запястью и располагаться выше боковой косточки запястья. Если вы планируете измерять частоту сердечных сокращений во время занятий спортом, лучше не использовать стальной браслет, так как его сложно зафиксировать на руке для получения точных показаний. Для максимально точного измерения частоты сердечных сокращений мы рекомендуем использовать ремешок TAG Heuer на липучке.

КОЖАНЫЕ, КАУЧУКОВЫЕ И ТКАНЕВЫЕ РЕМЕШКИ НА ЛИПУЧКЕ

Подсоединение ремешка

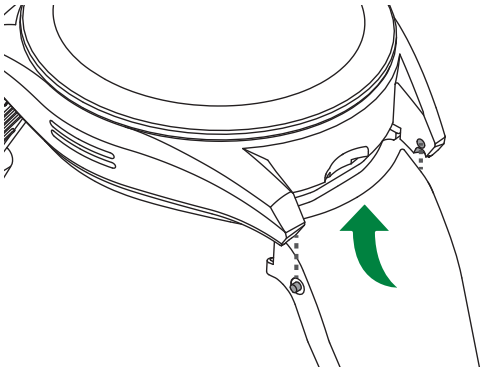

Найдите место установки штифтов с направляющими и держите ремешок так, чтобы его поверхность была ниже поверхности часов.

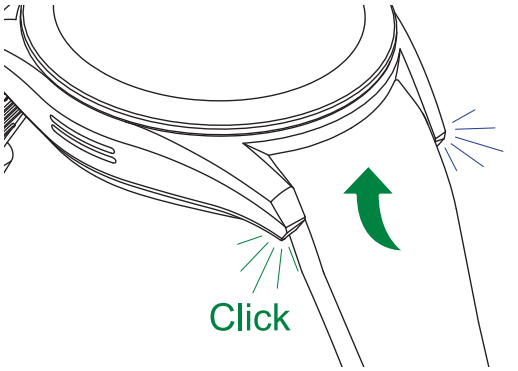

Зафиксируйте ремешок до щелчка.

Отсоединение ремешка

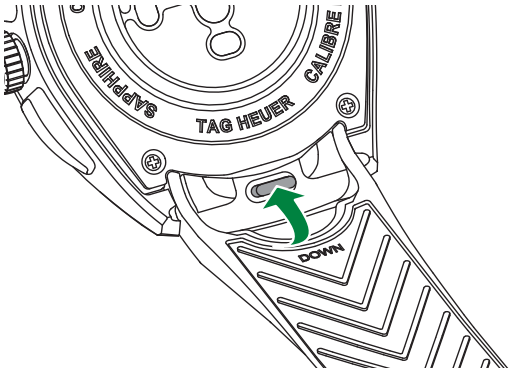

Для отсоединения ремешка нажмите находящуюся по центру кнопку.

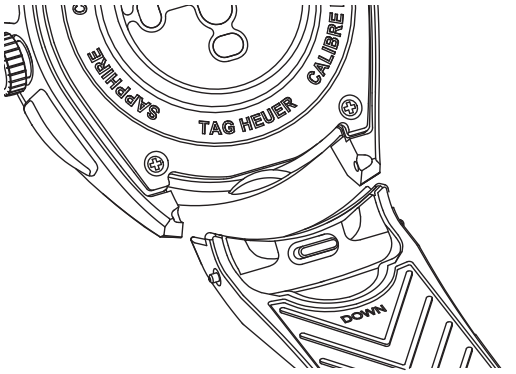

Подсоединение и отсоединение застежки

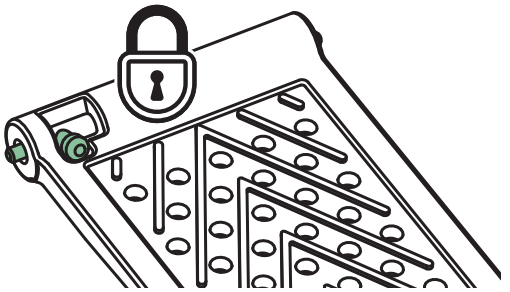

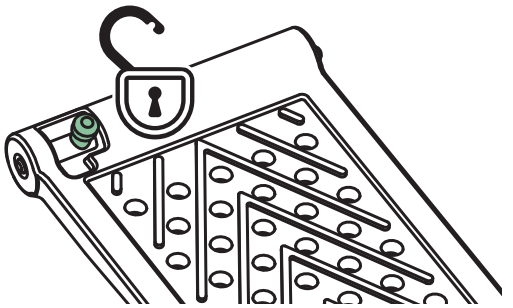

Отсоединение ремешка от застежки.

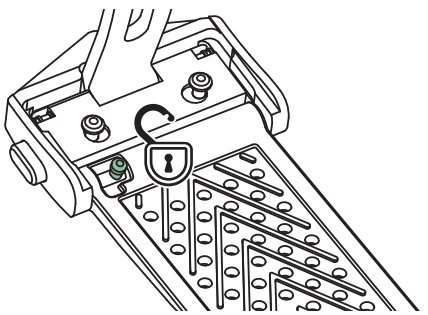

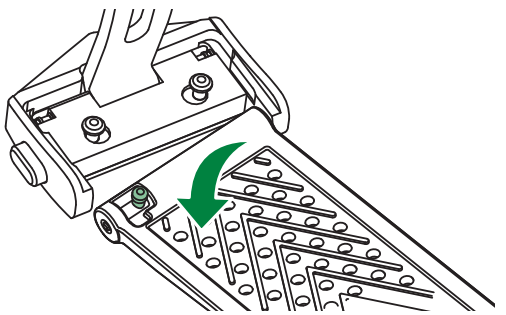

Присоединение ремешка к застежке.

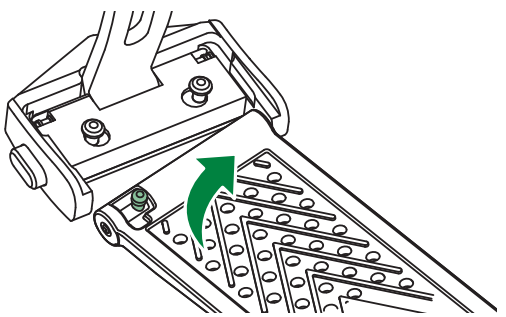

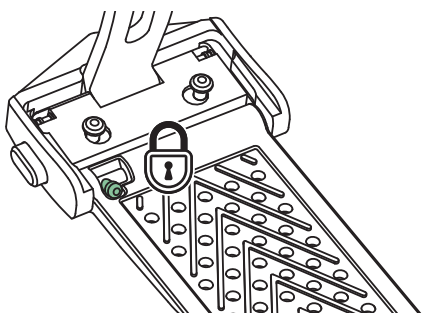

4. ЖЕСТЫ ДЛЯ УПРАВЛЕНИЯ ЧАСАМИ

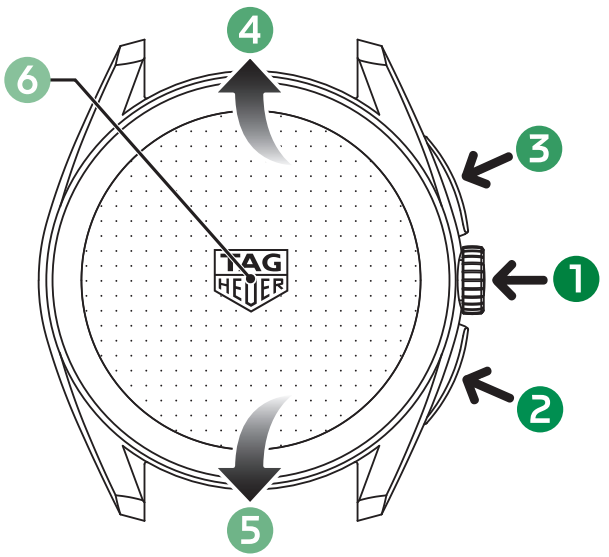

ЭЛЕМЕНТЫ НАВИГАЦИИ:

1 ЗАВОДНАЯ ГОЛОВКА
Нажатие для возврата к циферблату.
Длительное нажатие для изменения дизайна циферблата.

2 НИЖНЯЯ КНОПКА
Нажатие для доступа к CONTROL CENTER (ЦЕНТРУ УПРАВЛЕНИЯ) (уровень заряда аккумулятора, состояние подключения и быстрые настройки).
Возврат к предыдущему окну во время навигации.
Длительное нажатие для включения голосового помощника телефона.

3 ВЕРХНЯЯ КНОПКА
Нажатие для открытия меню приложений.
Выбор опции во время навигации.
Длительное нажатие для создания ярлыка.

4 СМАХИВАНИЕ ВВЕРХ
Смахните вверх или **вращайте заводную головку вперед** для просмотра уведомлений.

5 СМАХИВАНИЕ ВНИЗ
Смахните вниз или **вращайте заводную головку назад** для доступа к виджетам.

6 ГАЛЕРЕЯ ДИЗАЙНОВ ЦИФЕРБЛАТА
Длительное нажатие циферблата для доступа к галерее дизайна и персонализации часов.

Примечание: возможно внесение изменений в информацию данного раздела в связи с выходом обновлений. За помощью обращайтесь в службу технической поддержки клиентов по адресу www.tagheuer.com/contact или напрямую через форму в настройках приложения TAG Heuer Connected на вашем телефоне.

БЫСТРЫЕ НАСТРОЙКИ > CONTROL CENTER

	Connectivity status (Состояние подключения) (Bluetooth и Wi-Fi)
	Режим низкого энергопотребления: активируйте этот режим для продления времени работы от аккумулятора
	Режим полёта: выключаются функции Bluetooth и Wi-Fi
	Режим сна: выключаются экран и уведомления, а также включается функция мониторинга сна
	Не беспокоить: выключаются вибрация и звук
	Режим театра: защита экрана часов от включения при поднятии запястья для предотвращения появления нежелательного источника света, а также выключение звука и вибрации
	Беззвучный режим: выключается звук часов
	Настройки: управление обновлениями и общими настройками
	Блокировка касания: выключается сенсорный экран
	Найти мой телефон: отправка вызова на телефон, если телефон подключен к часам (Bluetooth)
	Меню питания: выключение, перезагрузка или доступ к настройкам

Примечание: возможно внесение изменений в информацию данного раздела в связи с выходом обновлений. За помощью обращайтесь в службу технической поддержки клиентов по адресу www.tagheuer.com/contact или напрямую через форму в настройках приложения TAG Heuer Connected на вашем телефоне.

5. ПРИЛОЖЕНИЯ

GOLF (ГОЛЬФ)

Расширьте свои возможности игры в гольф с приложением TAG Heuer Golf. Воспользуйтесь преимуществами, которые предоставляют подробные 2D- и 3D-карты более 40 000 полей по всему миру, эффективный мониторинг результатов и детальный разбор результативности.

Положитесь на автоматический трекинг ударов и их дальности, а с помощью функции подбора клюшки, которая анализирует ход игры, выбирайте оптимальную клюшку для каждого удара.

Точность, аналитика и эффективность — все на вашем запястье.

SPORTS (СПОРТ)

Фиксируйте ход тренировки с помощью часов и отслеживайте ключевые показатели, такие как расстояние, скорость, потраченные калории, частота сердечных сокращений, маршрут и многое другое, — подбирая параметры для каждого вида физической активности.

Для получения информации о спортивных функциях часов откройте меню приложений и выберите «Sports».

WELLNESS (КОНТРОЛЬ ЗДОРОВЬЯ)

Ставьте ежедневные цели для сохранения активности и поддержания здоровья, просматривайте статистические данные в режиме реального времени, например, количество потраченных калорий и актуальные данные прогресса, а также отслеживайте частоту сердечных сокращений в любое время.

Для получения информации о функциях контроля здоровья откройте меню приложений и выберите «Wellness». Также доступны виджеты для легкого доступа к важной информации.

WATCH FACES (ДИЗАЙНЫ ЦИФЕРБЛАТОВ)

Смарт-часы имеют библиотеку циферблатов для персонализации дизайна.

Для смены дизайна циферблата можно:

- Длительным нажатием на экран часов открыть галерею циферблатов и выбрать из предлагаемых вариантов
- Использовать приложение TAG Heuer Connected на телефоне

Многие циферблаты имеют цифровые мини-дисплеи для индикации важной информации на главном экране.

TAG HEUER CONNECTED НА ТЕЛЕФОНЕ

Загрузите приложение TAG Heuer Connected из магазина приложений вашего телефона, выполнив поиск по запросу «TAG Heuer Connected» или нажав на значки ниже.

После сопряжения часов с приложением вы сможете использовать функции часов по максимуму, сохраняя над ними полный контроль:

- Просматривать вашу персональную коллекцию дизайнов циферблата и создавать собственные дизайны
- Контролировать показатели здоровья
- Анализировать ход спортивных тренировок на основании подробных данных
- Редактировать и удалять данные спортивных тренировок, а также делиться ими

Download on the App Store

GET IT ON Google Play

TAG HEUER GOLF НА ТЕЛЕФОНЕ

Чтобы использовать приложение Golf на часах, вам необходимо загрузить приложение TAG Heuer Golf на свой телефон, нажав на значки ниже или выполнив поиск по запросу «TAG Heuer Golf» в магазинах приложений.

Для получения дополнительной информации о приложении TAG Heuer Golf обратитесь к онлайн-руководству пользователя: http://tag.hr/user-guide-golf!

Download on the App Store

GET IT ON Google Play

6. ДОСТУП К ПОЛНОМУ ФУНКЦИОНАЛУ

Использование смарт-часов без установки обновлений может отрицательно сказаться на их функционале, включая ускоренный расход заряда аккумулятора, низкую производительность или зависание экрана.

1 ЧАСЫ СОПРЯЖЕНЫ И ПОДКЛЮЧЕНЫ

В приложении TAG Heuer Connected значок в правом верхнем углу указывает на состояние подключения.

2 ВХОД В ПРИЛОЖЕНИЕ TAG HEUER CONNECTED НА ТЕЛЕФОНЕ

На телефоне убедитесь, что вы вошли в учетную запись в приложении TAG Heuer Connected, чтобы обеспечить синхронизацию и сохранение данных. Приложение TAG Heuer Connected > Настройки > Аккаунт.

3 АВТОМАТИЧЕСКИЕ ОБНОВЛЕНИЯ

Автоматические обновления выполняются, когда часы находятся на зарядном устройстве и подключены к сети Wi-Fi:

1. Подключите часы к сети Wi-Fi
   В меню часов: Настройки > Wi-Fi > Выберите сеть
2. Ставьте часы на зарядное устройство, чтобы обновления скачивались автоматически.

Обновления также можно установить вручную: Нижняя кнопка > Настройки > Основные > Обновления

7. ПОДДЕРЖКА

Наша служба технической поддержки клиентов готова предоставить информацию, ответить на обращения, принять заказы и помочь с решением проблем с программным обеспечением (например, подключением или расходом заряда аккумулятора), а также с решением проблем, связанных с аппаратными средствами или аксессуарами (включая физические повреждения, неисправность кнопок или появление трещин на экране).

ОБРАЩЕНИЕ ЧЕРЕЗ ПРИЛОЖЕНИЕ TAG HEUER НА ТЕЛЕФОНЕ

Свяжитесь с нами прямо из настроек приложения TAG Heuer Connected (или приложения TAG Heuer Golf для вопросов, связанных с функционалом для игры в гольф) на телефоне. Чтобы помощь была оказана как можно быстрее, такая информация, как адрес электронной почты и версия приложения, будет автоматически отправлена при обращении в службу технической поддержки клиентов.

ВАЖНАЯ ИНФОРМАЦИЯ:
При обращении указывайте серийный номер часов и артикул модели.

СЕРИЙНЫЙ НОМЕР МОДЕЛИ

Серийный номер модели указан на оборотной стороне часов в положении «6 часов», в настройках приложения TAG Heuer Connected или в настройках самих часов.

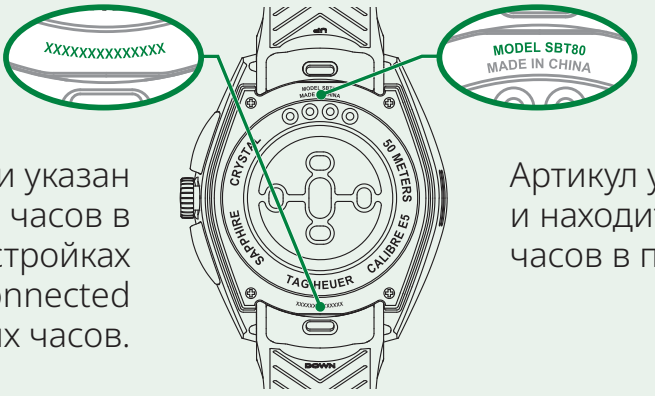

АРТИКУЛ МОДЕЛИ

Артикул указывает на модель часов и находится на оборотной стороне часов в положении «12 часов».

1. MENGISI DAYA DAN MENYALAKAN JAM TANGAN

Panduan mulai cepat ini akan memandu Anda dalam mengenali jam tangan lebih dekat. Untuk bantuan lebih lanjut, silakan hubungi Layanan Pelanggan atau kunjungi situs web kami.

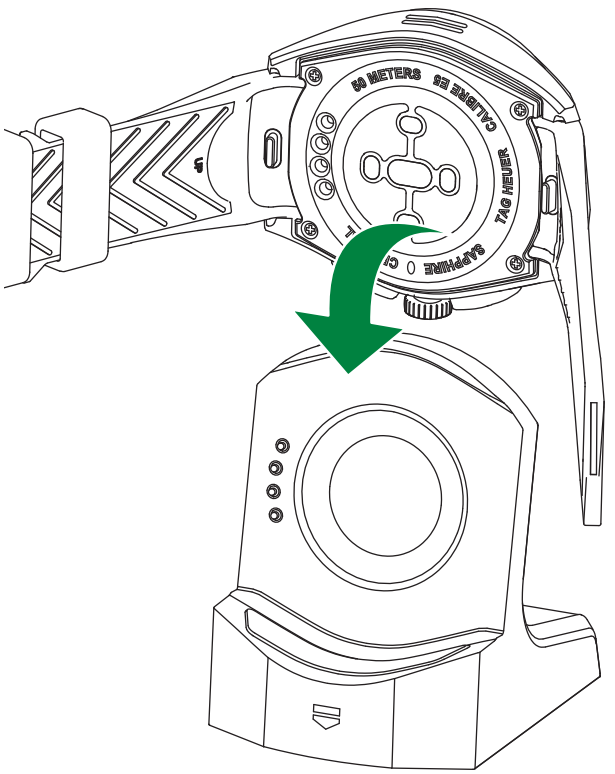

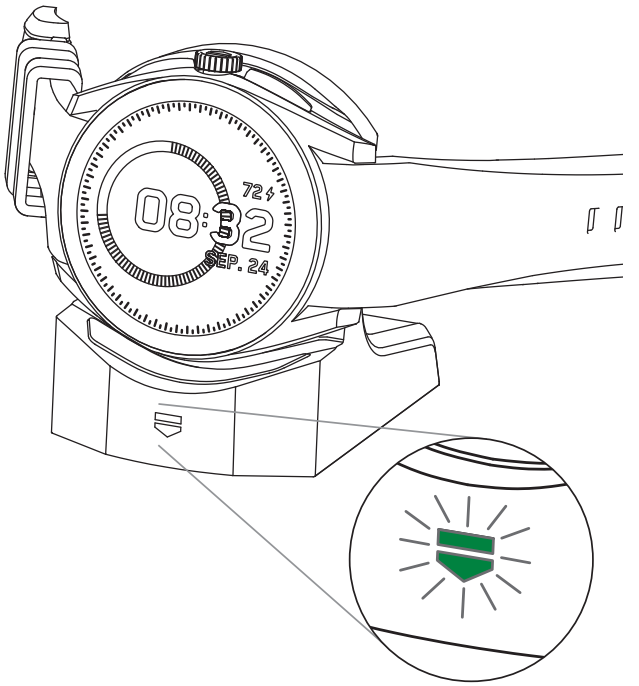

Sambungkan kabel USB ke dok pengisian daya lalu colokkan pengisi daya ke stopkontak dinding. Hindari menggunakan sumber daya berdaya rendah. Letakkan jam tangan pada dok pengisian daya untuk mulai mengisi daya. Ikon perisai akan menyala saat jam tangan sedang diisi daya.

Perlu diperhatikan bahwa jika baterai benar-benar habis, jam tangan mungkin akan memerlukan beberapa menit pengisian sebelum dapat menyala.

PERINGATAN

Sebelum mengisi daya, pastikan jam tangan benar-benar kering, terutama di sekitar area pin.

Gunakan kain lembut yang tidak abrasif dan tidak berserat untuk mengeringkannya secara menyeluruh. Pastikan tidak ada sisa garam laut, keringat, debu, maupun kotoran yang menempel di jam tangan.

MENYALAKAN JAM TANGAN

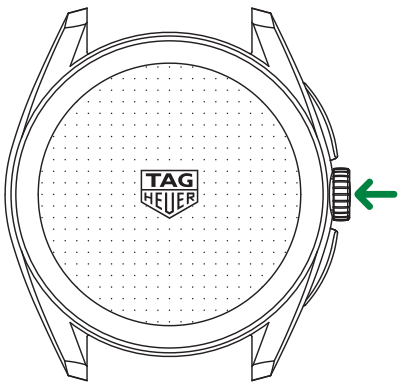

Nyalakan jam tangan dengan menekan tombol kenop selama beberapa detik.

MEMATIKAN ATAU MENYALAKAN ULANG JAM TANGAN

Tekan tombol bawah, lalu ketuk ikon Power untuk mematikan atau menyalakan ulang jam tangan.

Atau, tahan kenop selama 10 detik untuk menyalakan ulang jam tangan Anda.

MENYAMBUNGKAN JAM TANGAN

- Pastikan jam tangan Anda sudah menyala.
- Ikuti petunjuk yang muncul di layar jam tangan untuk menyambungkan ke ponsel pintar Anda.
- Jika membutuhkan panduan lebih lengkap, silakan buka link ini:
  http://tag.hr/connected-start untuk mengakses panduan pengguna online.

Jika proses penyambungan gagal:

- Nyalakan ulang jam tangan Anda
- Buka pengaturan Bluetooth di ponsel Anda, lalu hapus perangkat yang gagal disambungkan
- Pastikan Anda menggunakan aplikasi ponsel yang sesuai untuk jam tangan Anda: Aplikasi TAG Heuer Connected
- Periksa kompatibilitas ponsel Anda dengan mengklik lencana di bawah ini atau dengan mengunjungi halaman aplikasi TAG Heuer Connected di App Store atau Google Play.
- Ulangi kembali proses penyambungan

Download on the App Store

GET IT ON Google Play

Untuk mendapatkan bantuan, silakan hubungi Layanan Pelanggan kami di www.tagheuer.com/contact atau langsung melalui formulir pada menu pengaturan aplikasi TAG Heuer Connected di ponsel Anda.

2. MENGELOLA NOTIFIKASI

Jam tangan akan menampilkan notifikasi yang sama dengan yang muncul di ponsel Anda. Jika notifikasi muncul di ponsel, notifikasi tersebut juga akan ditampilkan di jam tangan, asalkan izin sudah diaktifkan.

Notifikasi akan aktif secara otomatis dan ditampilkan berdasarkan urutan waktu.

CARA MENGATUR NOTIFIKASI DI JAM TANGAN:

- Geser layar ke atas untuk membuka notifikasi.
- Geser layar ke atas atau ke bawah untuk menelusuri notifikasi di Area Notifikasi.
- Ketuk notifikasi untuk melihat perincian lebih lanjut.
- Geser layar ke kanan pada notifikasi untuk menutupnya.

Notifikasi juga dapat diatur dari pengaturan ponsel dan aplikasi TAG Heuer Connected di ponsel:

PENGATURAN PONSEL

Buka menu Pengaturan di ponsel Anda, lalu pastikan notifikasi telah diaktifkan untuk aplikasi yang Anda pilih.

Untuk pengguna iOS, pastikan opsi **Lock Screen**, **Notification Centre** sudah aktif. Kemudian, atur **Show Previews** ke pilihan **When Unlocked** atau **Always**.

APLIKASI TAG HEUER CONNECTED

Dari aplikasi TAG Heuer Connected di ponsel Anda, buka menu **Settings** > **Watch settings** > **Notifications**. Di sini Anda dapat mengatur notifikasi serta menyalakan atau menonaktifkannya di jam tangan.

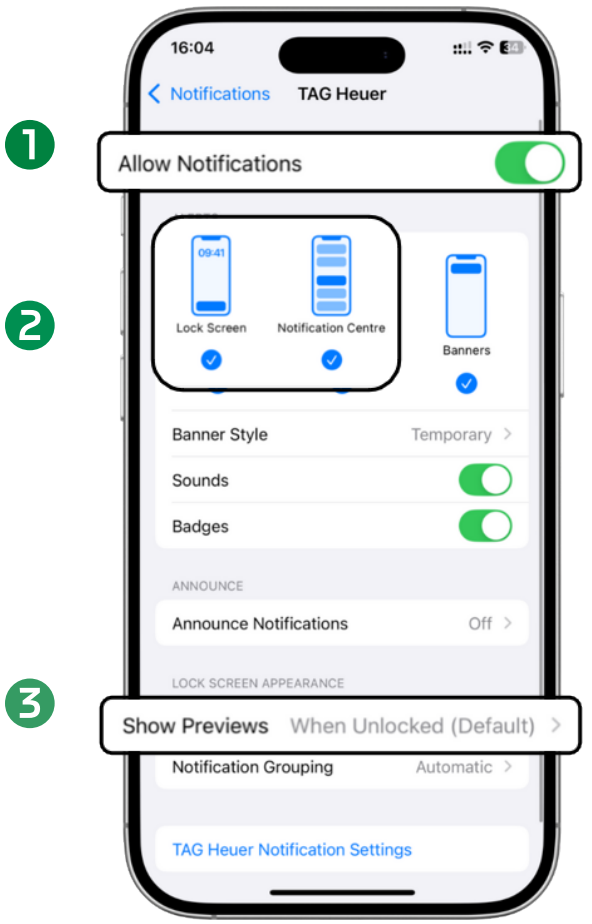

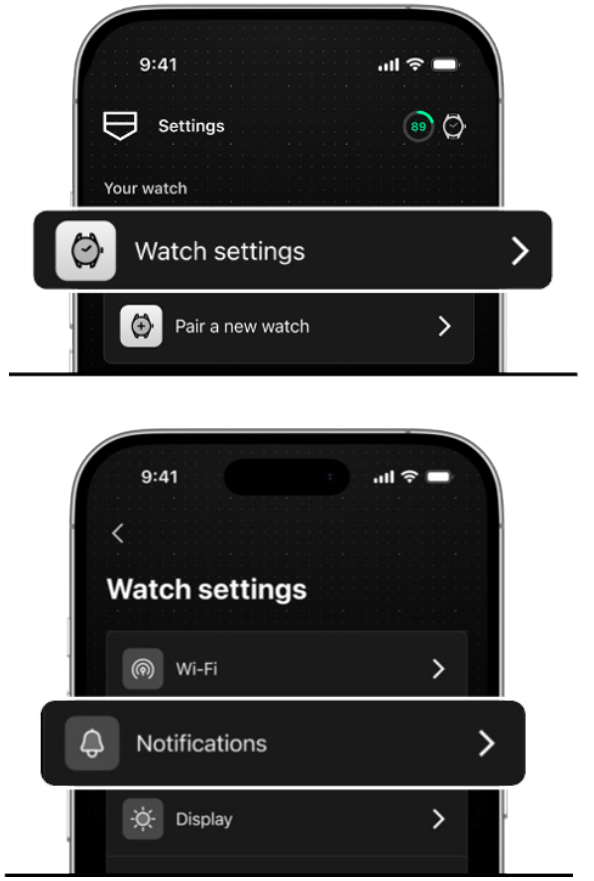

3. MENGGANTI TALI JAM TANGAN

PENYESUAIAN UKURAN

Untuk menyesuaikan panjang gelang jam baja, bawa jam tangan Anda ke Pusat Servis TAG Heuer atau butik TAG Heuer terdekat.

PENGUKURAN DETAK JANTUNG

Agar sensor detak jantung berfungsi optimal, jam tangan dan tali jam tangan harus terpasang dengan pas di pergelangan tangan, sedikit menjauh dari tulang pergelangan. Jika Anda ingin mengukur detak jantung saat berolahraga, sebaiknya tidak menggunakan gelang jam baja, karena sulit dikencangkan dengan benar sehingga pembacaan sensor bisa kurang akurat. Untuk pemantauan detak jantung yang optimal, kami sarankan Anda menggunakan tali pengamat peregangan tekstil TAG Heuer.

TALI JAM TANGAN KULIT, KARET, DAN VELKRO

Memasang tali jam tangan

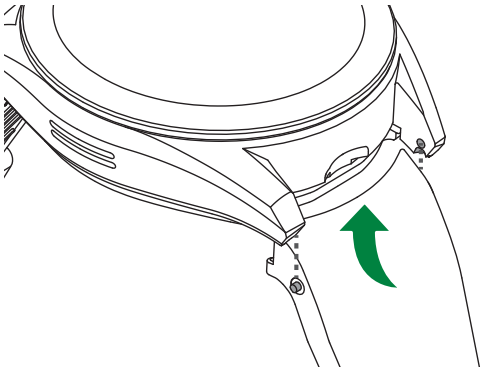

Pertemukan batang dengan jalurnya, lalu letakkan tali jam di bagian bawah jam tangan.

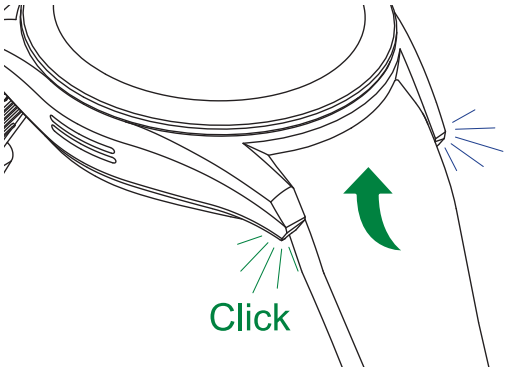

Kaitkan tali jam hingga berbunyi klik.

Melepas tali jam tangan

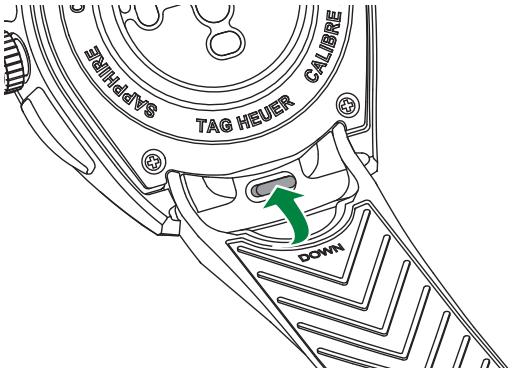

Tekan tombol di bagian tengah untuk melepas tali jam tangan.

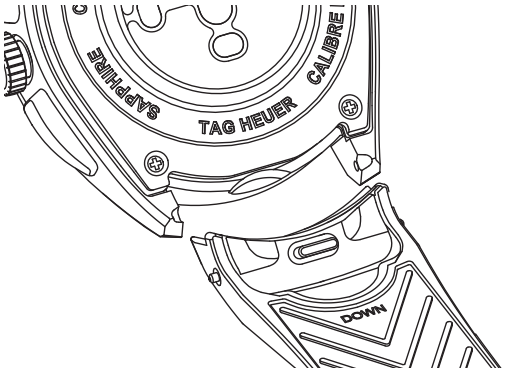

Memasang & melepas pengait

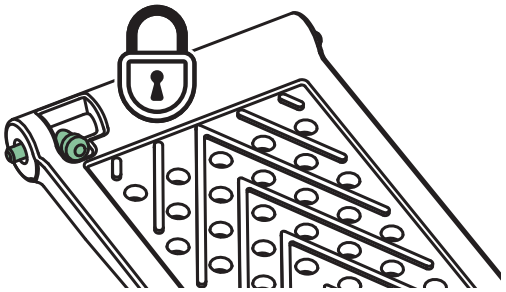

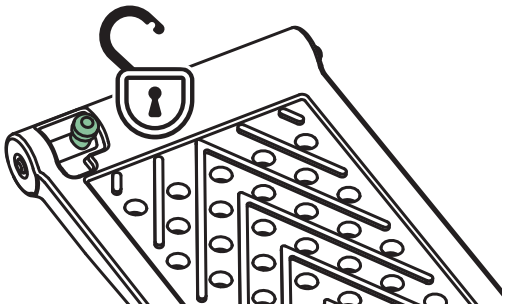

Melepas tali jam dari pengait.

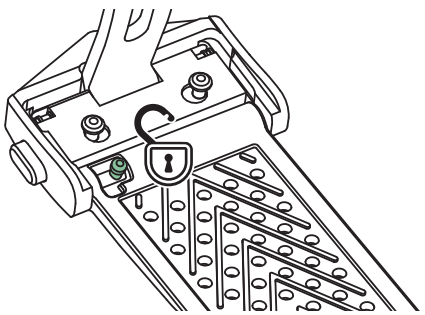

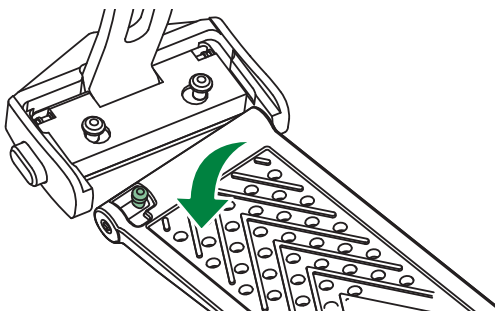

Memasang tali jam ke pengait.

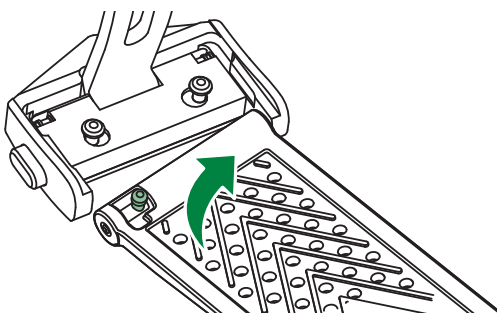

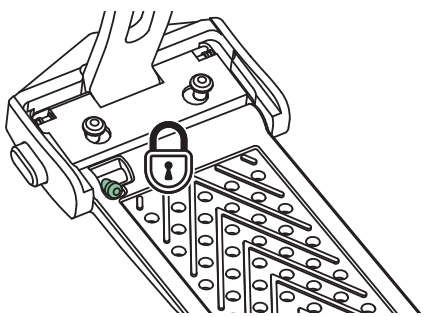

4. GERAKAN PADA JAM TANGAN

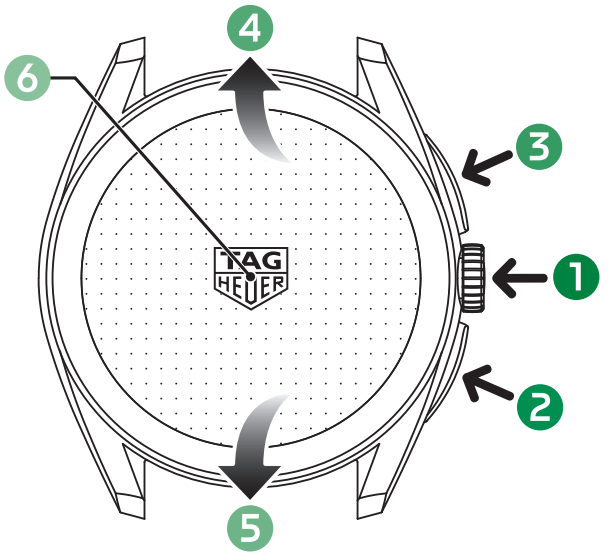

CARA MENAVIGASI JAM TANGAN ANDA:

1 **KENOP**
Tekan sekali untuk kembali ke tampilan jam tangan.
Tekan dan tahan untuk mengganti tampilan jam tangan.

2 **TOMBOL BAWAH**
Tekan sekali untuk membuka CONTROL CENTER (PUSAT KONTROL) (menampilkan level baterai, status konektivitas, dan pengaturan cepat).
Gunakan tombol ini untuk kembali ke layar sebelumnya saat menjelajah menu.
Tekan dan tahan untuk mengaktifkan asisten suara di ponsel Anda.

3 **TOMBOL ATAS**
Tekan sekali untuk membuka menu aplikasi.
Gunakan tombol ini untuk memilih opsi saat menjelajah menu.
Tekan dan tahan untuk membuat pintasan.

4 **GESER LAYAR KE ATAS**
Geser layar ke atas atau **putar kenop ke atas** untuk melihat notifikasi.

5 **GESER LAYAR KE BAWAH**
Geser layar ke bawah atau **putar kenop ke bawah** untuk membuka widget.

6 **GALERI TAMPILAN JAM TANGAN**
Tekan dan tahan tampilan jam tangan untuk membuka galeri dan menyesuaikan jam tangan Anda.

Catatan: Informasi pada bagian ini dapat berubah seiring dengan adanya pembaruan. Untuk mendapatkan bantuan, silakan hubungi Layanan Pelanggan kami di www.tagheuer.com/contact atau langsung melalui formulir pada menu pengaturan aplikasi TAG Heuer Connected di ponsel Anda.

QUICK SETTINGS > CONTROL CENTER

	Connectivity status (Status konektivitas) (Bluetooth dan Wi-Fi))
	Low power mode (Mode hemat daya): aktifkan mode ini agar baterai bertahan lebih lama
	Airplane mode (Mode pesawat): mematikan fitur Bluetooth dan Wi-Fi
	Bedtime mode (Mode tidur): mematikan layar dan notifikasi serta mengaktifkan fitur pemantau tidur
	Do not disturb (Mode jangan ganggu): menonaktifkan getaran dan suara
	Theater mode (Mode teater): mencegah layar jam tangan menyala saat Anda mengangkat pergelangan tangan, sekaligus menonaktifkan suara dan getaran
	Silent mode (Mode senyap): membisukan semua suara jam tangan
	Settings (Pengaturan): Kelola pembaruan dan preferensi umum
	Touch Lock (Kunci Sentuhan): menonaktifkan layar sentuh
	Find my phone (Temukan ponsel saya): membunyikan dering ponsel Anda saat terhubung ke jam tangan melalui Bluetooth
	Power menu (Menu power): untuk mematikan, menyalakan ulang, atau membuka pengaturan

Catatan: Informasi pada bagian ini dapat berubah seiring dengan adanya pembaruan. Untuk mendapatkan bantuan, silakan hubungi Layanan Pelanggan kami di www.tagheuer.com/contact atau langsung melalui formulir pada menu pengaturan aplikasi TAG Heuer Connected di ponsel Anda.

5. APLIKASI

GOLF

Tingkatkan pengalaman Anda bermain golf dengan aplikasi TAG Heuer Golf. Nikmati pemetaan 2D dan 3D yang detail di lebih dari 40.000 lapangan golf di seluruh dunia, pencatatan skor yang praktis, serta statistik kinerja yang lengkap.

Pantau secara otomatis pukulan dan jarak Anda, sementara fitur rekomendasi stik menganalisis permainan untuk menyarankan pilihan stik terbaik di setiap pukulan.

Segala presisi, wawasan, dan kinerja yang Anda butuhkan, ada di pergelangan tangan.

SPORTS

Nikmati kemudahan merekam aktivitas olahraga langsung di jam tangan, sekaligus memantau metrik utama seperti jarak, kecepatan, pembakaran kalori, detak jantung, rute, dan parameter lain yang dirancang sesuai kebutuhan setiap aktivitas.

Untuk mengakses fitur olahraga, buka menu aplikasi dan pilih Sports.

WELLNESS

Tetapkan target harian untuk menjaga tubuh tetap aktif dan sehat. Lihat statistik langsung seperti jumlah kalori yang terbakar dan perkembangan aktivitas Anda, serta pantau detak jantung kapan saja.

Untuk mengakses fitur kebugaran, buka menu aplikasi dan pilih Wellness. Widget juga tersedia agar Anda bisa cepat mengakses informasi yang paling penting bagi Anda.

WATCH FACES

Jam Tangan Connected Anda dilengkapi dengan berbagai tampilan, dengan banyak opsi penyesuaian sesuai preferensi.

Untuk mengganti tampilan jam tangan, Anda bisa:

- Sentuh dan tahan layar jam tangan untuk membuka galeri watch faces dan memulai penyesuaian
- Gunakan aplikasi TAG Heuer Connected di ponsel

Banyak tampilan jam yang menyertakan digital complications (fitur tambahan digital), sehingga Anda dapat melihat informasi penting secara sekilas.

TAG HEUER CONNECTED DI PONSEL

Anda bisa mengunduh aplikasi TAG Heuer Connected langsung dari toko aplikasi di ponsel. Cukup ketik "TAG Heuer Connected" di kolom pencarian atau klik lencana yang tersedia di bawah ini.

Setelah jam tangan tersambung ke aplikasi, Anda akan menikmati pengalaman yang lebih lengkap dengan kendali penuh atas berbagai fiturnya, seperti:

- Menjelajahi koleksi tampilan jam tangan yang telah dikurasi dan menyesuaikannya sesuai selera
- Memantau data kebugaran harian
- Menganalisis sesi olahraga dengan metrik yang lebih rinci
- Mengedit, menghapus, dan membagikan rekaman sesi olahraga Anda

Download on the App Store

GET IT ON Google Play

TAG HEUER GOLF DI PONSEL

Agar dapat menggunakan aplikasi Golf di jam tangan, silakan unduh aplikasi TAG Heuer Golf di ponsel Anda melalui lencana di bawah atau cukup ketik "TAG Heuer Golf" di kolom pencarian toko aplikasi.

Kunjungi panduan pengguna online kami untuk informasi lebih lengkap tentang TAG Heuer Golf: http://tag.hr/user-guide-golf !

Download on the App Store

GET IT ON Google Play

6. MENDAPATKAN PENGALAMAN TERBAIK

Jika jam tangan Connected belum diperbarui, pengalaman penggunaan bisa terganggu, misalnya baterai cepat habis, kinerja melambat, atau layar menjadi tidak responsif.

1 JAM TANGAN TERHUBUNG & TERSAMBUNG

Di aplikasi TAG Heuer Connected, ikon di kanan atas menunjukkan status koneksi.

2 MASUK KE APLIKASI TAG HEUER CONNECTED DI PONSEL

Pastikan Anda sudah masuk ke akun di aplikasi TAG Heuer Connected di ponsel agar data Anda dapat tersinkronisasi dan tersimpan dengan aman. Aplikasi TAG Heuer Connected > Settings > Account.

3 PEMBARUAN OTOMATIS

Pembaruan otomatis akan dilakukan saat jam tangan diletakkan di pengisi daya dan terhubung ke jaringan Wi-Fi:

1. Sambungkan jam tangan ke Wi-Fi
   Pada jam tangan: Settings > Wi-Fi > Pilih jaringan Anda
2. Letakkan jam tangan di pengisi daya. Dengan begitu, pembaruan akan diunduh secara otomatis.

Untuk pembaruan manual, lakukan langsung di jam tangan melalui: Tombol bawah > Settings > General > Updates

7. DUKUNGAN

Layanan Pelanggan kami siap membantu Anda untuk berbagai kebutuhan: informasi, umpan balik, pembelian, serta bantuan terkait masalah perangkat lunak (seperti konektivitas atau penggunaan baterai), serta masalah perangkat keras maupun aksesori (seperti kerusakan fisik, tombol yang tidak berfungsi, atau layar retak).

HUBUNGI KAMI MELALUI APLIKASI TAG HEUER DI PONSEL

Anda dapat menghubungi kami langsung melalui menu Pengaturan di aplikasi TAG Heuer Connected (atau aplikasi TAG Heuer Golf untuk pertanyaan seputar golf) di ponsel Anda. Informasi seperti alamat email dan versi aplikasi akan otomatis terisi saat Anda menghubungi Layanan Pelanggan, sehingga memudahkan kami untuk membantu Anda.

PENTING:
Saat menghubungi kami, mohon sertakan Nomor Seri Fisik dan Referensi Model.

NOMOR SERI FISIK

Dapat ditemukan di bagian tengah bawah jam tangan, atau pada menu Pengaturan di aplikasi TAG Heuer Connected, maupun di menu Pengaturan jam tangan.

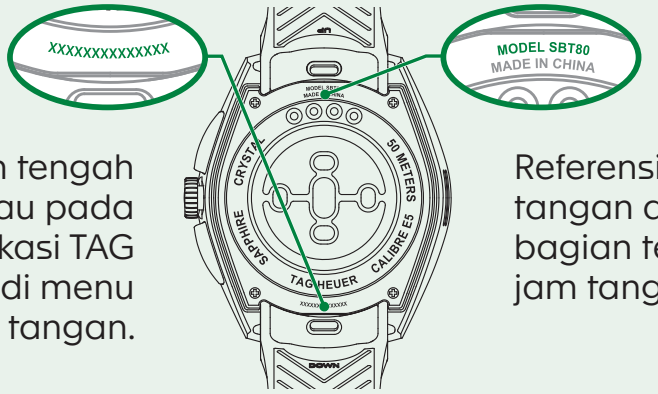

REFERENSI MODEL

Referensi menunjukkan model jam tangan dan dapat ditemukan di bagian tengah atas sisi belakang jam tangan.

1. ウォッチの充電と作動

このクイックスタート ガイドは、ウォッチの使い方を理解するのに役立ちます。さらにサポートが必要な場合は、カスタマーケアにお問い合わせいただくか、当社のウェブサイトをご覧ください。

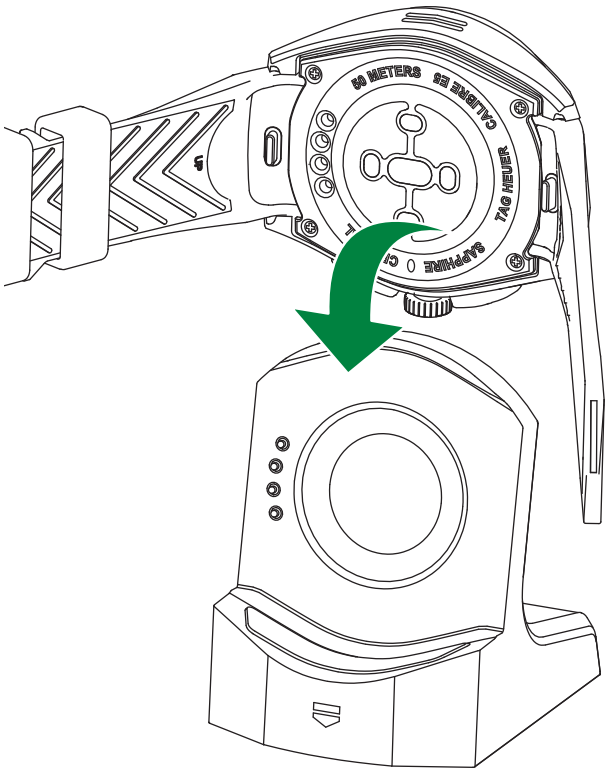

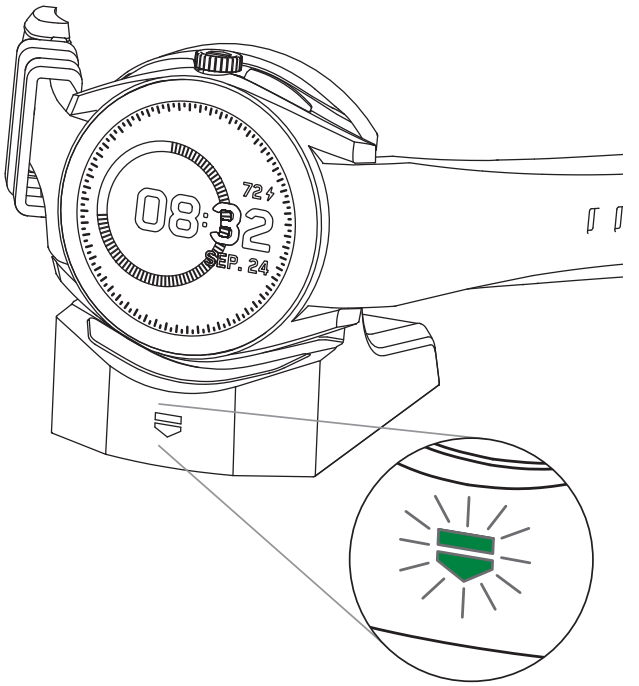

USB ケーブルを充電ドックに接続し、充電器を壁のコンセントに差し込みます（他の低電力電源は使用しないでください）。次にウォッチを充電ドックに置いて充電を開始します。ウォッチの充電中はシールドが点灯します。

ウォッチのバッテリーが消耗している場合は、ウォッチが作動するまでに数分かかる場合があることにご注意ください。

ご注意

ウォッチを充電する前に、ウォッチ、特にピンの周りが完全に乾いていることを確認してください。

ウォッチは研磨剤を含まないリントフリー（糸くずの出ない）クロスで完全に乾かします。海塩、汗、ほこり、残留物が除去されていることを確認してください。

ウォッチの作動

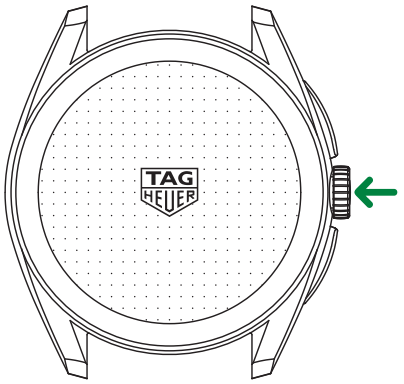

リューズボタンを数秒間押してウォッチを作動させます。

ウォッチの作動解除または再始動

下側のプッシュボタンを押して電源アイコン ⏻ をタップし、電源をオフにするか再始動させます。

あるいは、リューズを 10 秒間押し続けてウォッチを再始動させます。

ウォッチのペアリング

- ウォッチが作動していることを確認します。
- 画面の指示に従って、ウォッチとスマートフォンをペアリングします。
- ステップごとのガイドラインについては、次のリンク（http://tag.hr/connected-start）をクリックしてオンラインのユーザーガイドをご覧ください。

ペアリング プロセスが失敗した場合：

- ウォッチを再始動させます
- スマートフォンの Bluetooth 設定に進み、ペアリングしようとしたデバイスを削除します
- ウォッチに適した正しいスマートフォン アプリを使用していることを確認します。TAG Heuer Connected アプリ
- 下のバッジをクリックするか、App Store または Google Play の TAG Heuer Connected アプリのページにアクセスして、お使いのスマートフォンの互換性を確認します。
- プロセスを再試行します

Download on the App Store

GET IT ON Google Play

サポートが必要な場合は、www.tagheuer.com/contact からカスタマーケアにお問い合わせいただくか、TAG Heuer Connected スマートフォン アプリの設定にあるフォームを使用して直接お問い合わせください。

2. 通知の管理

ウォッチはスマートフォンからの通知を反映します。スマートフォンに通知が表示される場合、権限を有効にしていればウォッチにも通知が表示されます。

通知はデフォルトで有効になっており、時系列順に表示されます。

ウォッチで通知を管理するには：

- 上にスワイプして通知にアクセスします。
- 上下にスワイプして通知トレイで通知を閲覧します。
- 通知をタップして詳細を表示します。
- 通知を右にスワイプして通知を閉じます。

通知はスマートフォンの設定と TAG Heuer Connected スマートフォン アプリから管理します。

スマートフォンの設定

スマートフォンの設定に進み、必要なアプリに対して通知が許可されていることを確認します。

iOS の場合、**Lock Screen（画面をロック）**、**Notification Centre（通知センター）**が有効になっており、**Show Previews（プレビューを表示する）**が **When Unlocked（ロック解除時）**または **Always（常時）**に設定されていることを確認してください。

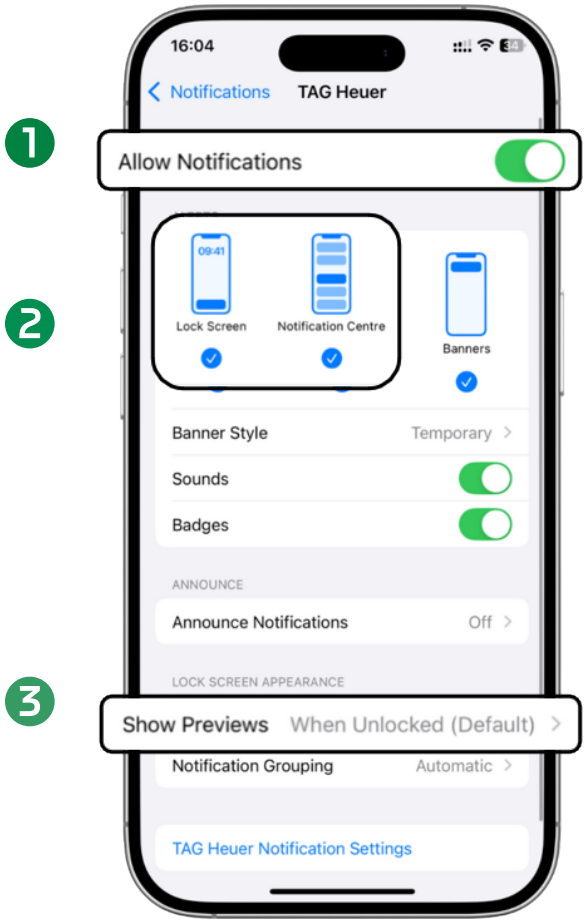

TAG Heuer Connected アプリ

TAG Heuer Connected スマートフォン アプリから **Settings（設定）** > **Watch settings（ウォッチの設定）** > **Notifications（通知）**にアクセスして通知を管理し、ウォッチで通知を有効／無効にします。

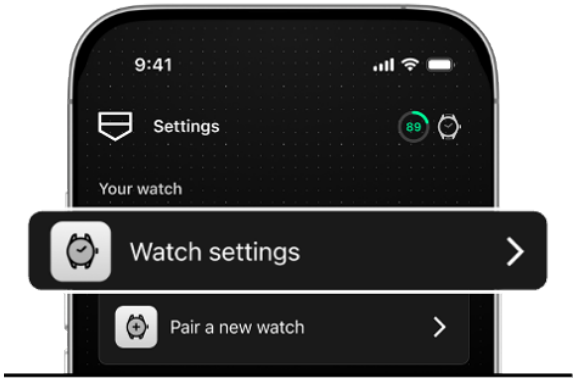

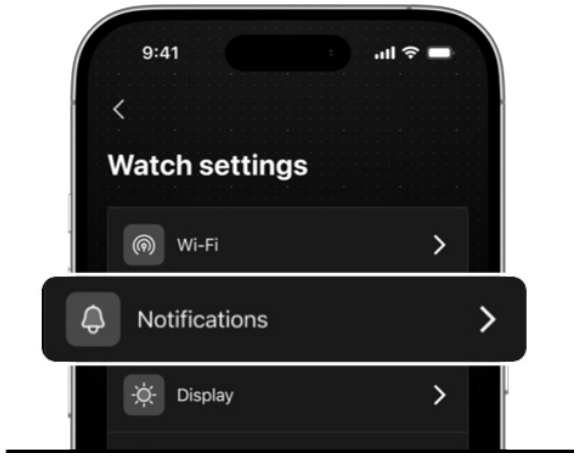

3. ストラップの変更

サイズの調整

スチール ブレスレットの長さを調整するには、タグ・ホイヤーのサービスセンターまたは最寄りのタグ・ホイヤーの販売店にウォッチをお持ちいただく必要があります。

心拍数の測定

心拍数センサーを最適に機能させるには、ウォッチとストラップが手首の骨から離れた状態で手首にぴったりと取り付けられている必要があります。スポーツ活動中に心拍数を測定したい場合、しっかりと固定して正確に測定することが難しいため、スチール ブレスレットは最適な選択とは言えません。心拍数を的確に追跡するためには、タグ・ホイヤーのベルクロ ストラップの着用をお勧めします。

レザー、ラバーおよびベルクロ ストラップ

ストラップの取り付け

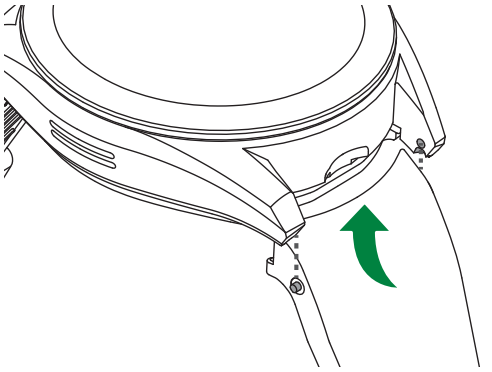

バネ棒とガイドの位置を確認し、ストラップをウォッチの下に配置します。

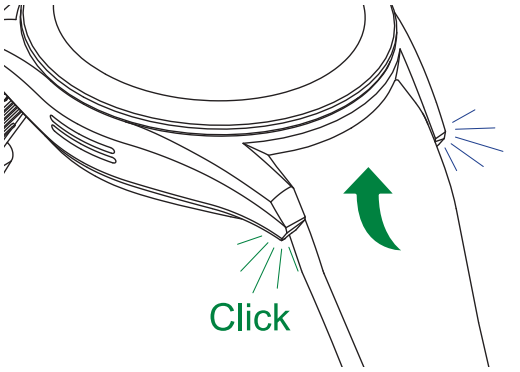

ストラップを所定の位置に留めます。

ストラップの取り外し

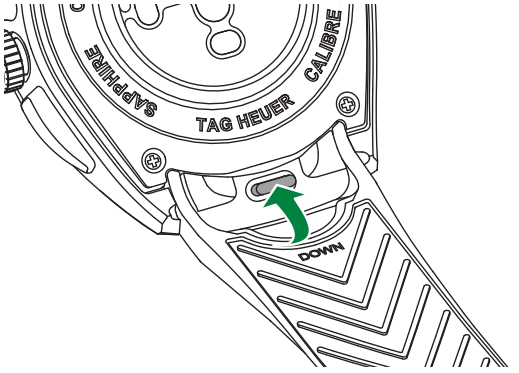

中央のボタンを押してストラップを外します。

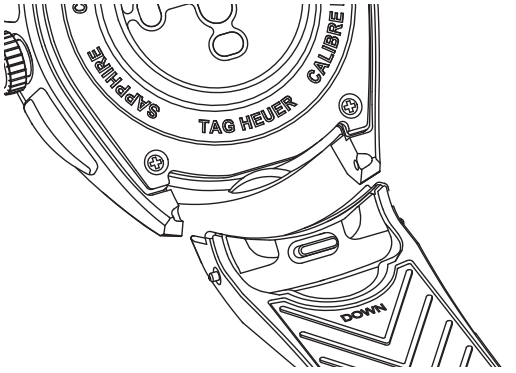

バックルの取り付け／取り外し

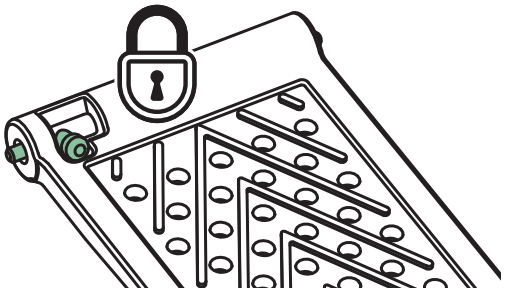

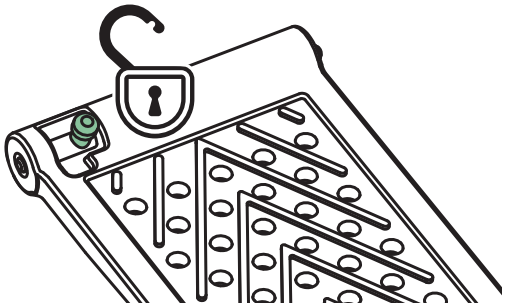

バックルからのストラップの取り外し。

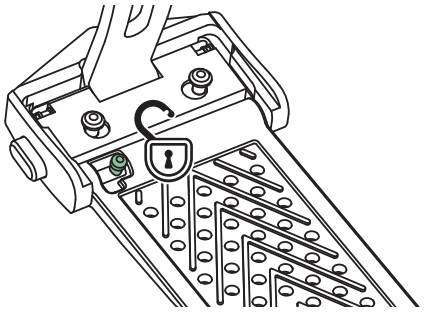

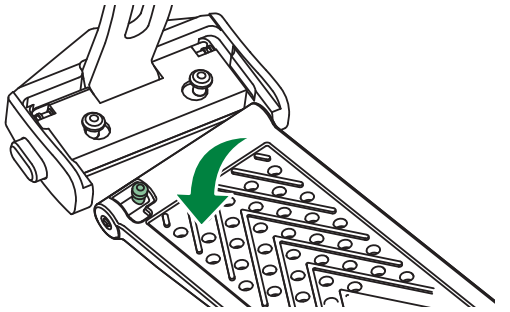

バックルへのストラップの取り付け。

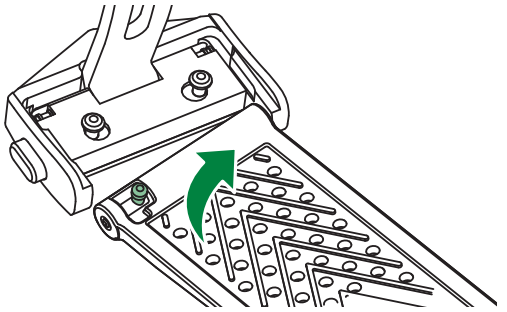

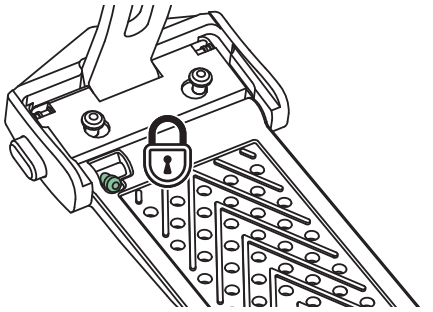

4. ウォッチ上の操作方法

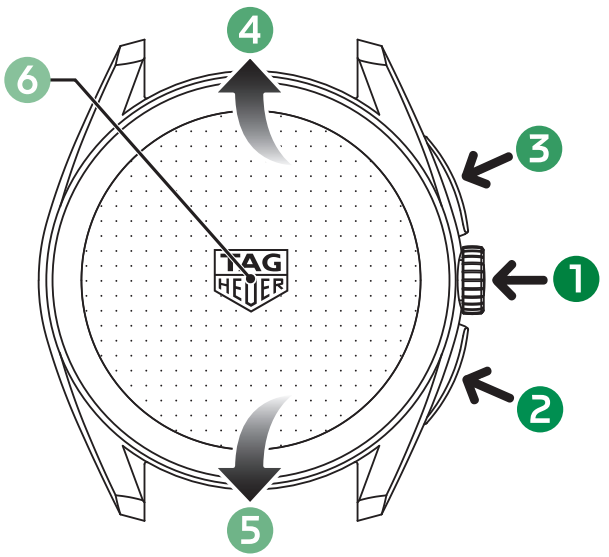

ウォッチでナビゲートするには：

1. **リューズ**
   押すと、ウォッチ フェイスに戻ります。
   長押しすると、ウォッチ フェイスが変わります。

2. **下側のプッシュボタン**
   押すと、CONTROL CENTER（バッテリー残量、接続のステータス、クイック設定）にアクセスします。
   ナビゲーション中に前の画面に戻るために使用します。
   長押しすると、スマートフォンの音声アシスタントが作動します。

3. **上側のプッシュボタン**
   押すと、アプリのメニューが開きます。
   ナビゲーション中にオプションを選択するために使用します。
   長押しすると、ショートカットが設定できます。

4. **上にスワイプ**
   上にスワイプするか**リューズを上向きに回す**と、通知が表示されます。

5. **下にスワイプ**
   下にスワイプするか**リューズを下向きに回す**と、ウィジェットにアクセスします。

6. **ウォッチ フェイス ギャラリー**
   ウォッチ フェイスを**長押しする**と、ウォッチ フェイス ギャラリーにアクセスし、ウォッチをカスタマイズできます。

備考：このセクションの情報は更新後に変更される可能性があります。サポートが必要な場合は、www.tagheuer.com/contact からカスタマーケアにお問い合わせいただくか、TAG Heuer Connected スマートフォン アプリの設定にあるフォームを使用して直接お問い合わせください。

クイック設定 > CONTROL CENTER

	Connectivity status（接続のステータス）（Bluetooth および Wi-Fi）
	省電力モード：このモードを有効にすると、バッテリー寿命が最大限に延びます
	機内モード：Bluetooth と Wi-Fi 機能がオフになります
	おやすみモード：画面と通知がオフになり、睡眠追跡機能が有効になります
	おやすみモード：バイブレーションと音声がオフになります
	シアターモード：手首を上げたときにウォッチの画面が点灯しなくなり、不要な光が避けられ、音声とバイブレーションの両方が無効になります
	サイレントモード：ウォッチが消音状態になります
	設定：更新と一般的な設定を管理します
	タッチロック：タッチスクリーンを無効にします
	スマートフォンの場所を検索する：スマートフォンがウォッチに接続されている場合 (Bluetooth)、スマートフォンが鳴ります
	電源メニュー：シャットダウン、再始動または設定にアクセスします

備考：このセクションの情報は更新後に変更される可能性があります。サポートが必要な場合は、www.tagheuer.com/contact からカスタマーケアにお問い合わせいただくか、TAG Heuer Connected スマートフォン アプリの設定にあるフォームを使用して直接お問い合わせください。

5. アプリケーション

ゴルフ

TAG Heuer Golf アプリでゴルフ体験を向上させましょう。世界中の 40,000 以上のコースの詳細な 2D および 3D マッピング、効率的なスコア追跡、詳細なパフォーマンス統計をお楽しみください。

このアプリはショットと距離を自動的に追跡し、クラブ推奨機能がゲームを分析して、ショットごとに最適なクラブを提案します。

精度、洞察力、そしてパフォーマンス — すべてがあなたの手首に。

スポーツ

ワークアウトをウォッチに直接記録し、距離、速度、消費カロリー、心拍数、ルートなどの主要な指標をアクティビティごとにカスタマイズして追跡します。

スポーツ機能を確認するには、アプリケーション メニューを開いて Sports（スポーツ）を選択します。

ウェルネス（心身の快適さ）

アクティブで健康な状態を保つために毎日の目標を設定し、消費カロリーや進捗状況の更新などの統計をリアルタイムで表示し、心拍数を常時、チェックします。

ウェルネス機能を確認するには、アプリケーション メニューを開いて Wellness（ウェルネス）を選択します。ウィジェットを使用すると、重要な情報に簡単にアクセスすることもできます。

ウォッチ フェイス

お使いのコネクテッド ウォッチにはさまざまなウォッチ フェイスが付属しており、多数のカスタマイズ オプションが用意されています。

ウォッチ フェイスを変更するには、次を行います。

- ウォッチの画面を長押しして ウォッチ フェイス ギャラリーを表示し、カスタマイズを開始します
- TAG Heuer Connected スマートフォン アプリを使用します

多くのウォッチ フェイスはデジタル コンプリケーションを備えており、重要な情報が一目でわかります。

スマートフォンでの TAG HEUER CONNECTED

「TAG Heuer Connected」を検索するか、下のバッジをクリックして、お使いのスマートフォンの App Store から TAG Heuer Connected アプリをダウンロードします。

ウォッチをアプリとペアリングすると、あらゆる機能が完全に制御でき、より豊かな体験をお楽しみいただけます。

- 厳選されたウォッチ フェイスのコレクションを閲覧し、デザインをカスタマイズします
- ウェルネス データをフォローします
- 詳細な指標でスポーツ セッションを分析します
- スポーツ セッションを編集、削除、共有します

Download on the App Store

GET IT ON Google Play

スマートフォンでの TAG HEUER GOLF

ウォッチでゴルフのアプリを使用するには、下のバッジをクリックするか、App Store で「TAG Heuer Golf」を検索して、お使いのスマートフォンに TAG Heuer Golf アプリをダウンロードする必要があります。

TAG Heuer Golf の詳細については、オンラインのユーザーガイド（http://tag.hr/user-guide-golf）にアクセスしてください。

Download on the App Store

GET IT ON Google Play

6. 最適な体験の獲得

コネクテッド ウォッチが更新された状態でない場合、バッテリーの過度な消費、パフォーマンスの低下、画面のフリーズなど、不十分な体験につながる可能性があります。

1 ウォッチがペアリング／接続されている

TAG Heuer Connected アプリでは、右上のアイコンで接続のステータスが示されます。

2 TAG HEUER CONNECTED スマートフォン アプリでサインイン

データが同期され、保存されるように、スマートフォンで TAG Heuer Connected アプリのアカウントにサインインしていることを確認します。TAG Heuer Connected アプリ > 設定 > アカウント。

3 自動更新

ウォッチを充電器に置き、Wi-Fi ネットワークに接続すると、自動更新が行われます。

1. ウォッチを Wi-Fi に接続します
   ウォッチで：設定 > Wi-Fi > ネットワークを選択する
2. ウォッチを充電器の上に置くと、自動的に更新がダウンロードされます。

ウォッチで手動更新を行うこともできます：下側のボタン > 設定 > 一般 > アップデート

7. サポート

カスタマーケアでは、情報、フィードバック、購入、ならびにソフトウェアの問題（接続性やバッテリー消費など）およびハードウェアまたは付属品の問題（物理的損傷、プッシュボタンの機能不良、画面のひび割れなど）に関するサポートをご利用いただけます。

TAG HEUER PHONE アプリからのお問い合わせ

お使いのスマートフォンの TAG Heuer Connected アプリ（ゴルフ関連のお問い合わせの場合は TAG Heuer Golf アプリ）の設定から直接お問い合わせください。カスタマーケアにお問い合わせいただくと、メールアドレスやアプリのバージョンなどの情報が自動的に入力されるため、サポートが容易になります。

重要：
お問い合わせの際には、物理的なシリアルナンバーとモデル リファレンスをお知らせください。

物理的な シリアルナンバー

ウォッチの下部中央、または TAG Heuer Connected アプリの設定、あるいはウォッチの設定で確認できます。

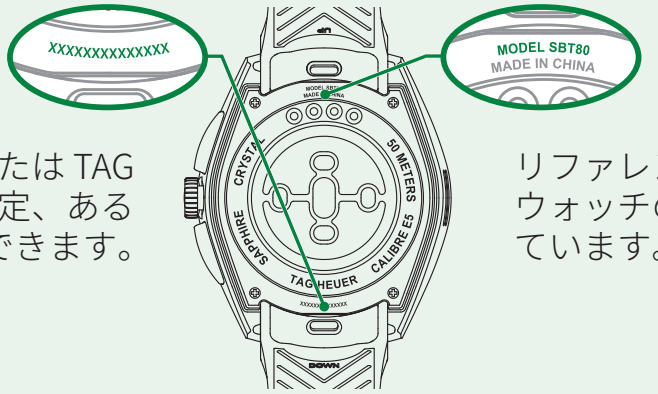

モデル リファレンス

リファレンスはモデルを示しており、ウォッチの裏側の上部中央に記載されています。

1. 시계 충전 및 켜기

본 퀵스타트 가이드를 읽으면 시계를 효과적으로 사용하는 데 도움이 됩니다 . 더 많은 도움이 필요하면 고객지원팀에 문의하거나 웹사이트를 방문하십시오 .

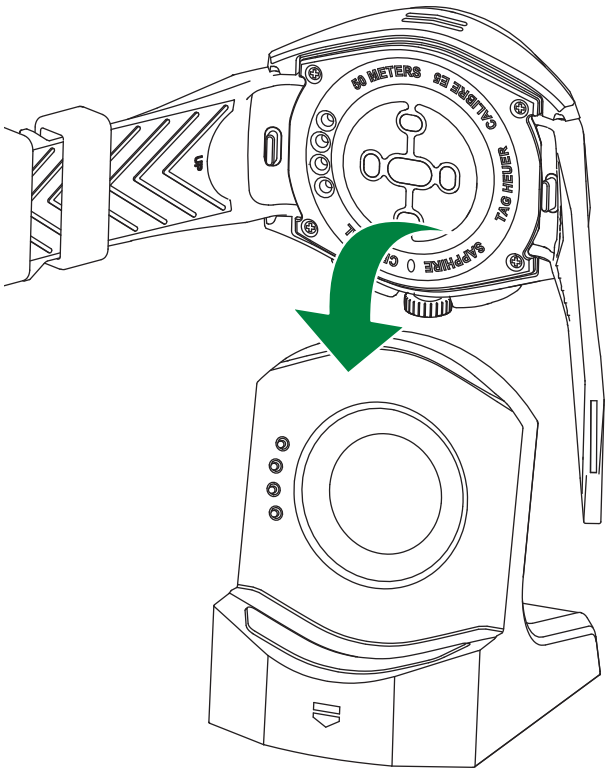

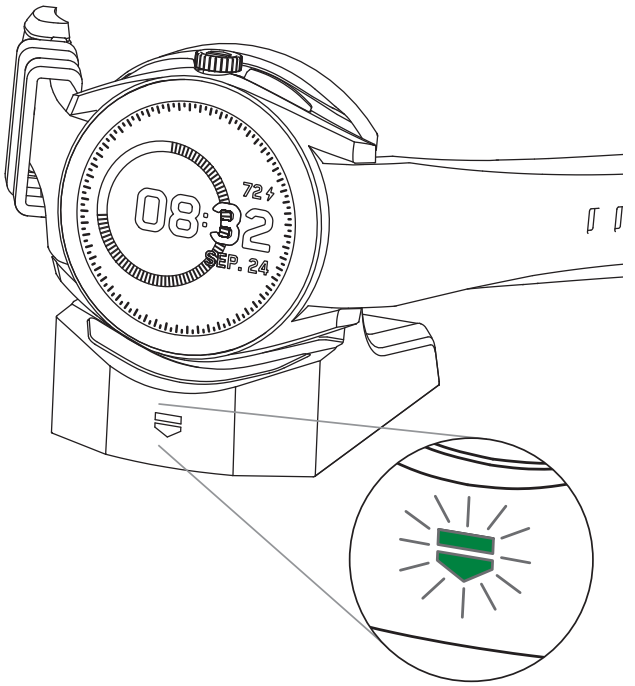

USB 케이블을 충전 거치대에 꽂고 충전기를 벽면 콘센트에 연결하십시오 . 다른 저전력원을 피해야 합니다 . 그런 다음 시계를 충전 거치대에 올려놓으면 충전이 시작됩니다 . 시계가 충전 중이면 방패 모양의 조명이 켜집니다 .

배터리가 방전된 다음에 시계를 켜려면 완전히 켜지기까지 몇 분 정도 걸릴 수 있습니다 .

경고

시계를 충전하려면 특히 핀 부분이 완전히 마른 상태여야 합니다 .

보풀이 없는 비마모성 천으로 습기를 완전히 없애십시오 . 바다 소금 , 땀 , 먼지 또는 잔여물을 완벽하게 제거해야 합니다 .

시계 켜기

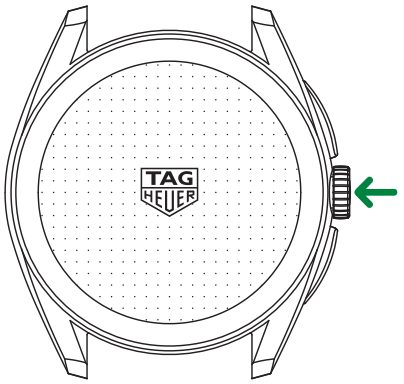

크라운 버튼을 몇 초간 누르면 시계가 켜집니다 .

시계 끄기 또는 다시 시작하기

하단의 버튼을 누르고 전원 아이콘 ⏻을 탭하면 시계가 꺼지거나 다시 시작됩니다 .

시계를 다시 시작하려면 크라운을 10 초간 길게 누르십시오 .

시계 페어링

- 시계를 켭니다 .
- 화면의 안내에 따라 시계를 스마트폰과 페어링합니다 .
- 단계별 가이드라인을 보려면 다음 링크를 클릭하십시오 . http://tag.hr/connected-start 에서 온라인 사용자 가이드가 제공됩니다 .

페어링에 실패할 경우 :

- 시계를 다시 시작하십시오 .
- 휴대폰의 블루투스 설정에서 페어링을 시도한 장치를 지우십시오 .
- 내 시계에 맞는 휴대폰 앱을 사용하고 있는지 확인하십시오 : TAG Heuer Connected 앱
- 아래 배지를 클릭하거나 App Store 또는 Google Play 에서 TAG Heuer Connected 앱 페이지를 방문하여 내 휴대폰의 호환성을 확인하십시오 .
- 위의 과정을 반복하십시오 .

Download on the App Store

GET IT ON Google Play

도움이 필요하면 태그호이어 고객지원팀 (www.tagheuer.com/contact) 에 문의하거나 TAG Heuer Connected 휴대폰 앱 설정에 있는 양식에 문의 사항을 기재하여 제출해 주십시오 .

2. 알림 관리하기

휴대폰의 알림이 시계에 표시됩니다 . 알림 권한을 활성화한 상태이면 휴대폰에 알림이 표시될 때 시계에도 알림이 표시됩니다 .

기본 설정에서는 알림이 활성화되어 있으며 시간순으로 표시됩니다 .

시계에서 알림을 관리하는 방법 :

- 위로 스와이프하여 알림에 액세스합니다 .
- 알림 트레이에서 위아래로 스와이프하면서 알림을 찾습니다 .
- 알림을 탭하면 자세한 내용이 표시됩니다 .
- 알림을 오른쪽으로 스와이프하면 알림이 닫힙니다 .

휴대폰의 설정과 TAG Heuer Connected 휴대폰 앱에서 알림을 관리할 수 있습니다 .

휴대폰 설정

휴대폰의 설정으로 이동하여 원하는 앱에 대해 알림이 허용되었는지 확인하세요 .

iOS 에서는 **Lock Screen**, **Notification Centre** 가 활성화되고 **Show Previews** 가 **When Unlocked** 또는 **Always** 로 설정된 상태여야 합니다 .

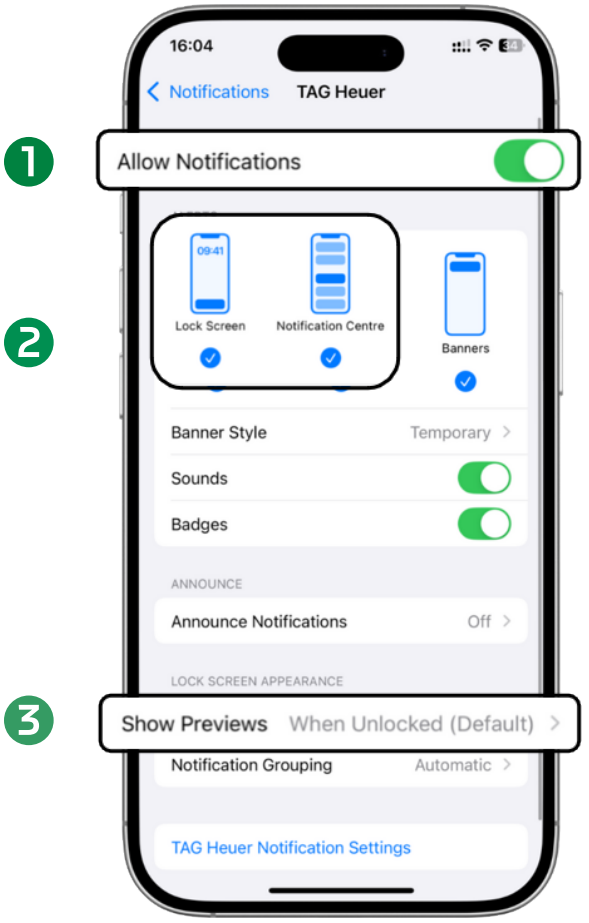

TAG HEUER CONNECTED 앱

TAG Heuer Connected 휴대폰 앱에서 **설정** > **시계 설정** > **알림**에 액세스하여 알림을 관리하고 , 시계의 알림을 활성화 / 비활성화할 수 있습니다 .

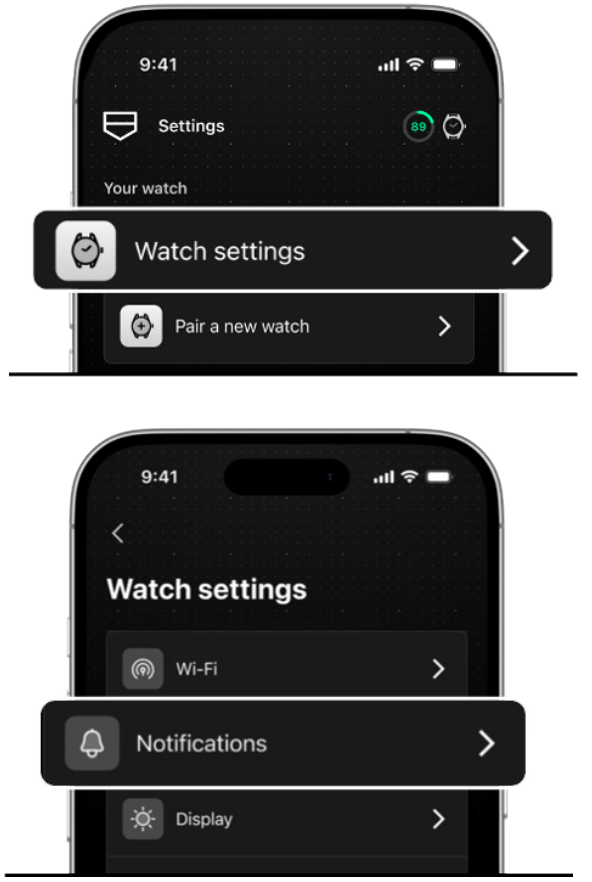

3. 스트랩 교체하기

크기 조정

스틸 브레이슬릿의 길이를 조정하려면 시계를 태그호이어 서비스 센터 또는 가까운 태그호이어 매장으로 가져가십시오 .

심박수 측정

심박수 센서의 성능이 최적화되려면 시계와 스트랩이 손목에 꼭 맞고 손목 뼈에서 떨어져 있어야 합니다 . 스포츠 활동 중에 심박수를 측정하려는 경우 단단한 고정이 어려운 스틸 브레이슬릿을 사용하면 측정 정확도가 떨어질 수 있으니 유의하십시오 . 정확한 심박수 측정을 원하면 태그호이어 벨크로 스트랩을 착용하시기 바랍니다 .

가죽 , 고무 및 벨크로 스트랩

스트랩 부착하기

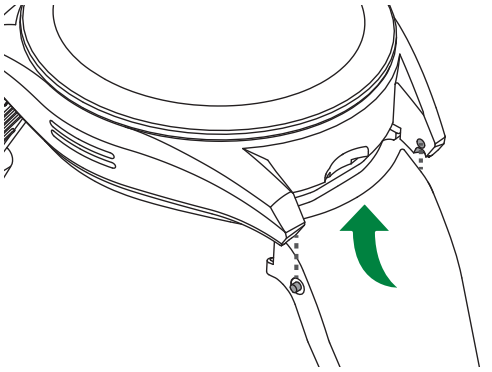

스프링 바를 시계 케이스의 작은 홈에 끼워 넣으십시오 .

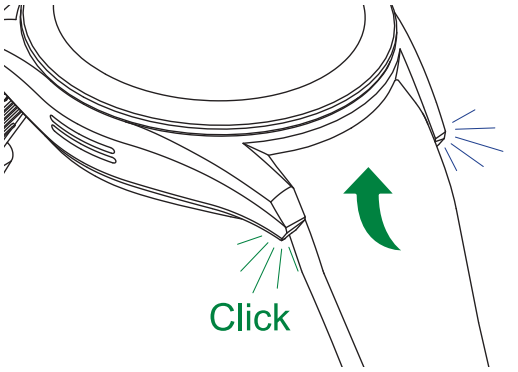

스트랩이 ‘딸각’ 하고 걸리면서 고정됩니다 .

스트랩 분리하기

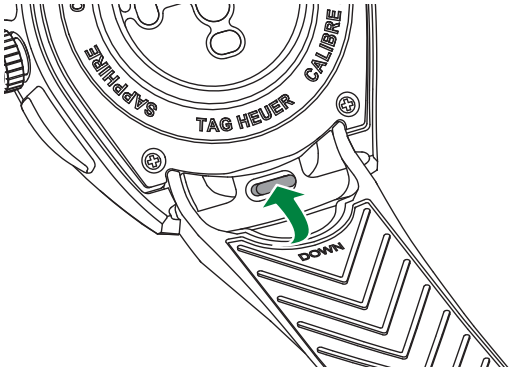

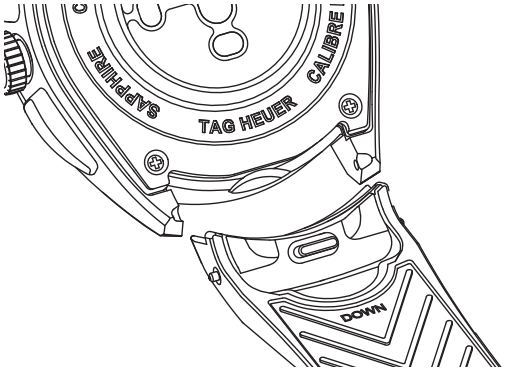

스트랩을 분리하려면 가운데 버튼을 누르십시오 .

버클 탈부착

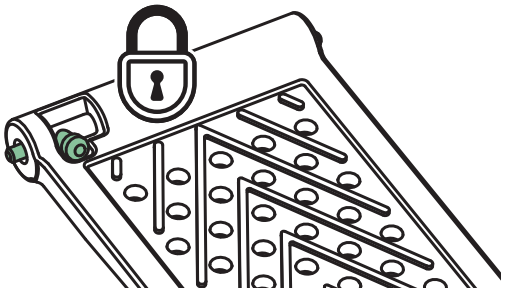

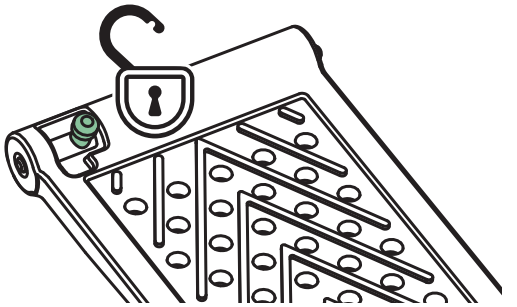

버클에서 스트랩 분리하기

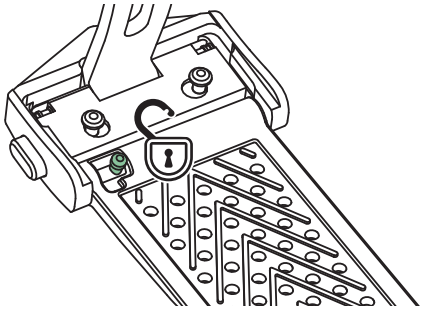

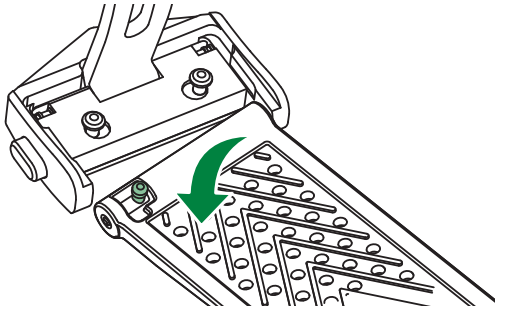

버클에 스트랩 부착하기

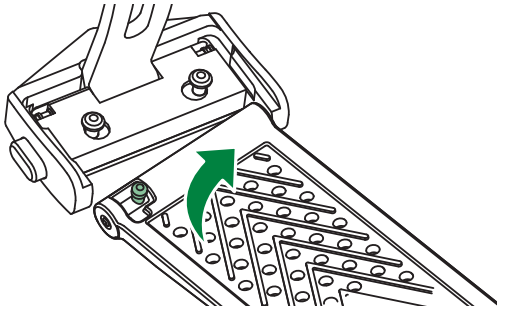

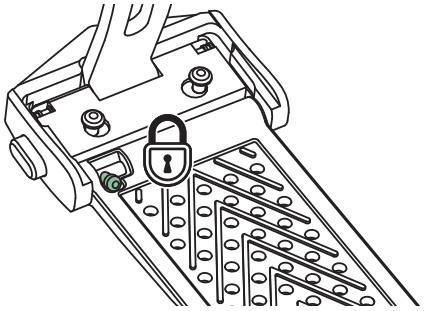

4. 시계 조작 방식

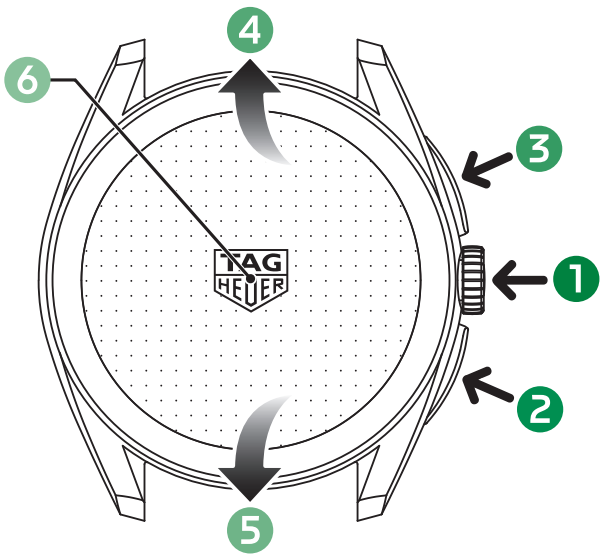

시계 조작 방법 :

1 **크라운**
크라운을 **누르면** 워치 페이스로 돌아갑니다 .
길게 누르면 워치 페이스를 변경할 수 있습니다 .

2 **하단 푸시 버튼**
하단 푸시 버튼을 **누르면** CONTROL CENTER(배터리 잔량 , 연결 상태 및 빠른 설정) 로 이동합니다 .
탐색 중에 이 버튼을 누르면 이전 화면으로 돌아갑니다 .
길게 누르면 휴대폰의 음성 인식 비서가 활성화됩니다 .

3 **상단 푸시 버튼**
상단 푸시 버튼을 **누르면** 앱 메뉴가 열립니다 .
원하는 앱을 찾아 이 버튼을 누르면 해당 앱이 선택됩니다 .
길게 누르면 바로가기가 설정됩니다 .

4 **위로 스와이프**
위로 스와이프하거나 **크라운을 위로 돌리면** 알림이 표시됩니다 .

5 **아래로 스와이프**
아래로 스와이프하거나 **크라운을 아래로 돌리면** 위젯이 표시됩니다 .

6 **워치 페이스 갤러리**
워치 페이스를 **길게 누르면** 시계를 맞춤 설정할 수 있는 워치 페이스 갤러리가 열립니다 .

참고 : 이 섹션의 정보는 업데이트에 따라 변경될 수 있습니다 . 도움이 필요하면 태그호이어 고객지원팀 (www.tagheuer.com/contact) 에 문의하거나 TAG Heuer Connected 휴대폰 앱 설정에 있는 양식에 문의 사항을 기재하여 제출해 주십시오 .

빠른 설정 > CONTROL CENTER

	Connectivity status (연결 상태)(블루투스 및 Wi-Fi)
	저전력 모드 : 배터리 수명을 최대한 늘리려면 이 모드를 활성화하십시오 .
	비행기 모드 : 블루투스 및 Wi-Fi 기능을 끕니다 .
	취침 모드 : 화면과 알림을 끄고 수면 추적 기능을 활성화합니다 .
	방해 금지 : 진동과 소리를 끕니다 .
	시어터 모드 : 손목을 들어 올려도 화면이 켜지지 않으며 , 소리와 진동도 모두 꺼집니다 .
	무음 모드 : 시계의 소리를 끕니다 .
	설정 : 업데이트 및 일반 환경설정을 관리합니다 .
	터치 잠금 : 스크린 터치 작동을 비활성화합니다 .
	내 휴대폰 찾기 : 휴대폰이 시계에 블루투스로 연결되어 있으면 전화벨이 울립니다 .
	전원 메뉴 : 종료 , 재시작 또는 설정에 액세스합니다 .

참고 : 이 섹션의 정보는 업데이트에 따라 변경될 수 있습니다 . 도움이 필요하면 태그호이어 고객지원팀 (www.tagheuer.com/contact) 에 문의하거나 TAG Heuer Connected 휴대폰 앱 설정에 있는 양식에 문의 사항을 기재하여 제출해 주십시오 .

5. 앱

GOLF

골프의 신세계가 열립니다 . 전 세계 40,000 개 이상의 코스를 생생한 2D/3D 맵으로 볼 수 있으며 , 스마트한 점수 관리 및 심층 분석 기능이 제공됩니다 .

자동으로 샷과 거리를 추적하고 , 내 게임을 분석한 결과에 따라 모든 샷에 가장 적합한 클럽을 추천합니다 .

정밀한 측정 결과와 상세한 통계 및 성적 정보를 모두 시계에서 확인할 수 있습니다 .

SPORTS

시계에 직접 운동 성과를 기록하고 , 거리 , 속도 , 소모 칼로리 , 심박수 , 경로 등 주요 지표를 각 활동에 맞게 추적할 수 있습니다 .

스포츠 기능을 찾으려면 앱 메뉴를 열고 Sports 를 선택하십시오 .

WELLNESS

활동적이고 건강한 생활을 유지하기 위한 일일 목표를 설정하고 , 칼로리 소모량 및 최신 진행 상황과 같은 실시간 통계를 확인하십시오 . 상시적인 심박수 모니터링도 가능합니다 .

건강 기능을 찾으려면 앱 메뉴를 열고 Wellness 을 선택하십시오 . 중요한 정보를 간단하게 보여주는 위젯도 제공됩니다 .

WATCH FACES

커넥티드 워치에서는 워치 페이스를 다양하게 맞춤 설정할 수 있습니다 .

워치 페이스를 변경하려면 다음과 같이 하십시오 .

- 워치 페이스를 길게 터치하면 워치 페이스 갤러리가 표시되며 , 맞춤 설정을 할 수 있습니다 .
- TAG Heuer Connected 휴대폰 앱을 사용하십시오 .

많은 워치 페이스에 디지털 컴플리케이션이 포함되어 있어 필수 정보를 한눈에 확인할 수 있습니다 .

휴대폰의 TAG HEUER CONNECTED 앱

휴대폰의 앱 스토어에서 'TAG Heuer Connected' 를 검색하거나 아래의 배지를 클릭하여 TAG Heuer Connected 앱을 다운로드하세요 .

시계가 앱과 페어링되면 모든 기능을 완벽하게 제어할 수 있어 한 단계 높은 사용자 경험이 가능합니다 .

- 엄선된 워치 페이스 컬렉션에서 원하는 디자인을 선택할 수 있습니다 .
- Wellness 데이터를 모니터링할 수 있습니다 .
- 자세한 지표로 스포츠 세션을 분석할 수 있습니다 .
- 스포츠 세션을 수정 , 삭제 및 공유할 수 있습니다 .

Download on the App Store

GET IT ON Google Play

휴대폰의 TAG HEUER GOLF 앱

시계에서 Golf 앱을 사용하려면 아래의 배지를 클릭하거나 앱 스토어에서 "TAG Heuer Golf" 를 검색해서 휴대폰에 TAG Heuer Golf 앱을 다운로드하십시오 .

TAG Heuer Golf 에 대해 자세히 알아보려면 아래에 페이지에서 온라인 사용자 가이드를 읽어보십시오 . http://tag.hr/user-guide-golf

Download on the App Store

GET IT ON Google Play

6. 최상의 사용자 경험을 위한 팁

커넥티드 시계가 최신 버전이 아니면 과도한 배터리 소모 , 성능 저하 , 화면 정지 등으로 인해 사용자 경험이 저하될 수 있습니다 .

1 시계 페어링 및 연결

TAG Heuer Connected 앱에서 오른쪽 상단의 아이콘은 연결 상태를 나타냅니다 .

2 TAG HEUER CONNECTED 휴대폰 앱에 로그인

휴대폰에서 TAG Heuer Connected 앱의 계정에 로그인하면 데이터가 동기화되고 저장됩니다 . TAG Heuer Connected 앱 > 설정 > 계정 로 이동하십시오 .

3 자동 업데이트

시계를 충전기에 올려놓고 Wi-Fi 네트워크에 연결하면 자동 업데이트가 실행됩니다 .

1. 시계를 Wi-Fi 에 연결하십시오 .
   시계에서 설정 > Wi-Fi 를 선택한 다음 네트워크를 선택하십시오 .
2. 시계를 충전기에 올려놓으면 자동으로 업데이트 정보가 다운로드됩니다 .

ℹ 시계에서 수동 업데이트도 가능합니다 . 하단 푸시 버튼을 누른 다음 설정 > 일반 > 업데이트 로 이동하십시오 .

7. 지원

태그호이어 고객지원팀에서 소프트웨어 문제 (연결 문제 , 빠른 배터리 소모 등) 와 하드웨어 또는 액세서리 문제 (물리적 손상 , 푸시 버튼 오작동 , 화면 손상 등) 에 대한 정보 , 피드백 및 구매 / 지원 서비스를 제공합니다 .

태그호이어 휴대폰 앱에서 문의하기

휴대폰의 TAG Heuer Connected 앱의 설정에서 직접 문의할 수 있습니다 . 골프 관련 문의는 TAG Heuer Golf 앱을 이용하십시오 . 고객지원팀에 문의할 때 이메일 주소 , 앱 버전 등의 정보가 자동으로 입력되므로 더 쉽게 도움을 받을 수 있습니다 .

중요 : 문의할 때 실물 일련 번호와 모델 참조 정보를 알려주십시오 .

실물 일련 번호

시계 중앙 하단 또는 TAG Heuer Connected 앱의 설정 또는 시계의 설정에서 찾을 수 있습니다 .

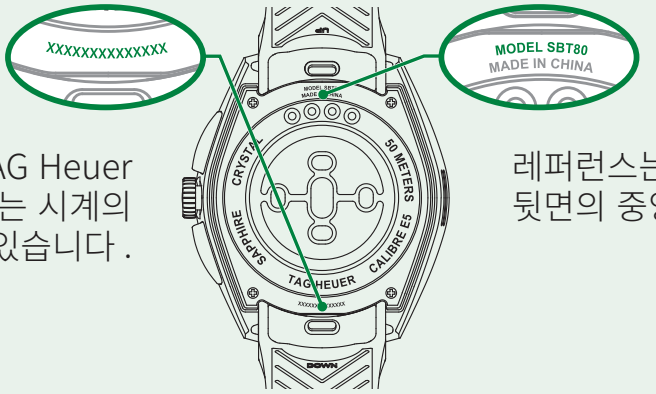

모델 레퍼런스

레퍼런스는 시계의 모델을 나타내며 , 시계 뒷면의 중앙 상단에 표시됩니다 .

1. 為腕錶充電和開機

本快速入門指南將幫助您熟悉您的腕錶。如需更多協助，請聯絡我們的客戶服務或造訪我們的官方網站。

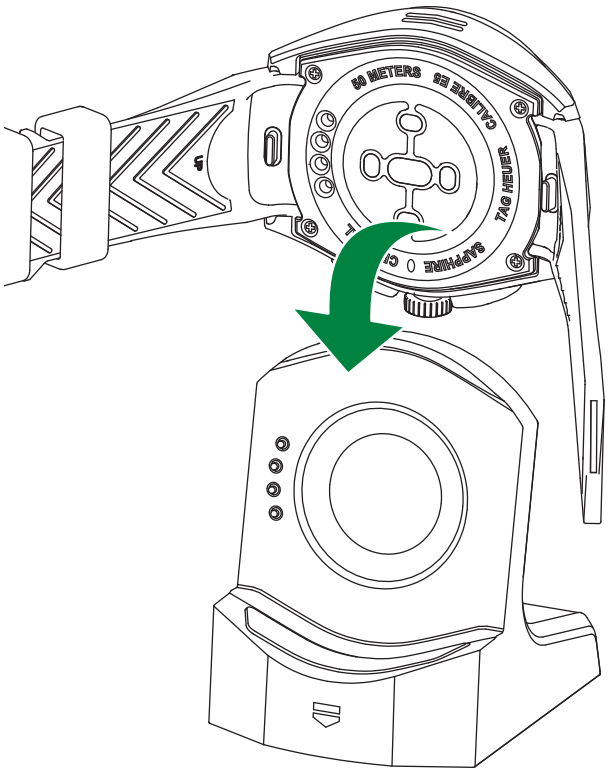

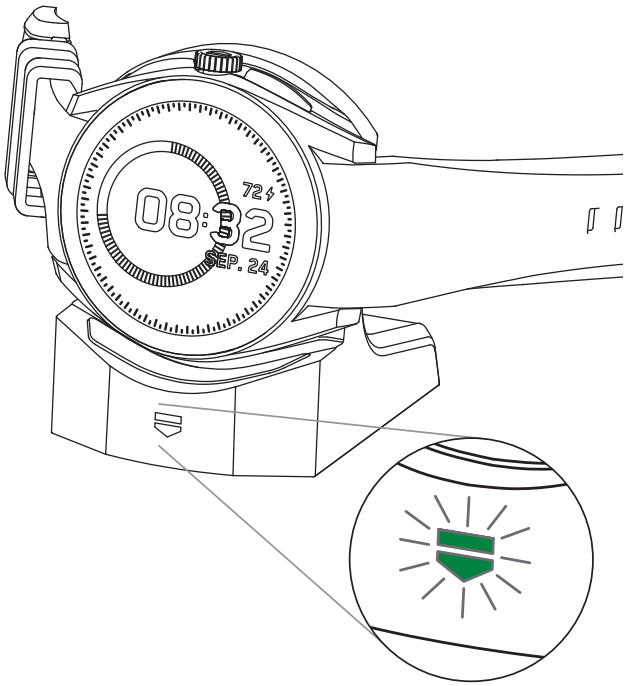

將 USB 充電線連接至充電座，並將充電器插入牆面插座，避免使用其他低功率電源。接著，將腕錶放在充電座上即可開始充電。當腕錶充電時，盾牌標誌會亮起。

請注意，如果腕錶電池電量完全耗盡，腕錶可能需要數分鐘才會開機。

警告

為腕錶充電前，請確保腕錶完全乾燥，尤其是金屬接點位置。

請使用柔軟、不掉棉絮的布徹底擦乾。確保海鹽、汗水、灰塵或殘留物都已清除乾淨。

開啟腕錶電源

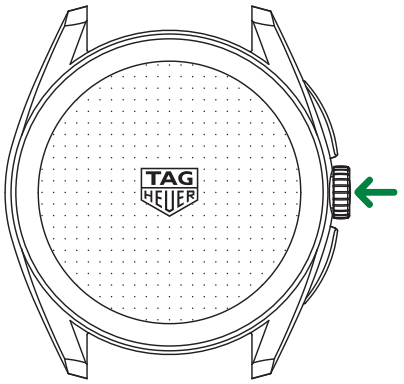

長按錶冠數秒即可開啟腕錶電源。

關機或重新啟動腕錶

按下腕錶下方按鈕，輕觸「電源」圖示 ⏻ ，即可關機或重新啟動。

或者，長按錶冠約 10 秒，也可重新啟動腕錶。

配對您的腕錶

- 確保腕錶已開機。
- 按照螢幕上的指示，將腕錶與您的智慧型手機配對。
- 如需詳細步驟，請點選此連結：
  http://tag.hr/connected-start 查閱線上使用指南。

若配對失敗，請嘗試以下方法：

- 重新啟動腕錶
- 在手機上進入藍牙設定，移除先前嘗試配對的裝置
- 確認您使用正確的手機應用程式與腕錶進行配對：TAG Heuer Connected 應用程式
- 點選下方圖示或前往 App Store 或 Google Play 上的 TAG Heuer Connected 應用程式頁面，確認手機相容性。
- 重新嘗試配對

Download on the App Store

GET IT ON Google Play

如需協助，請透過 www.tagheuer.com/contact 聯絡我們的客戶服務，或直接在 TAG Heuer Connected 手機應用程式的設定頁面填寫聯絡表單。

2. 管理通知

腕錶會同步顯示來自手機的通知。當手機收到通知時，若您已開啟權限，腕錶也會顯示。通知功能預設為開啟狀態，並依時間順序排列。

在腕錶上管理通知的方法：

- 向上滑動可存取通知。
- 在「通知列表」上下滑動可瀏覽所有通知。
- 點選通知可查看詳細內容。
- 向右滑動可關閉單一通知。

您可以在手機設定與 TAG Heuer Connected 應用程式中管理通知方式：

手機設定

前往手機的「Settings」（設定），確保已允許接收所需應用程式的通知。

在 iOS 系統中，請確認已啟用 **Lock Screen**（鎖定畫面）、**Notification Centre**（通知中心），並將 **Show Previews**（顯示預覽）設為 **When Unlocked**（解鎖時）或 **Always**（永遠）。

TAG HEUER CONNECTED 應用程式

開啟 TAG Heuer Connected 手機應用程式，前往 **Settings**（設定）> **Watch settings**（腕錶設定）> **Notifications**（通知），管理並啟用／停用腕錶上的通知功能。

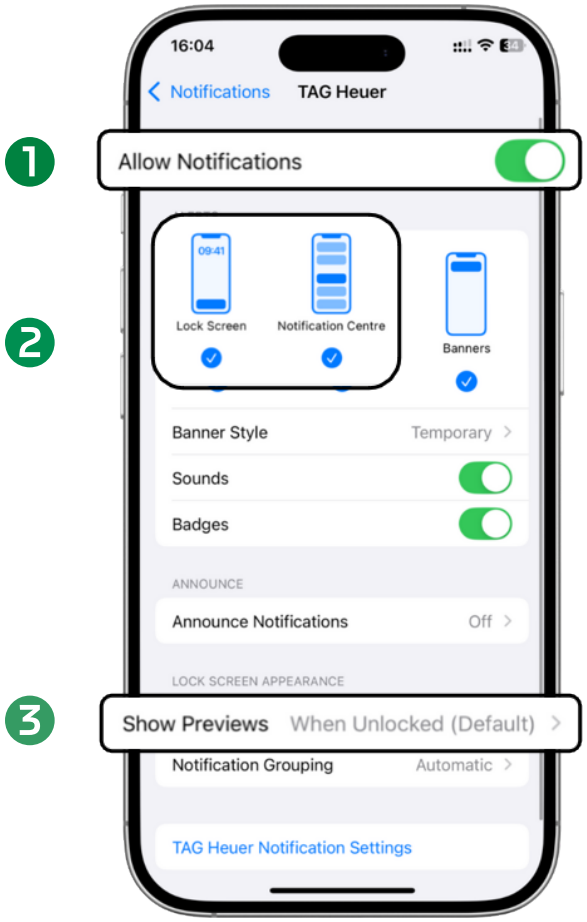

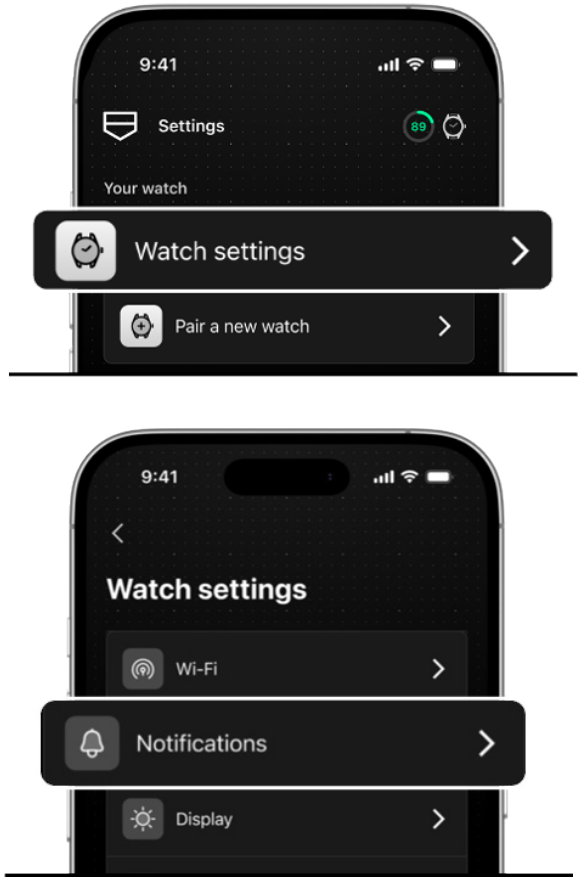

3. 更換錶帶

調整錶帶長度

若需調整不鏽鋼鍊帶長度，請將腕錶送至 TAG Heuer 泰格豪雅服務中心或鄰近的 TAG Heuer 泰格豪雅專賣店。

心率測量

為確保心率感測器發揮最佳效能，腕錶和錶帶需緊貼手腕，並避免壓在腕骨上。若要在運動時測量心率，不鏽鋼鍊帶可能不是最佳選擇，因為較難固定到適合的緊度，影響測量準確度。為獲得最佳的心率追蹤效果，建議使用 TAG Heuer 泰格豪雅魔鬼氈錶帶。

皮革、橡膠與魔鬼氈錶帶

安裝錶帶

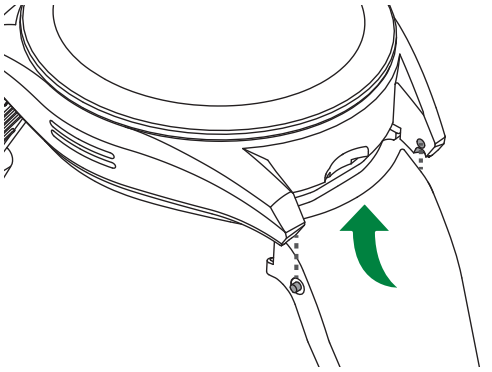

找到彈簧桿和錶耳孔，將錶帶置於腕錶下方。

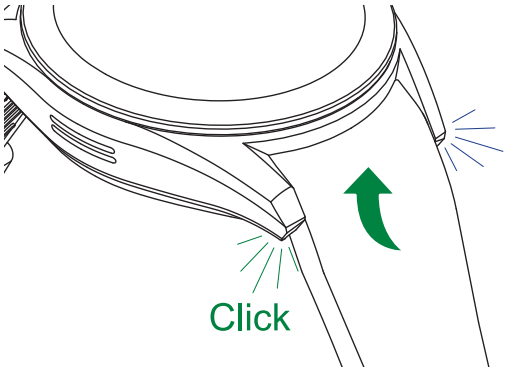

將錶帶扣入定位。

拆卸錶帶

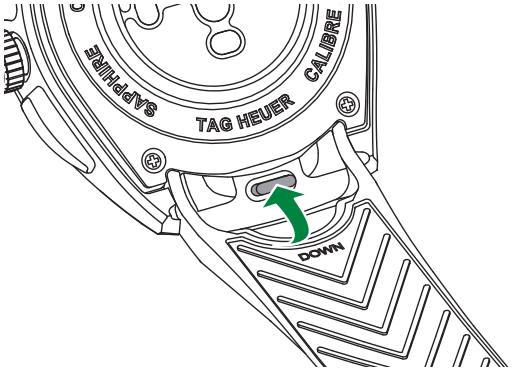

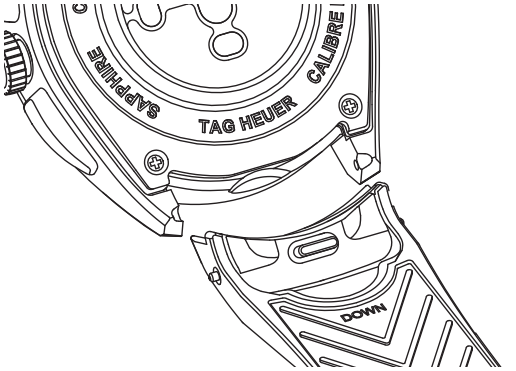

按下中央按鈕，即可拆下錶帶。

安裝和拆卸錶扣

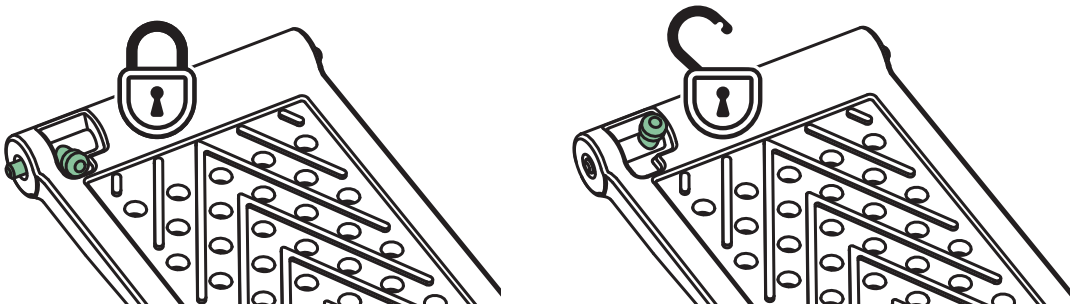

從錶扣上拆下錶帶。

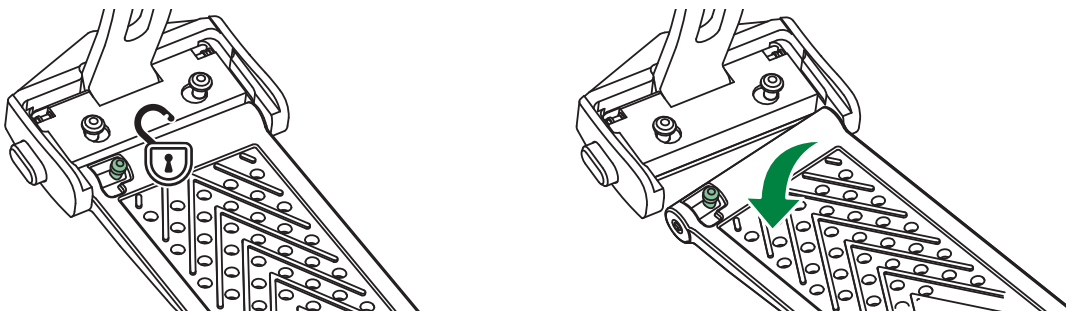

將錶帶安裝到錶扣上。

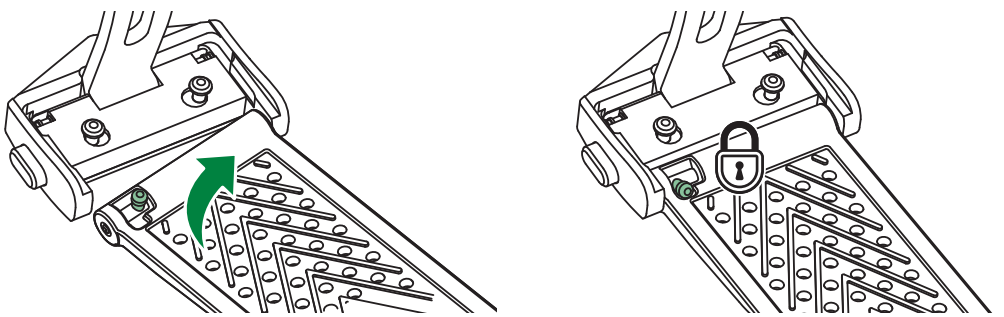

4. 腕錶操作手勢

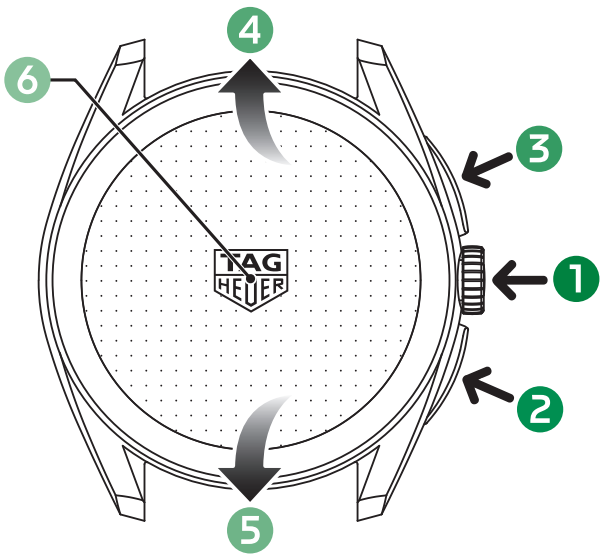

在腕錶上瀏覽：

1. **錶冠**
   按一下可返回錶面。
   長按可更換錶面。

2. **下方按鈕**
   按一下可進入「CONTROL CENTER」（控制中心），顯示電量、連線狀態及快速設定。
   瀏覽過程中，可返回上一個畫面。
   長按可啟動手機語音助理。

3. **上方按鈕**
   按一下可開啟應用程式選單。
   瀏覽過程中，可選取功能。
   長按可設定快捷鍵。

4. **向上滑動**
   向上滑動或**向上旋轉錶冠**，可查看通知。

5. **向下滑動**
   向下滑動或**向下旋轉錶冠**，可存取小工具。

6. **錶面圖庫**
   長按錶面即可進入錶面圖庫，自訂個人化錶面。

注意：本章節內容可能隨著軟體更新而有所變動。如需協助，請透過 www.tagheuer.com/contact 聯絡我們的客戶服務，或直接在 TAG Heuer Connected 手機應用程式的設定頁面填寫聯絡表單。

QUICK SETTINGS（快速設定）> CONTROL CENTER（控制中心）

	Connectivity status（連線狀態）（藍牙與 Wi-Fi）
	Low power mode（低耗電模式）：啟用此模式可延長電池續航時間
	Airplane mode（飛航模式）：關閉藍牙和 Wi-Fi 功能
	Bedtime mode（就寢模式）：關閉螢幕與通知，並啟動睡眠追蹤功能
	Do not disturb（勿擾模式）：關閉震動與聲音
	Theater mode（劇院模式）：可防止螢幕在您抬起手腕時亮起，避免光線干擾，同時關閉聲音與震動
	Silent mode（靜音模式）：將腕錶調整為靜音
	Settings（設定）：管理更新與一般偏好設定
	Touch Lock（觸控鎖定）：停用觸控螢幕
	Find my phone（尋找手機）：如果手機與腕錶已透過藍牙連線，可讓手機播放聲音
	Power menu（電源選單）：關機、重新啟動或進入設定

注意：本章節內容可能隨著軟體更新而有所變動。如需協助，請透過 www.tagheuer.com/contact 聯絡我們的客戶服務，或直接在 TAG Heuer Connected 手機應用程式的設定頁面填寫聯絡表單。

5. 應用程式

GOLF 高爾夫

透過 TAG Heuer Golf 應用程式提升您的高爾夫體驗。享受全球超過 40,000 座球場的精細 2D 和 3D 地圖、智慧計分功能，以及深入的表現統計。

腕錶能自動追蹤擊球軌跡和距離，而球桿推薦功能會分析您的揮擊數據，為每記揮桿提供最合適的球桿建議。

精準、洞察、表現——盡在腕間。

SPORTS 運動

直接透過腕錶記錄您的運動數據，追蹤多項關鍵指標，例如距離、速度、卡路里消耗、心率、路線等，並依活動類型進行個人化調整。

想要探索運動功能，請開啟應用程式選單並選擇「Sports」。

WATCH FACES 錶面

您的 Connected 智能腕錶內建多種錶面，提供豐富的個人化設定。

更換錶面的方法如下：

- 長按腕錶螢幕，進入錶面圖庫並開始自訂
- 使用 TAG Heuer Connected 手機應用程式

許多錶面包含數位複雜功能，能在第一時間提供關鍵資訊。

WELLNESS 健康管理

設定每日目標以保持活力與健康，隨時查看即時數據，例如卡路里消耗和進度更新，並可隨時監測心率。

想要探索健康管理功能，請開啟應用程式選單並選擇「Wellness」。此外，小工具也能讓您輕鬆存取最重要的資訊。

手機端 TAG HEUER CONNECTED 應用程式

請至手機的應用程式商店搜尋「TAG Heuer Connected」，或點選下方圖示下載。

當您的腕錶與應用程式完成配對後，即可享受更佳的體驗，全面掌控所有功能：

- 瀏覽一系列精選錶面並自訂專屬設計
- 追蹤健康數據
- 透過詳細數據分析運動紀錄
- 編輯、刪除和分享運動紀錄

Download on the App Store

GET IT ON Google Play

手機端 TAG HEUER GOLF 應用程式

想要在腕錶上使用高爾夫應用程式，您需要先在手機下載 TAG Heuer Golf 應用程式。請點選下方圖示或在應用程式商店搜尋「TAG Heuer Golf」。

如需更多有關 TAG Heuer Golf 的資訊，請參閱線上使用指南：
http://tag.hr/user-guide-golf ！

Download on the App Store

GET IT ON Google Play

6. 獲得最佳體驗

Connected 智能腕錶若未保持最新版本，可能會導致使用體驗不佳，包括電池電量消耗過快、效能下降或螢幕當機。

1 腕錶配對並連線

在 TAG Heuer Connected 應用程式中，右上角的圖示顯示連線狀態。

2 登入 TAG HEUER CONNECTED 手機應用程式

請確認您已在手機的 TAG Heuer Connected 應用程式中登入帳號，以確保資料保持同步並儲存。TAG Heuer Connected 應用程式 > Settings（設定）> Account（帳號）。

3 自動更新

當腕錶放置於充電座並連接 Wi-Fi 時，會自動下載並安裝更新：

1. 將腕錶連線至 Wi-Fi
   腕錶路徑：Settings（設定）> Wi-Fi > 選擇您的網路
2. 將腕錶放在充電座上，即可自動下載更新。

您也可以在腕錶上手動更新：下方按鈕 > Settings（設定）> General（一般）> Updates（更新）

7. 支援服務

我們的客戶服務團隊隨時為您提供協助，包括資訊、意見回饋、購物相關、軟體問題（如連線或電池消耗）及硬體或配件問題（如外觀損壞、按鈕故障、螢幕裂痕等）。

透過 TAG HEUER 手機應用程式聯絡我們

您可以直接在手機上的 TAG Heuer Connected 應用程式設定中聯絡我們（高爾夫相關問題請使用 TAG Heuer Golf 應用程式）。當您聯絡客戶服務時，您的電子郵件地址和應用程式版本等資訊會自動填入，讓我們能更快速協助您。

重要提示：

聯絡我們時，請務必提供產品序號和腕錶型號。

產品序號

可於錶背下方中央處找到，或在 TAG Heuer Connected 應用程式設定或腕錶設定中查看。

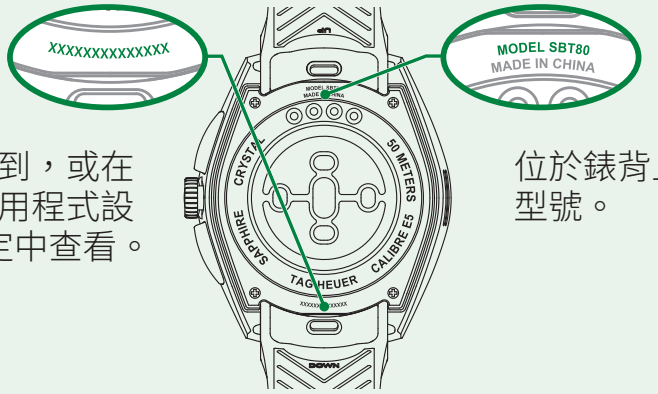

腕錶型號

位於錶背上方中央位置，顯示腕錶的型號。

January 2026 EI2074

EI2074

January 2026

TAGHEUER.COM

Designed in Switzerland & France / Made in China